GLORY

Instruciones de Montaje
Assembly Instructions
Notice de Montage
Istruzioni di Montaggio
Instruções de Montagem
Montageanleitung

MESA REDONDA GLORY 120 cm
TABLE RONDE GLORY 120 cm
ROUND TABLE GLORY 120 cm

Version 25/08/2026

15659 EAN Code: 8435178393128

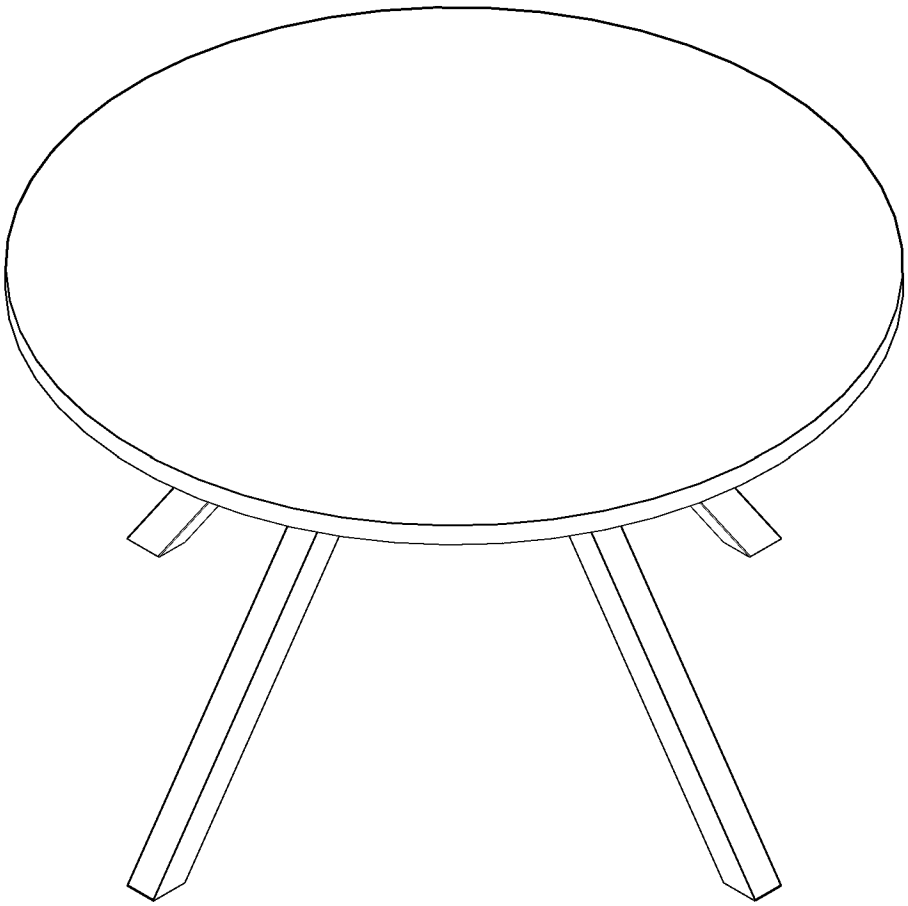

MARCKERIC S.L.
C/ Enlace Verola S/N
46430 Sollana - Valencia(SPAIN)
ventas@marckeric.com

MARCKERIC

ES: → IMPORTANTE: Antes de empezar, este mueble requiere montaje. Lea atentamente las instrucciones de montaje y consérvelas para futuras consultas.

→ Este mueble es para uso doméstico

→ Compruebe que tiene toda la tornillería y todas las piezas antes de empezar el montaje.

→ No monte ni utilice el mueble si hubiera piezas rotas o dañadas o si faltaran piezas, y emplee únicamente piezas aprobadas por el fabricante.

→ Apriete firmemente las fijaciones y emplee únicamente las herramientas suministradas o recomendadas.

→ El montaje, el apuntalamiento o la manipulación incorrectos podrían debilitar el ensamblado de las piezas.

→ Mantenga a los niños alejados durante el montaje. El producto contiene piezas pequeñas que podrían ingerirse.

→ Todas las uniones deberán apretarse adecuadamente y verificarse periódicamente, volviéndolas a apretar si fuera necesario. La mesa no está diseñado para volverse a montar.

→ No desplace un mueble que esté cargado.

→ No se siente sobre la mesa.

→ Antes del uso, asegúrese de que el tablero de la mesa esté bloqueado correctamente en su sitio. Tenga cuidado de no pillarse los dedos cuando coloque la mesa en su posición bajada.

EN: → IMPORTANT: Before starting, this furniture self-assembly required. Please read the assembly instructions carefully and keep them for future reference.

→ This furniture is for domestic use.

→ Check that all of the hardware and parts are present and in good condition before starting assembly.

→ Do not assemble or use the furniture if any of the parts are broken, damaged or missing, and only use parts approved by the manufacturer.

→ Firmly tighten the fasteners and use only the tools supplied or recommended.

→ Improper assembly, cribbing or handling can lead to assemblies and/or parts becoming weakened.

→ Keep young children away during assembly. The product contains small parts that could be ingested.

→ All joints should always be properly tightened and regularly checked, and retightened, if necessary. Table is not intended to be reassembled.

→ Do not move furniture that is loaded.

→ Do not sit on the table.

→ Before use, make sure the tabletop is properly locked in place. Be careful not to pinch your fingers when lowering the table into position.

FR: → IMPORTANT: Avant de commencer, ce meuble a monter soi-même. Lisez attentivement les notices de montage et conservez-les pour référence ultérieure.

→ Ce meuble est à usage domestique.

→ Vérifier la présence et l'état de la quincaillerie et des pièces avant de débuter le montage.

→ Ne pas monter ou utiliser le mobilier si certains éléments sont cassés, endommagés ou manquants, et n'utiliser que des pièces approuvées par le fabricant.

→ Serrez fermement les fixations et utilisez uniquement les outils fournis ou recommandés.

→ Un mauvais montage, calage ou manutention incorrects pourraient affaiblir l'assemblage des pièces.

→ Tenir éloigné les jeunes enfants lors de l'assemblage. Présence de petites pièces susceptibles d'être ingérées.

→ Il convient que tous les dispositifs d'assemblage soient toujours convenablement serrés et régulièrement vérifiés, et resserrés, si nécessaire. Mobilier non prévu pour être remonté.

→ Ne pas déplacer un mobilier chargé.

→ Ne vous asseyez pas sur la table.

→ Avant utilisation, assurez-vous que le plateau de la table est correctement verrouillé. Faites attention à ne pas vous pincer les doigts en abaissant la table.

IT: → IMPORTANTE: Prima di cominciare, questo mobile richiede da assemblare. Leggere attentamente le istruzioni di montaggio e conservarle per riferimenti futuri.

→ Questo mobile è destinato all'uso domestico.

→ Verificare la presenza e lo stato dei dispositivi di fissaggio e dei componenti prima di iniziare il montaggio.

→ Non montare né utilizzare il mobile se ci sono pezzi rotti, danneggiati o mancanti. Utilizzare solo componenti approvati dal produttore.

→ Serrare saldamente i dispositivi di fissaggio e utilizzare solo gli utensili forniti o raccomandati.

→ Un montaggio, rinforzo o manipolazione scorretti possono indebolire la struttura.

→ Tenere i bambini lontani durante il montaggio. Il prodotto contiene piccole parti che potrebbero essere ingerite.

→ Si raccomanda di verificare regolarmente il corretto serraggio dei dispositivi di assemblaggio; serrarli se necessario. Il mobile non è progettato per essere smontato e rimontato.

→ Non spostare un mobile carico.

→ Non sedersi sul tavolo.

→ Prima dell'uso, assicurarsi che il piano del tavolo sia bloccato correttamente in posizione. Fare attenzione a non pizzicarsi le dita durante l'abbassamento del tavolo.

PT: → IMPORTANTE: Antes de começar, este móvel requer montagem. Leia atentamente as instruções e guarde-as para futuras consultas.

→ Este móvel é para uso doméstico.

→ Verifique se possui todos os parafusos e peças antes de iniciar a montagem.

→ Não monte nem utilize o móvel se houver peças partidas, danificadas ou em falta. Utilize apenas peças aprovadas pelo fabricante.

→ Aperte bem todas as fixações e utilize apenas as ferramentas fornecidas ou recomendadas.

→ Montagem, reforço ou manuseio incorretos podem enfraquecer a estrutura.

→ Mantenha as crianças afastadas durante a montagem. O produto contém peças pequenas que podem ser ingeridas.

→ Todas as uniões devem ser apertadas adequadamente e verificadas periodicamente, reapertando-as se necessário. O móvel não foi projetado para ser remontado.

→ Não mova o móvel quando estiver carregado.

→ Não se sente sobre a mesa.

→ Antes de usar, certifique-se de que o tampo da mesa está corretamente travado no lugar. Tenha cuidado para não prender os dedos ao abaixar a mesa.

DE: → WICHTIG: Vor dem Beginn muss dieses Möbelstück montiert werden. Lesen Sie die Montageanleitung sorgfältig durch und bewahren Sie sie für spätere Nachschlagezwecke auf.

→ Dieses Möbel ist für den Hausgebrauch bestimmt.

→ Überprüfen Sie, ob alle Schrauben und Teile vorhanden sind, bevor Sie mit der Montage beginnen.

→ Montieren oder benutzen Sie das Möbel nicht, wenn Teile beschädigt, defekt oder fehlend sind. Verwenden Sie nur vom Hersteller zugelassene Teile.

→ Ziehen Sie alle Befestigungen fest an und verwenden Sie nur die mitgelieferten oder empfohlenen Werkzeuge.

→ Eine unsachgemäße Montage, Abstützung oder Handhabung kann die Stabilität beeinträchtigen.

→ Halten Sie Kinder während der Montage fern. Das Produkt enthält Kleinteile, die verschluckt werden könnten.

→ Alle Verbindungen müssen fest angezogen und regelmäßig überprüft und bei Bedarf nachgezogen werden. Das Möbelstück ist nicht für eine erneute Demontage und Montage vorgesehen.

→ Bewegen Sie keine Möbelstücke, die beladen sind.

→ Nicht auf den Tisch setzen.

→ Vor der Benutzung sicherstellen, dass die Tischplatte korrekt eingerastet ist. Achten Sie darauf, sich beim Absenken der Tischplatte nicht die Finger einzuklemmen.

ES: → El montaje requiere de dos personas.
→ Verifique las herramientas necesarias para el montaje. Las herramientas no están incluidas.
→ No utilizar herramientas eléctricas.

EN: → Assembly requires two people.
→ Check which tools are needed for assembly. Tools are not included.
→ Do not use power tools.

FR: → Le montage nécessite deux personnes.
→ Vérifiez quels outils sont nécessaires pour le montage. Les outils ne sont pas inclus.
→ N'utilisez pas d'outils électriques.

IT: → Il montaggio richiede due persone.
→ Verificare quali strumenti sono necessari per il montaggio. Gli strumenti non sono inclusi.
→ Non utilizzare utensili elettrici.

PT: → A montagem requer duas pessoas.
→ Verifique quais ferramentas são necessárias para a montagem. As ferramentas não estão incluídas.
→ Não utilize ferramentas elétricas.

DE: → Für die Montage werden zwei Personen benötigt.
→ Prüfen Sie, welche Werkzeuge für die Montage erforderlich sind. Werkzeuge sind nicht im Lieferumfang enthalten.
→ Keine Elektrowerkzeuge verwenden.

ES: Composición del producto
Tablero aglomerado de partículas de madera recubierto de melamina, patas de hierro y herrajes metálicos.

EN: Product Composition
Medium-density fiberboard panel with melamine finish, iron legs and metal hardware.

FR: Composition du produit
Panneau de bois de particules de moyenne densité mélaminé, pieds en fer et quincaillerie métallique.

IT: Composizione del prodotto
Pannello in legno particellare a media densità melaminico, gambe in ferro e ferramenta metallica.

PT: Composição do produto
Painel de aglomerado de média densidade melaminado, pés de ferro e ferragens metálicas.

DE: Produktzusammensetzung
Spanplattenplatte aus Holzpartikeln mit Melaminbeschichtung, Eisenbeine und Metallbeschläge

ES: Después de montar este producto, es aconsejable ventilar la habitación frecuentemente, durante algunos días.

EN: After assembling this product, it is recommended to regularly ventilate the room for a few days.

FR: Après assemblage de ce produit, il est conseillé d'aérer régulièrement la pièce pendant quelques jours.

IT: Dopo aver montato il prodotto si consiglia di ventilare la stanza per alcuni giorni.

PT: Depois de montar este produto, é aconselhável ventilar o ambiente com frequência, durante alguns dias.

DE: Nach dem Aufbau dieses Produkts wird empfohlen, den Raum für einige Tage regelmäßig zu lüften.

1PC / 2CTNS

Caja Box Colis	Tamaño de la caja Box simensions Dimensions colis	Peso neto Net weight Podis net	Peso bruto Gross weight Podis brut
1/2	1275 x 1275 x 45	27.2 Kg	27.5 Kg
2/2	895 x 290 x 60	7.6 Kg	8.2 Kg

ES: Peso máximo recomendado.
EN: Maximun weight recommended.
FR: Poids maximum recommandé.

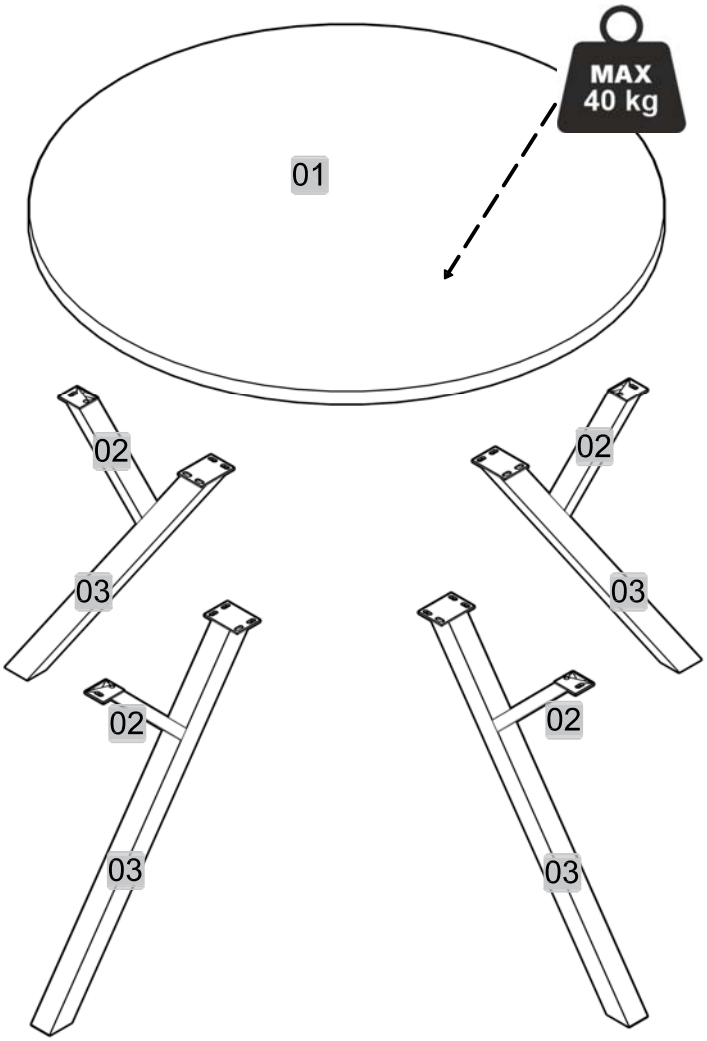

Caja-Box-Colis **1/2**	Caja-Box-Colis **2/2**
Piece 01 x 1 un.	Piece 02 x 4 un. Piece 03 x 4 un.
Hoja de montaje Assembly sheet Notice de montaje	Herrajes Hardware Quincaillerie

Medidas - Measures - Mesures

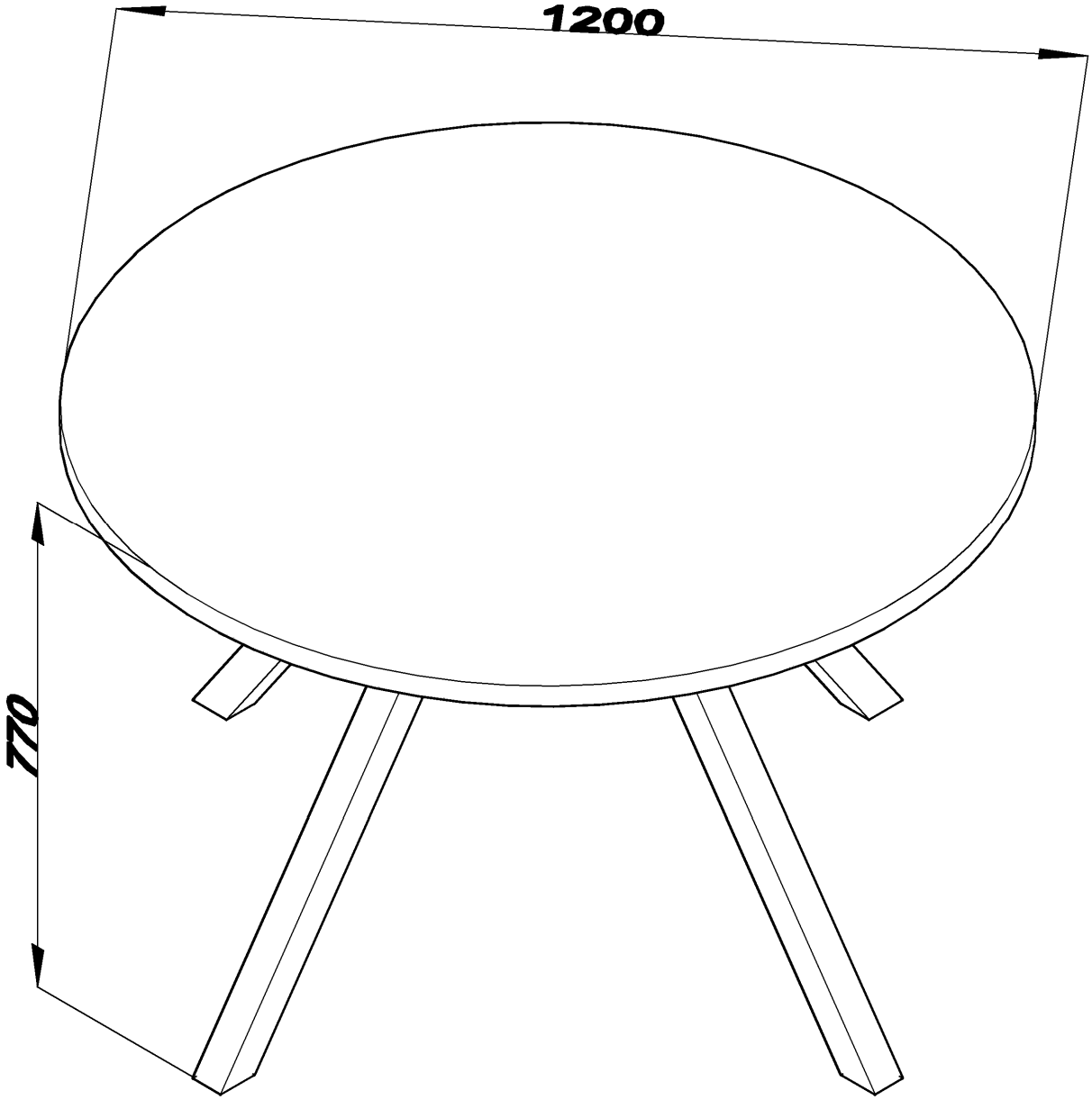

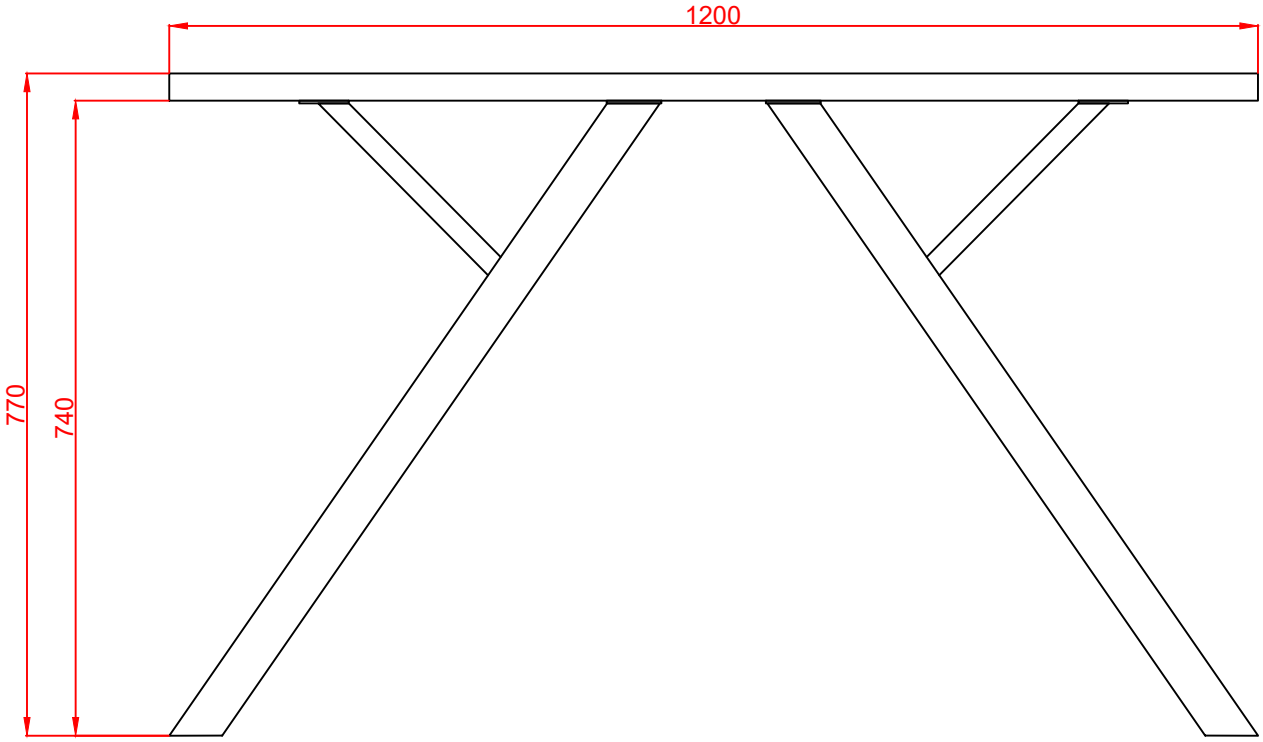

Listado de piezas - Parts list - Composants

01 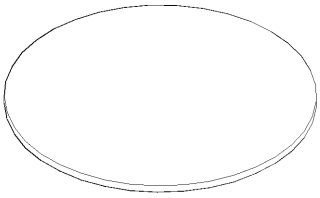 1EN9121 1200x 1200 x 30 1 un.	02 PATAS 4 un.	03 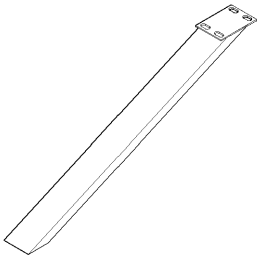 PATAS 731 x 47 x 40 4 un.

Herrajes - Hardware - Quincaillerie

A 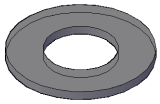 ARANDELA 20 un.	B 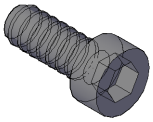 TORNILLO 20 un.	C 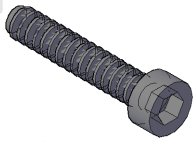 TORNILLO 4 un.
D LLAVE 5MM 1 un.	E 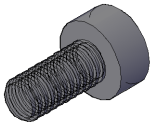 TORNILLO SUELO PATAS 4 un.	G 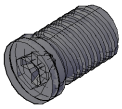 TUERCA 20 un.
H 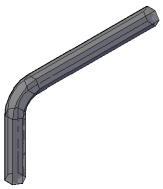 LLAVE 8MM 1 un.		

Herrajes - Hardware - Quincaillerie

G 4un.		8x14mm
B 4un.		8x20mm
C 4un.		8x16mm

ES: Atornolle con cuidado. Forzar el ajuste puede dañar el mueble. cuidado. Forzar cuidado. Forzar

EN: Screw carefully. Forcing the fit may damage the furniture.

FR: Vissez avec précaituon. Forcer l´ajustement peut endmmanger meuble.

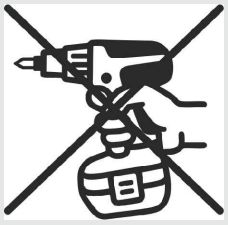

1

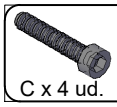

C x 4 ud.

D x 1 ud.

ES: Utilice una manta para evitar daños al mueble.
EN: Use a cover to avoid damage the furniture
FR: Utilisation d´une couverture recommandée pour ne pas abimer le meuble.

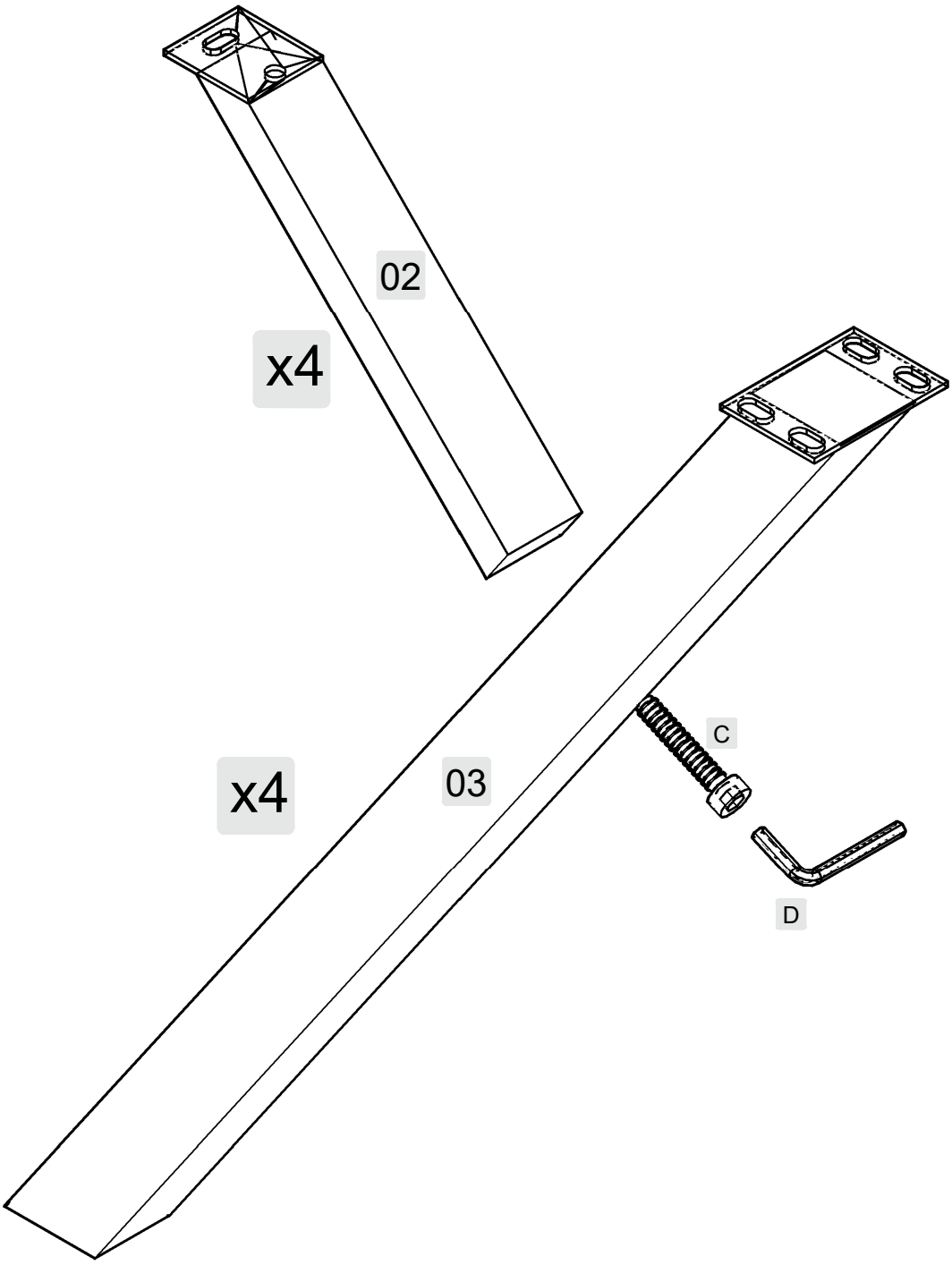

2

G x 20 ud.

H x 1 un.

ES: Utilice una manta par evitar daños al mueble.
EN: Use a cover to avoid damage the furniture
FR: Utilisation d´une couverture recommandée pour ne pas abimer le meuble.

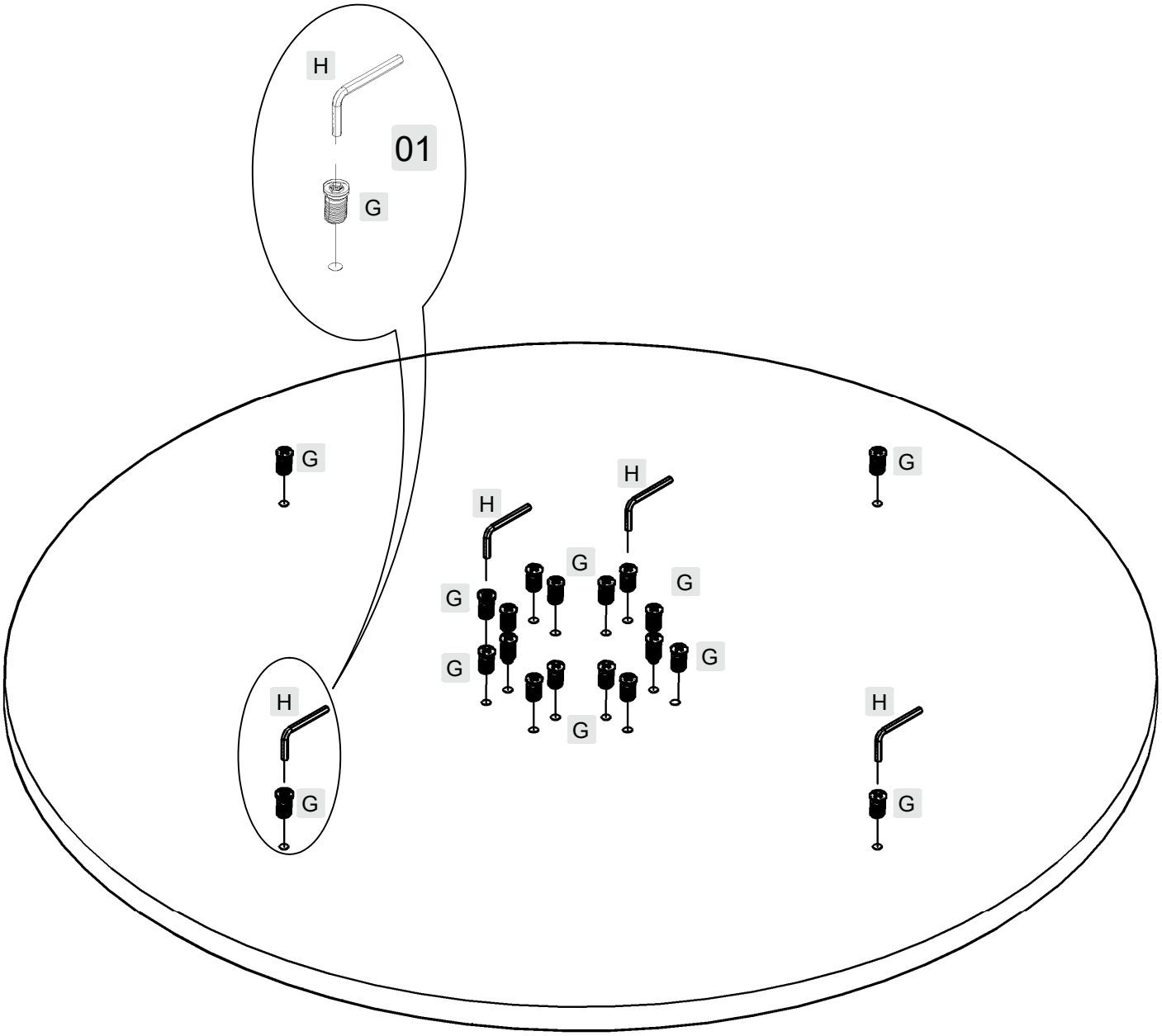

3

A x 20 ud.

B x 20 ud.

E x 4 ud.

D x 1 ud.

ES: Girar el mueble con cuidado. Utilice una manta para evitar daños al mueble.
EN: Turn the furniture careful. use a cover to avoid samage the furniture.
FR: Basculer le meuble avec précaution. Utilisation dúne couverture recommandée pour ne pas abimer le meuble.

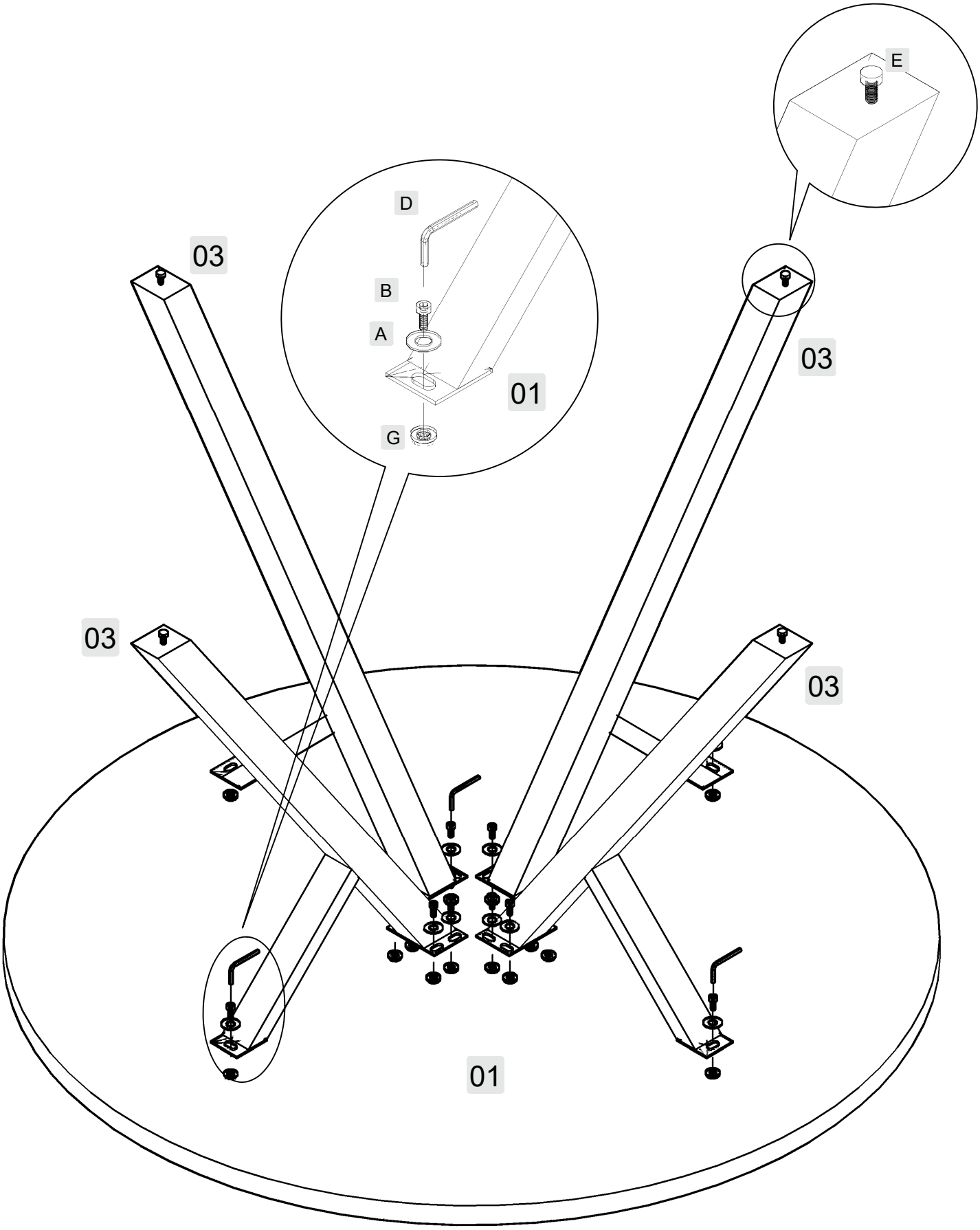

4

ES: Tener cuidado al inclinar la mesa.
EN: Be carefull when tipping the table.
FR: Attention lors du basculement de la table.

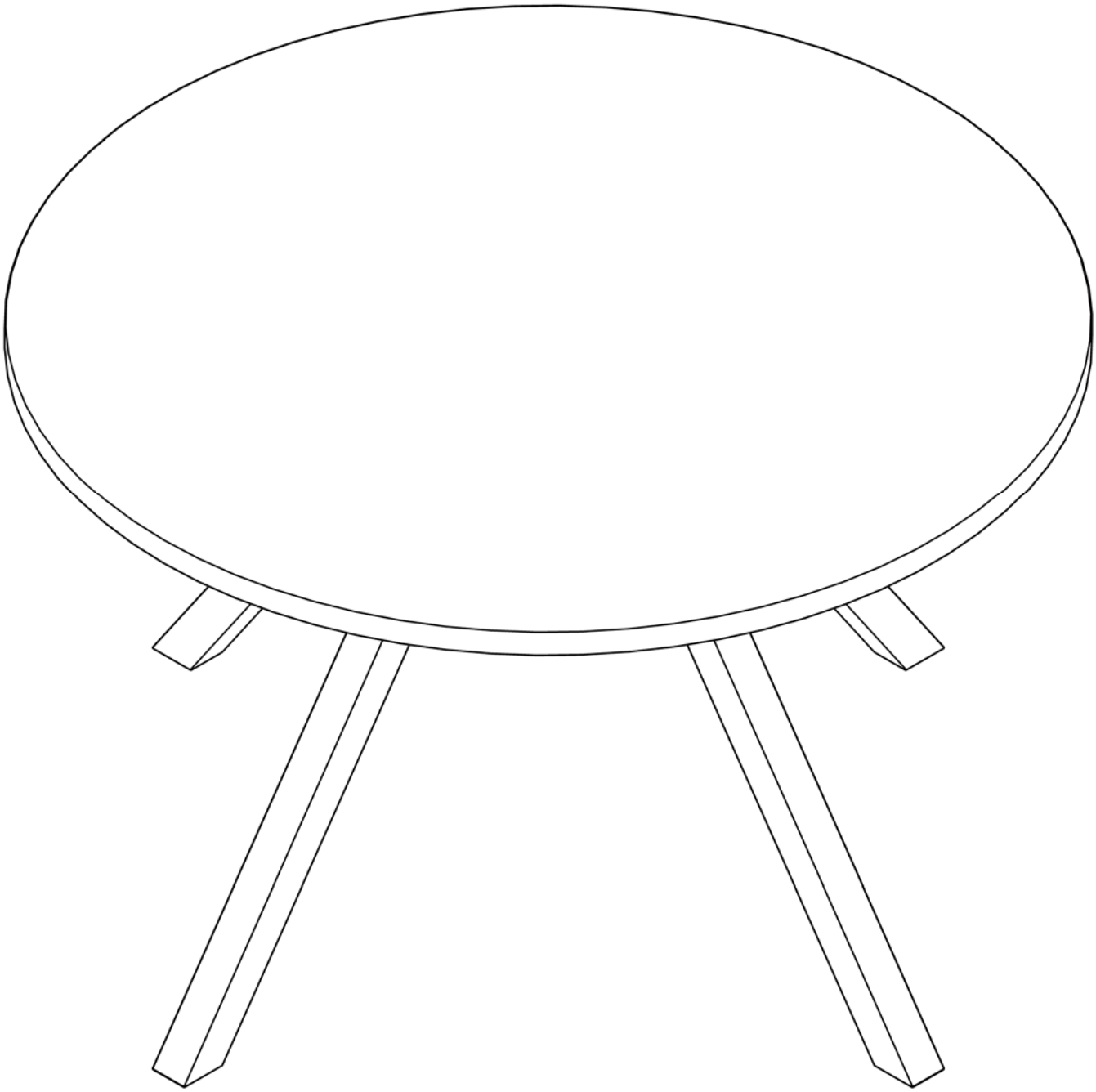

Consejos de montaje

1. Lea atentamente las instrucciones de montaje.
2. Identifique los componentes del mueble.
3. Agrupe y revise la tornillería.
4. Use las herramientas necesarias.
5. Prepare una zona de montaje.
6. Monte el mueble.

Consejos de mantenimiento y limpieza

- Nunca fuerce las uniones.
- Apriete los tornillos después de un tiempo de uso.
- Conserve el manual de montaje; si falta alguna pieza, es la forma más fácil de contactar con la tienda.
- No utilice productos abrasivos, lana de acero ni disolventes.
- No moje el producto.
- Quite cuidadosamente el polvo.
- Utilice un paño ligeramente humedecido.

	Materiales												
	Madera maciza aceitada	Madera encerada	Madera barnizada o teñida	Panel de madera con papel decorativo	Paneles recubiertos de melamina	Superficie lacada	Piedras	Cuero	Metal	Plástico	Textil	Textil revestido (PU, PVC)	Producto con partes eléctricas
Instrucciones de mantenimiento													
Paño suave ligeramente húmedo	○	○	○	○	○	○	○	○	○	○	○	○	○
Agua con jabón	○	○	○	○	○	○	○		○	○		○	
Agua con detergente					○	○	○		○	○			
Esponja anti-rayaduras					○		○						
Mantenimiento específico del fabricante	○	○	○				○	○	○			○	○
⚠ Advertencias ⚠													
Antes de cualquier mantenimiento, limpie el polvo con cuidado	○	○	○	○	○	○	○	○	○	○	○	○	○
Cualquier mancha debe limpiarse rápidamente	○	○	○	○	○	○		○			○	○	
No utilice productos abrasivos (polvo, lana de acero)	○	○	○	○	○	○	○	○	○	○	○	○	○
No utilice disolventes	○	○	○	○	○	○	○	○	○	○	○	○	○
No mojar	○	○	○	○	○	○		○					○
No limpiar con hidrolimpiadora (productos de exterior)	○	○	○										○
Información específica													
Consulte la información adicional adjunta al producto.	○	○	○					○					

Assembly advices

1. Carefully read the assembly instruction.
2. Identify the components of the furniture.
3. Group and check the hardware.
4. Use the required tools.
5. Create an assembly zone.
6. Make the assembly.

Maintenance and cleaning advices

- Never force the connections.
- Tighten the screws after a period of use.
- Keep the assembly manual; if a part is missing, it is the easiest way to contact the store.
- Do not use abrasive powders, steel wool or solvents.
- Do not wet.
- Carefully remove dust.
- Use a slightly damp cloth.

	Materials												
	Solid wood oiled	Waxed wood	Varnished or stained wood	Wood panel covered with decorative paper	Melamine covered panels	Lacquered surface	Stones	Leather	Metal	Plastic	Textile	Enducted textile (PU, PVC)	Product with electrical parts
Maintenance instruccions													
Slightly damp soft cloth	○	○	○	○	○	○	○	○	○	○	○	○	○
Soapy water	○	○	○	○	○	○	○		○	○		○	
Water with detergent					○	○	○		○	○			
Anti-scratch scouring sponge					○		○						
Manufacturer specific maintenance	○	○	○				○	○	○			○	○
⚠ Warning ⚠													
Before any maintenance, clean the dust carrefully	○	○	○	○	○	○	○	○	○	○	○	○	○
Any stain should be cleaned quickly	○	○	○	○	○	○		○			○	○	
Never use an abrasive product (powder, steel wool)	○	○	○	○	○	○	○	○	○	○	○	○	○
Never use solvent	○	○	○	○	○	○	○	○	○	○	○	○	○
Do not wet	○	○	○	○	○	○		○					○
Do not clean with high pressure cleaner (outdoor products)	○	○	○										○
Specific information													
Check extra information attached on the product	○	○	○					○					

Conseils de montage

1. Lisez attentivement les instructions de montage.
2. Identifiez les composants du meuble.
3. Regroupez et vérifiez la quincaillerie.
4. Utilisez les outils nécessaires.
5. Préparez une zone de montage.
6. Effectuez le montage.

Conseils d'entretien et de nettoyage

- Ne forcez jamais les connexions.
- Resserrez les vis après une période d'utilisation.
- Conservez le manuel de montage ; en cas de pièce manquante, c'est le moyen le plus simple de contacter le magasin.
- N'utilisez pas de poudres abrasives, laine d'acier ou solvants.
- Ne mouillez pas le produit.
- Enlevez délicatement la poussière.
- Utilisez un chiffon légèrement humide.

	Matériaux												
	Bois massif huilé	Bois ciré	Bois verni ou teinté	Panneau bois avec papier décoratif	Panneaux revêtus de mélamine	Surface laquée	Pierres	Cuir	Métal	Plastique	Tissu	Tissu enduit (PU, PVC)	Produit avec éléments électriques
Instructions d'entretien													
Chiffon doux légèrement humide	○	○	○	○	○	○	○	○	○	○	○	○	○
Eau savonneuse	○	○	○	○	○	○	○		○	○		○	
Eau avec détergent					○	○	○		○	○			
Éponge non abrasive					○		○						
Entretien spécifique du fabricant	○	○	○				○	○	○			○	○
⚠ Avertissements ⚠													
Avant tout entretien, enlever la poussière avec soin	○	○	○	○	○	○	○	○	○	○	○	○	○
Toute tache doit être nettoyée rapidement	○	○	○	○	○	○		○			○	○	
N'utilisez jamais de produit abrasif (poudre, laine d'acier)	○	○	○	○	○	○	○	○	○	○	○	○	○
N'utilisez jamais de solvant	○	○	○	○	○	○	○	○	○	○	○	○	○
Ne pas mouiller	○	○	○	○	○	○		○					○
Ne pas nettoyer avec un nettoyeur haute pression (produits extérieurs)	○	○	○										○
Informations spécifiques													
Consultez les informations supplémentaires jointes au produit.	○	○	○					○					

Consigli di montaggio

1. Leggere attentamente le istruzioni di montaggio.
2. Identificare i componenti del mobile.
3. Raggruppare e controllare la ferramenta.
4. Utilizzare gli strumenti necessari.
5. Creare una zona per il montaggio.
6. Eseguire il montaggio.

Consigli per la manutenzione e la pulizia

- Non forzare mai i collegamenti.
- Stringere le viti dopo un certo periodo d'uso.
- Conservare il manuale di montaggio; se manca un pezzo, è il modo più semplice per contattare il negozio.
- Non utilizzare polveri abrasive, lana d'acciaio o solventi.
- Non bagnare il prodotto.
- Rimuovere delicatamente la polvere.
- Usare un panno leggermente umido.

	Materiali												
	Legno massiccio oliato	Legno cerato	Legno verniciato o tinto	Pannello in legno con carta decorativa	Pannelli rivestiti in melamina	Superficie laccata	Pietre	Pelle	Metallo	Plastica	Tessuto	Tessuto spalmato (PU, PVC)	Prodotto con parti elettriche
Istruzioni per la manutenzione													
Panno morbido leggermente umido	○	○	○	○	○	○	○	○	○	○	○	○	○
Acqua saponata	○	○	○	○	○	○	○		○	○		○	
Acqua con detergente					○	○	○		○	○			
Spugna antigraffio					○		○						
Manutenzione specifica del produttore	○	○	○				○	○	○			○	○
⚠ Avvertenze ⚠													
Prima di ogni manutenzione, rimuovere la polvere con cura	○	○	○	○	○	○	○	○	○	○	○	○	○
Qualsiasi macchia deve essere pulita subito	○	○	○	○	○	○		○			○	○	
Non usare mai prodotti abrasivi (polvere, lana d'acciaio)	○	○	○	○	○	○	○	○	○	○	○	○	○
Non usare solventi	○	○	○	○	○	○	○	○	○	○	○	○	○
Non bagnare	○	○	○	○	○	○		○					○
Non pulire con idropulitrice (prodotti da esterno)	○	○	○										○
Informazioni specifiche													
Consultare le informazioni aggiuntive allegate al prodotto.	○	○	○					○					

Conselhos de montagem

1. Leia atentamente as instruções de montagem.
2. Identifique os componentes do móvel.
3. Agrupe e verifique a ferragem.
4. Use as ferramentas necessárias.
5. Crie uma área para montagem.
6. Faça a montagem.

Conselhos de manutenção e limpeza

- Nunca force as ligações.
- Aperte os parafusos após algum tempo de uso.
- Guarde o manual de montagem; se faltar alguma peça, é a forma mais fácil de contactar a loja.
- Não use pós abrasivos, palha de aço ou solventes.
- Não molhe o produto.
- Remova cuidadosamente o pó.
- Use um pano ligeiramente húmido.

	Materiais												
	Madeira maciça com óleo	Madeira encerada	Madeira envernizada ou tingida	Painel de madeira com papel decorativo	Painéis revestidos com melamina	Superfície lacada	Pedras	Couro	Metal	Plástico	Têxtil	Tecido revestido (PU, PVC)	Produto com partes elétricas
Instruções de manutenção													
Pano macio ligeiramente húmido	○	○	○	○	○	○	○	○	○	○	○	○	○
Água com sabão	○	○	○	○	○	○	○		○	○		○	
Água com detergente					○	○	○		○	○			
Esponja anti-riscos					○		○						
Manutenção específica do fabricante	○	○	○				○	○	○			○	○
⚠ Advertências ⚠													
Antes de qualquer manutenção, limpe cuidadosamente o pó	○	○	○	○	○	○	○	○	○	○	○	○	○
Qualquer mancha deve ser limpa rapidamente	○	○	○	○	○	○		○			○	○	
Nunca use produtos abrasivos (pó, palha de aço)	○	○	○	○	○	○	○	○	○	○	○	○	○
Nunca use solventes	○	○	○	○	○	○	○	○	○	○	○	○	○
Não molhar	○	○	○	○	○	○		○					○
Não limpar com lavadora de alta pressão (produtos de exterior)	○	○	○										○
Informações específicas													
Consulte as informações adicionais anexadas ao produto.	○	○	○					○					

Montagehinweise

1. Lesen Sie die Montageanleitung sorgfältig durch.
2. Identifizieren Sie die Möbelteile.
3. Gruppieren und prüfen Sie die Beschläge.
4. Verwenden Sie das notwendige Werkzeug.
5. Richten Sie einen Montagebereich ein.
6. Führen Sie die Montage durch.

Hinweise zur Pflege und Reinigung

- Erzwingen Sie keine Verbindungen.
- Ziehen Sie die Schrauben nach einer gewissen Nutzungsdauer nach.
- Bewahren Sie die Montageanleitung auf; fehlt ein Teil, ist dies der einfachste Weg, das Geschäft zu kontaktieren.
- Verwenden Sie keine Scheuermittel, Stahlwolle oder Lösungsmittel.
- Nicht nass machen.
- Staub vorsichtig entfernen.
- Ein leicht feuchtes Tuch verwenden.

	Materialien												
	Massivholz geölt	Gewachstes Holz	Lackiertes oder gebeiztes Holz	Holzplatte mit Dekorpapier	Melaminbeschichtete Platten	Lackierte Oberfläche	Steine	Leder	Metall	Kunststoff	Textil	Beschichteter Stoff (PU, PVC)	Produkt mit elektrischen Teilen
Pflegehinweise													
Weiches, leicht feuchtes Tuch	○	○	○	○	○	○	○	○	○	○	○	○	○
Seifenwasser	○	○	○	○	○	○	○		○	○		○	
Wasser mit Reinigungsmittel					○	○	○		○	○			
Kratzfreie Scheuerschwamm					○		○						
Herstellerspezifische Pflege	○	○	○				○	○	○			○	○
⚠ Warnhinweise ⚠													
Vor jeder Wartung Staub sorgfältig entfernen	○	○	○	○	○	○	○	○	○	○	○	○	○
Flecken sollten sofort entfernt werden	○	○	○	○	○	○		○			○	○	
Keine scheuernden Produkte verwenden (Pulver, Stahlwolle)	○	○	○	○	○	○	○	○	○	○	○	○	○
Keine Lösungsmittel verwenden	○	○	○	○	○	○	○	○	○	○	○	○	○
Nicht nass machen	○	○	○	○	○	○		○					○
Nicht mit Hochdruckreiniger reinigen (für Außenprodukte)	○	○	○										○
Spezifische Informationen													
Beachten Sie die dem Produkt beiliegenden zusätzlichen Informationen.	○	○	○					○					

ES: IMPORTANTE: RECICLAJE.

Una vez finalizado el montaje:

→ Deposita la caja de cartón en el contenedor de papel y cartón.

→ Deposita las piezas plásticas no reutilizables en el contenedor de plásticos y envases.

→ Si no quiere conservar este folleto, deposítalo en el contenedor de papel y cartón.

EN: IMPORTANT: RECYCLING.

Once assembly is complete:

→ Place the cardboard box in the paper and cardboard recycling container.

→ Place non-reusable plastic parts in the plastic and packaging recycling container.

→ If you don't want to keep this leaflet, place it in the paper and cardboard recycling container.

FR: IMPORTANT : RECYCLAGE.

Une fois le montage terminé :

→ Déposez la boîte en carton dans le conteneur pour papier et carton.

→ Déposez les pièces en plastique non réutilisables dans le conteneur pour plastiques et emballages.

→ Si vous ne souhaitez pas conserver ce livret, déposez-le dans le conteneur pour papier et carton.

IT: IMPORTANTE: RICICLAGGIO.

Una volta completato il montaggio:

→ Smaltisci la scatola di cartone nel contenitore per carta e cartone.

→ Smaltisci le parti in plastica non riutilizzabili nel contenitore per plastica e imballaggi.

→ Se non desideri conservare questo libretto, gettalo nel contenitore per carta e cartone.

PT: IMPORTANTE: RECICLAGEM.

Após concluir a montagem:

→ Coloque a caixa de cartão no contentor de papel e cartão.

→ Coloque as peças plásticas não reutilizáveis no contentor de plásticos e embalagens.

→ Se não quiser guardar este folheto, coloque-o no contentor de papel e cartão.

DE: WICHTIG: RECYCLING.

Nach dem Zusammenbau:

→ Entsorge den Karton im Papier- und Kartoncontainer.

→ Nicht wiederverwendbare Kunststoffteile gehören in den Container für Kunststoffe und Verpackungen.

→ Wenn du dieses Heft nicht aufbewahren möchtest, wirf es in den Papier- und Kartoncontainer.

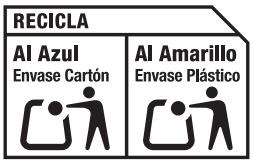

https://quefairedemesdechets.fr