SKU N621P471260

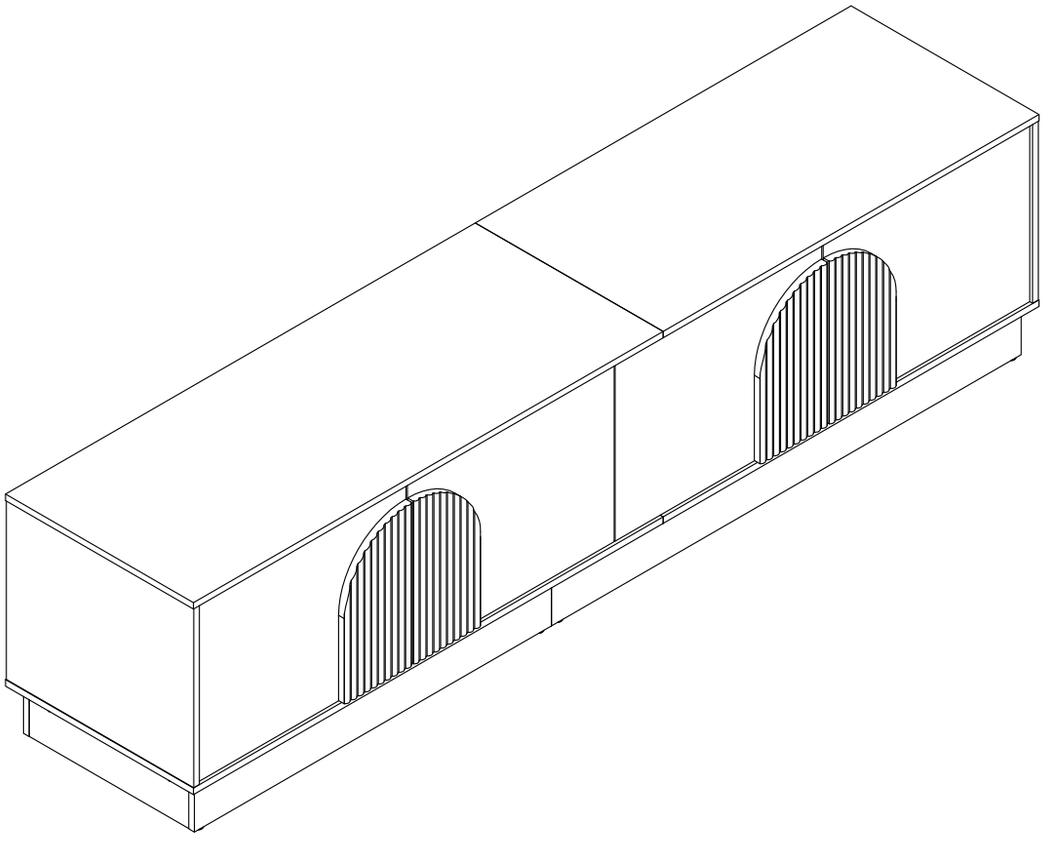



***EN_*IMPORTANT, RETAIN FOR FUTURE REFERENCE: READ CAREFULLY.**
***FR_*IMPORTANT:A LIRE ATTENTIVEMENT ET À CONSERVER POUR CONSULTATION ULTÉRIEURE.**
***ES_*IMPORTANTE, LEA Y GUARDE PARA FUTURAS REFERENCIAS.**
***DE_*,,WICHTIG! SORGFÄLTIG LESEN UND FÜR SPÄTER NACHSCHLAGEN AUFBEWAHREN."**
***IT_*IMPORTANTE! CONSERVARE IL PRESENTE MANUALE PER FUTURO RIFERIMENTO E LEGGERLO ATTENTAMENTE.**



DE

Warnung: Die maximale Belastbarkeit dieses Möbels beträgt: 50 kg, bitte nicht überlasten!

EN

Warning: The maximum load-bearing capacity of this furniture is: 50kg, please do not overload!

FR

Avertissement : La capacité de charge maximale de ce meuble est de : 50 kg, merci de ne pas surcharger !

IT

Attenzione: la capacità di carico massima di questo mobile è: 50 kg, non sovraccaricare!

ES

Advertencia: La capacidad máxima de carga de este mueble es:50 kg, ¡no lo sobrecargue!

Importeur	Decobus Handel GmbH
Adresse	Innungsstraße 9,21244 Buchholz,Deutschland
Email/URL	https://www.decobusgroup.de
Hersteller	SS wooden Products (xiamen) co., LTD
Adresse	504 , chengyi North street 51 , Jimei District , Xiamen city , Fujian province
Email/URL	www.ss-wooden.com
Partienummer	N621P471260
Hergestellt in	CHINA
EC REP	Decobus Handel GmbH Innungsstraße 9,21244 Buchholz,Deutschland https://www.decobusgroup.de

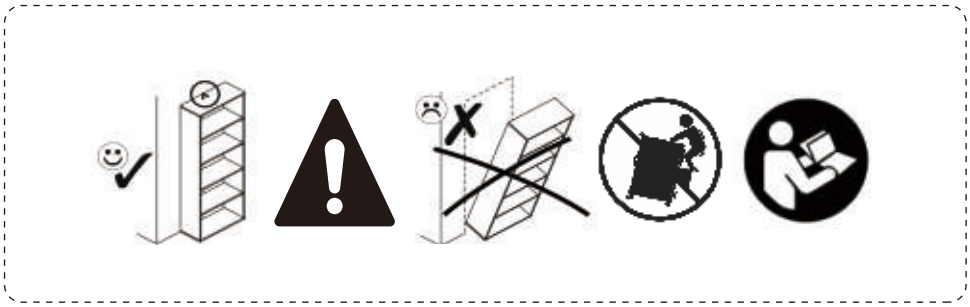

GB-Anchor unit to stud or wall.
DO NOT allow children to climb on unit.
Always use on a level, even surface.
Always lift the item with two people to reposition.
DO NOT place the item next to a radiator or direct sunlight.
DO NOT place hot or cold items directly onto the surface.
DO NOT put the product in a humid environment.

FR-Fixer l'appareil à un montant ou à un mur.
NE PAS laisser les enfants grimper sur l'appareil.
Touj ours utiliser l'appareil sur une surface plane et régulière.
Touj ours soulever l'article à deux pour le repositionner.
NE PAS placer l'article à côté d'un radiateur ou de la lumière directe du soleil.
NE PAS placer d'obj ets chauds ou froids directement sur la surface.
NE PAS placer le produit dans un environnement humide.

DE-Verankern Sie das Gerät an einem Ständer oder einer Wand.
Erlauben Sie Kindern NICHT, auf das Gerät zu klettern.
Benutzen Sie das Gerät immer auf einer ebenen, glatten Fläche.
Heben Sie das Gerät immer mit zwei Personen an, um es neu zu positionieren.
Stellen Sie das Gerät NICHT in der Nähe eines Heizkörpers oder in direktem Sonnenlicht auf.
Stellen Sie KEINE heißen oder kalten Gegenstände direkt auf die Oberfläche.
Stellen Sie das Produkt NICHT in einer feuchten Umgebung auf.

IT-Ancorare l'unità a un pilastro o a una parete.
NON permettere ai bambini di arrampicarsi sull'unità.
Utilizzare sempre su una superficie piana e uniforme.
Sollevare sempre l'articolo con due persone per riposizionarlo.
NON posizionare l'articolo vicino a un radiatore o alla luce diretta del sole.
NON collocare oggetti caldi o freddi direttamente sulla superficie.
NON collocare il prodotto in un ambiente umido.

ES-Ancle la unidad a un montante o pared.
NO permita que los niños se suban a la unidad.
Utilícelo siempre sobre una superficie plana y nivelada.
Levante siempre el artículo con dos personas para recolocarlo.
NO coloque el artículo cerca de un radiador o de la luz solar directa.
NO coloque obj etos calientes o fríos directamente sobre la superficie.
NO coloque el producto en un ambiente húmedo.
NON collocare il prodotto in un ambiente umido.

EN

Dear customer,

Thank you for purchasing this product. So that your appliance serves you well, please read all the instructions in this user's manual. If you have any questions, please contact our customer care center.

FR

Cher client,

Nous vous remercions d'avoir acheté ce produit. Afin que vous puissiez profiter pleinement de votre appareil, veuillez lire toutes les instructions de ce manuel d'utilisation. Si vous avez la moindre question, veuillez contacter notre centre d'assistance à la clientèle.

DE

Sehr geehrter Kunde,

Vielen Dank, dass Sie dieses Produkt erworben haben. Damit Ihr Gerät Ihnen gute Dienste leistet, lesen Sie bitte alle Hinweise in diesem Benutzerhandbuch. Wenn Sie Fragen haben, wenden Sie sich bitte an unser Kundendienstzentrum.

ES

Queridos clientes,

Gracias por comprar este producto. Para que su electrodoméstico le sirva mejor, lea todas las instrucciones de este manual del usuario. Si tiene alguna pregunta, comuníquese con nuestro Centro de Atención al Cliente.

IT

Caro Cliente,

Grazie per aver acquistato questo prodotto. Per servirti meglio con questo apparecchio ti prego di leggere tutte le istruzioni in presente manuale utente. In caso di dubbio, si prega di contattare il nostro centro assistenza clienti.

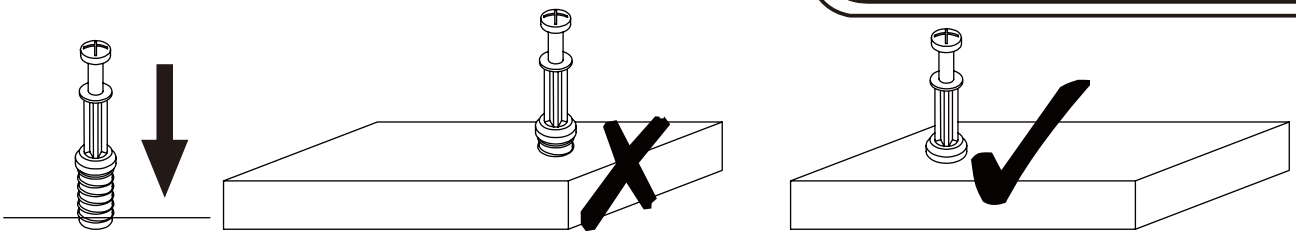

EN_QUICKFIT: Tighten quickfit until shoulder is flush with panel.Do not overtighten or undertighten.
FR_RACCORD RAPIDE:Faites serrer le raccord rapide jusqu'à ce que l'épaulement soit parfaitement encastré dans le panneau. Il ne faut ni trop serrer ni insuffisamment serrer.
ES_QUICKFIT:Apriete quickfit hasta que el hombre se descargue con el panel. NO lo sobreapriete ni lo apriete poco.
DE_QUICKFIT:Ziehen Sie den Quickfit fest, bis die Schulter mit der Platte bündig ist. Bitte nicht zu fest oder zu schwach anziehen.
IT_MONTAGGIO RAPIDO:Stringere il montaggio rapido fino a quando la spalla è a filo con il pannello, non stringere troppo o troppo poco.

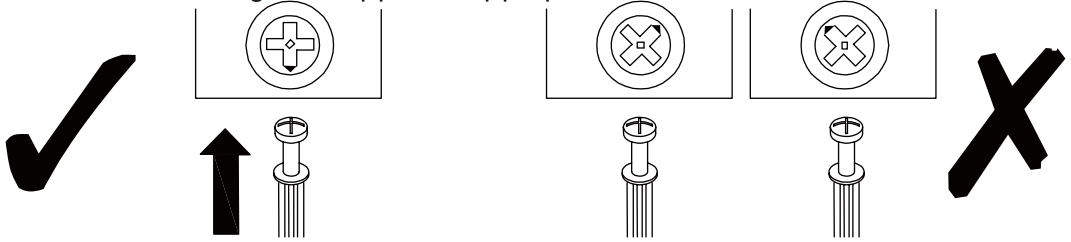

EN_CAM LOCK: When fitting cam lock, ensure starting position is correct before you insert connecting quickfit.
FR_SERRURE BATTEUSE:Avant d'insérer la serrure batteuse, veillez à la bonne orientation avant d'insérer le raccord rapide.
ES_CIERRE DE LA CÁMARA:Cuando instale el cierre de la cámara, asegúrese de que la posición de inicio es correcta antes de que inserte el quickfit conector.
DE_CAM-LOCK:Achten Sie bei der Montage des Cam-Locks auf die richtige Ausgangsposition, bevor Sie den Quickfit einsetzen.
IT_BLOCCAGGIO A CAMMA:Quando si monta il bloccaggio a camma, assicurarsi che la posizione iniziale sia corretta prima di inserire il montaggio rapido di collegamento.

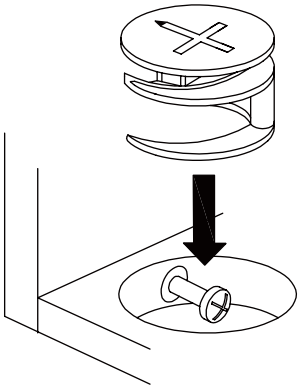

EN_ Quickfit head should be in the centre of the cam lock when the two panels are joined.
Cam lock should be inserted before quickfit.
FR_ Lorsque les deux panneaux sont assemblés, la tête du raccord rapide doit reposer au centre de la serrure batteuse.
Il faut insérer la serrure batteuse avant le raccord rapide.
ES_ El cabezal del quickfit debe estar en el centro del cierre de la cámara cuando se unan los dos paneles.
Se debe insertar el cierre de la cámara antes que el quickfit.
DE_ Der Quickfit-Kopf sollte sich in der Mitte des Cam-Locks befinden, wenn die beiden Platten zusammengefügt sind.
Der Cam-Lock sollte vor dem Quickfit eingesetzt werden.
IT_ La testa del montaggio rapido deve trovarsi al centro del bloccaggio a camma quando i due pannelli sono uniti.
Il Bloccaggio a Camma deve essere inserito prima del montaggio rapido.

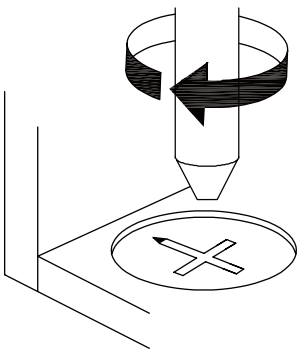

EN_ Turn cam lock clockwise to tighten.
FR_ Faites tourner la serrure batteuse dans le sens des aiguilles d'une montre pour la resserrer.
ES_ Gire el cierre de la cámara en sentido horario para apretarlo.
DE_ Drehen Sie den Cam-Lock im Uhrzeigersinn, um ihn festzuziehen.
IT_ Ruotare il bloccaggio a camma in senso orario per stringere.

HINGE ADJUSTMENT GUIDE

EN_It may be necessary to adjust the hinges so that the doors align.Use the instructions below as a guide.
FR_Il est parfois nécessaire d'ajuster les charnières pour un meilleur alignement des portes. Servez-vous des instructions ci-dessous comme guide.
ES_Puede que sea necesario ajustar los quicios de forma que se alineen las puertas. Use las instrucciones que aparecen debajo como guía.
DE_Möglicherweise müssen Sie die Scharniere so einstellen, dass die Türen ausgerichtet sind. Verwenden Sie die nachstehenden Anweisungen als Leitfaden.
IT_Potrebbe essere necessario regolare le cerniere in modo che le porte siano allineate. Per fare ciò attenersi alle istruzioni sottostanti.

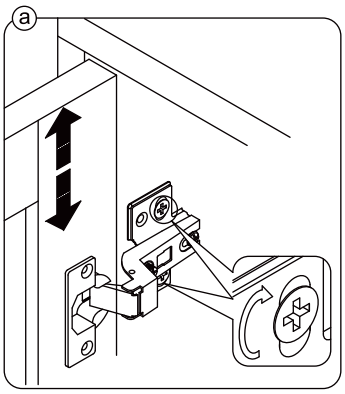

EN_To adjust the door vertically loosen the screw asshown and move up and down as needed.
FR_Si vous souhaitez régler la porte **verticalement**, desserrez la vis comme indiqué et déplacez la porte de haut en bas selon les besoins.
ES_Para ajustar la puerta **verticalmente** afloje el tornillo tal y como se muestra y muévalo hacia arriba o hacia abajo según sea necesario.
DE_Um die Tür **vertikal** auszurichten, lösen Sie die Schraube wie abgebildet und bewegen Sie sie nach Bedarf nach oben oder nach unten.
IT_Per allineare la porta **verticalmente** allentare la vite come mostrato e spostarla in alto o in basso secondo necessità.

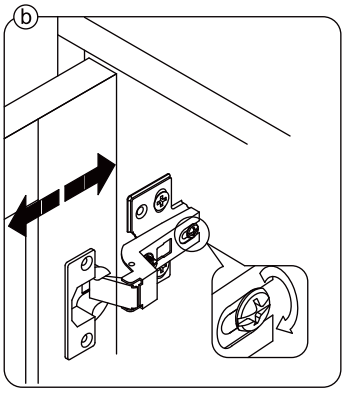

EN_To adjust the gap from the door to the main frame turn the screw clockwise or anti-clockwise as needed.
FR_Si vous souhaitez ajuster **l'écart** entre la porte et le cadre principal, tournez la vis dans le sens des aiguilles d'une montre ou dans le sens inverse, si nécessaire.
ES_Para ajustar el **espacio** desde la puerta al marco principal, gire el tornillo en sentido horario o antihorario, según se necesite.
DE_Um den **Abstand** von der Tür zum Hauptrahmen auszurichten, drehen Sie die Schraube je nach Bedarf im oder gegen den Uhrzeigersinn.
IT_Per regolare lo **spazio** tra la porta e il telaio principale, avvitare o svitare la vite secondo necessità.

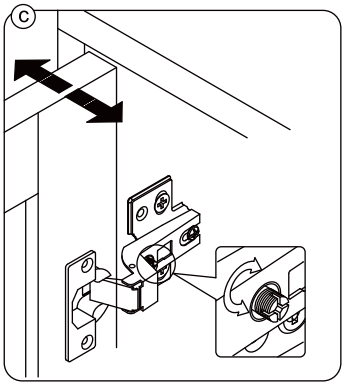

EN_To adjust the door laterally adjust the screw as shown by turning clockwise or anti-clockwise.
FR_Si vous souhaitez ajuster la porte **latéralement**, ajustez la vis comme indiqué en tournant dans le sens des aiguilles d'une montre ou dans le sens inverse des aiguilles d'une montre.
ES_Para ajustar la puerta **lateralmente** ajuste el tornillo tal y como se muestra girándolo en sentido horario y antihorario.
DE_Um die Tür **seitlich** auszurichten, stellen Sie bitte die Schraube wie abgebildet durch Drehen im oder gegen den Uhrzeigersinn ein.
IT_Per allineare la porta **lateralmente** regolare la vite come mostrato, avvitandola o svitandola.

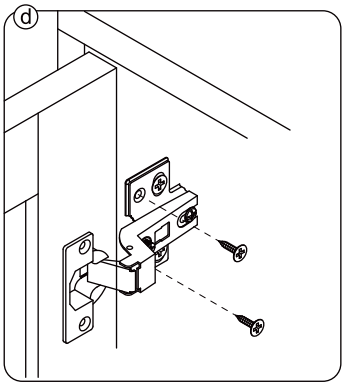

EN_Please fix other screws
FR_Merci de serrer les autres vis.
ES_Fije los demás tornillos
DE_Befestigen Sie bitte die anderen Schrauben
IT_Fissare le altre viti

PARTS

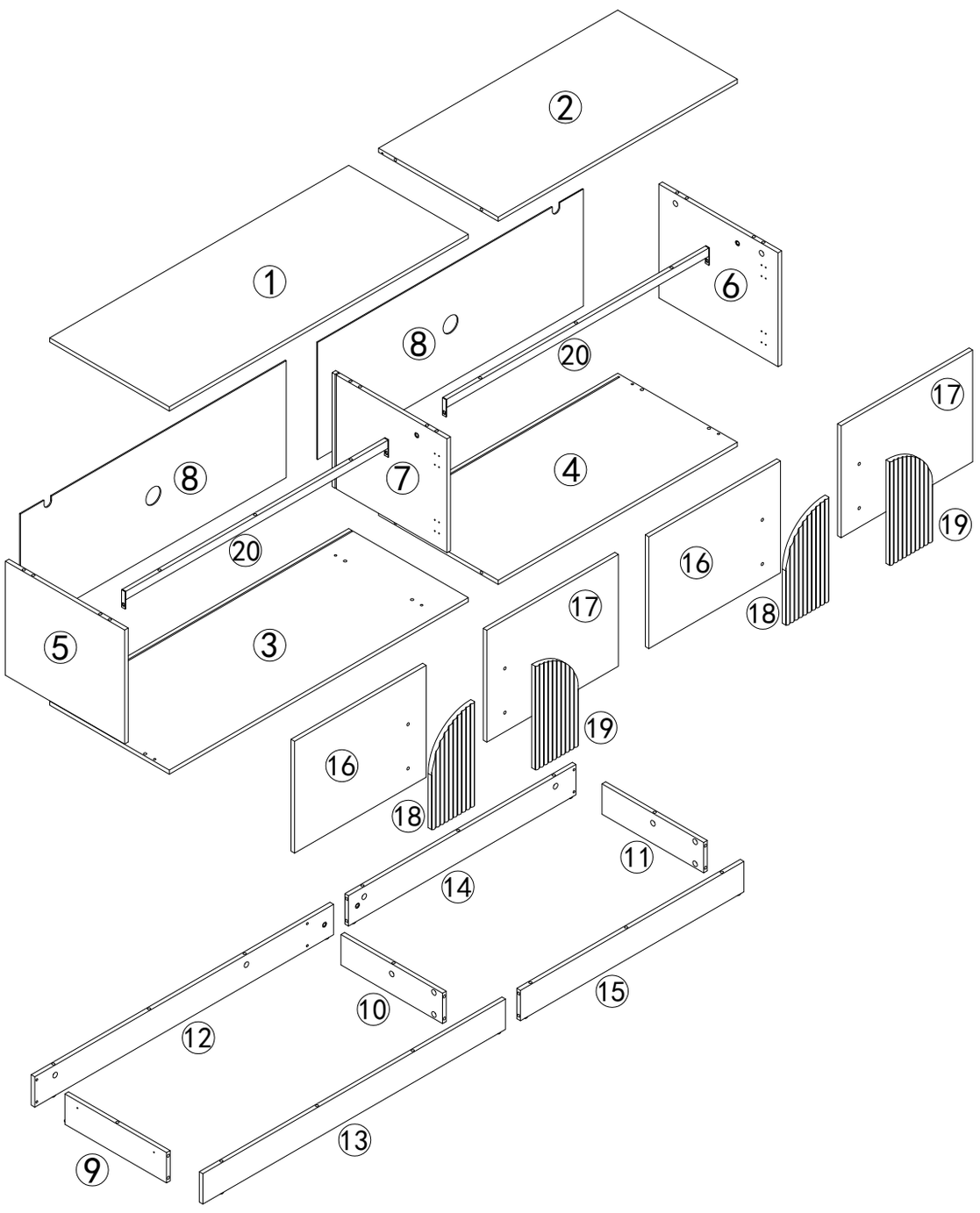

PARTS

① 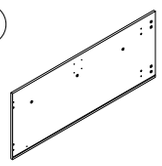	② 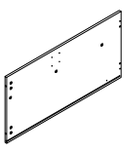	③ 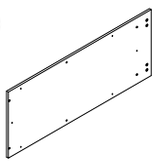	④ 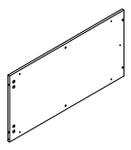	⑤ 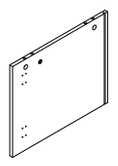
1PC	1PC	1PC	1PC	1PC
⑥ 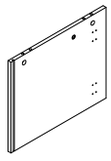	⑦ 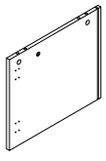	⑧ 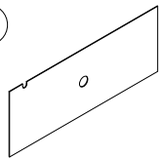	⑨ 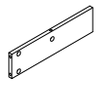	⑩ 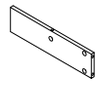
1PC	1PC	2PCS	1PC	1PC
⑪ 	⑫ 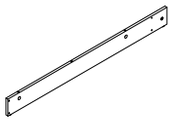	⑬ 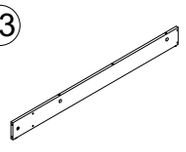	⑭ 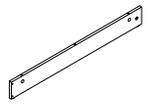	⑮ 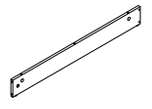
1PC	1PC	1PC	1PC	1PC
⑯ 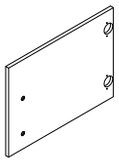	⑰ 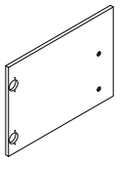	⑱ 	⑲ 	⑳ 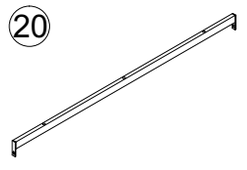
2PCS	2PCS	2PCS	2PCS	2PCS

HARDWARE

A X23  M6x35mm	B X23 	C X56  M3.5x12mm	D X8  M3x16mm	E X1  4mm	F X12  M5x40mm	G X24 	H X4 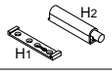
I X24  M6x10mm	J X2  M4x35mm	K X2 	M X2 	N X2  M4x12mm	O X4 	P X8 	Q X8  M6x18mm
S X4 	T X6  M6x32mm	U X2 	V X4 	W X4 M3x12mm	X X4	Y X1	

Step 1

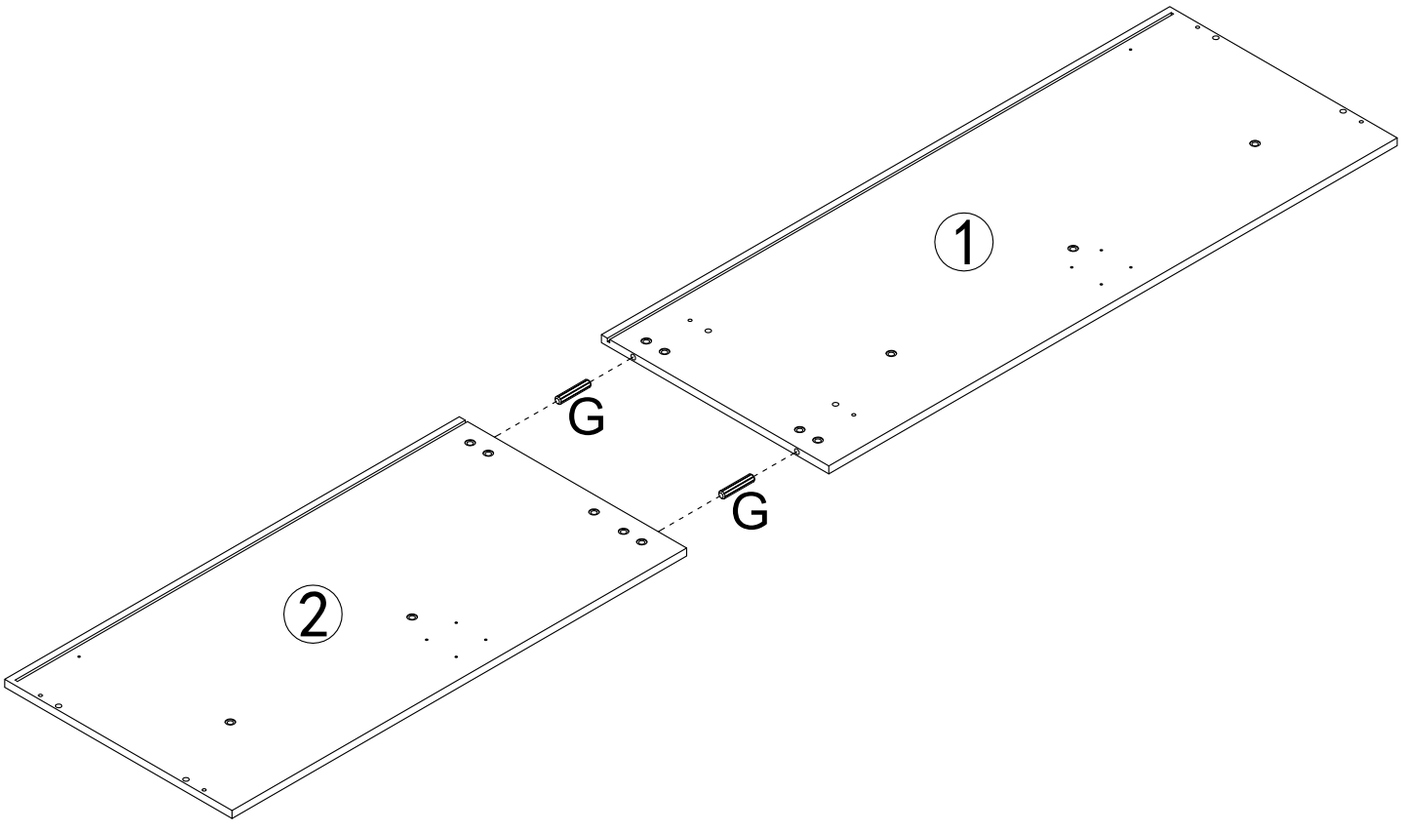

G	X2
	

Step 2

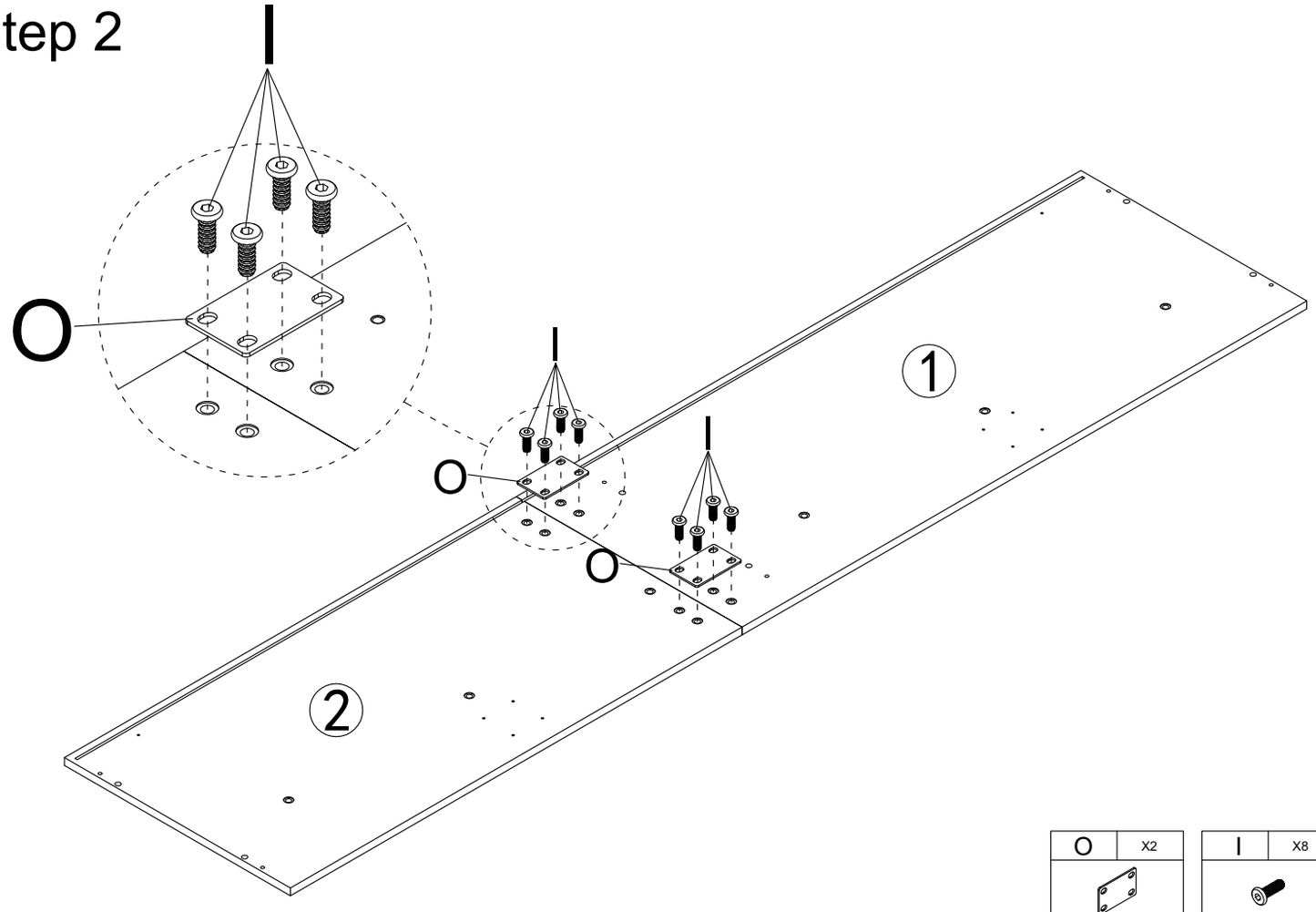

O	X2

I	X8
	M6x10mm

Step 3

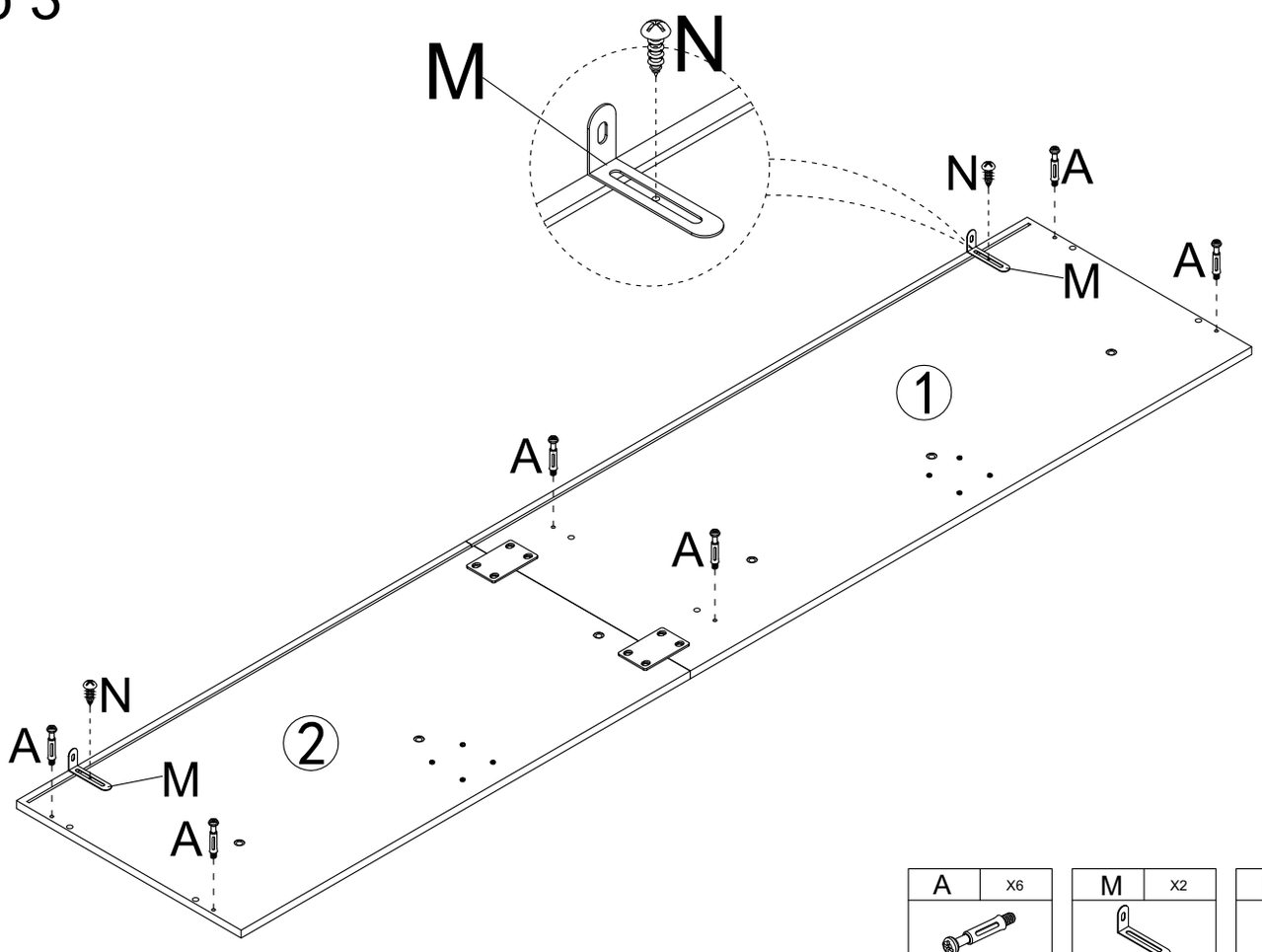

A	X6
M6x35mm	

M	X2

N	X2
M4x12mm	

Step 4

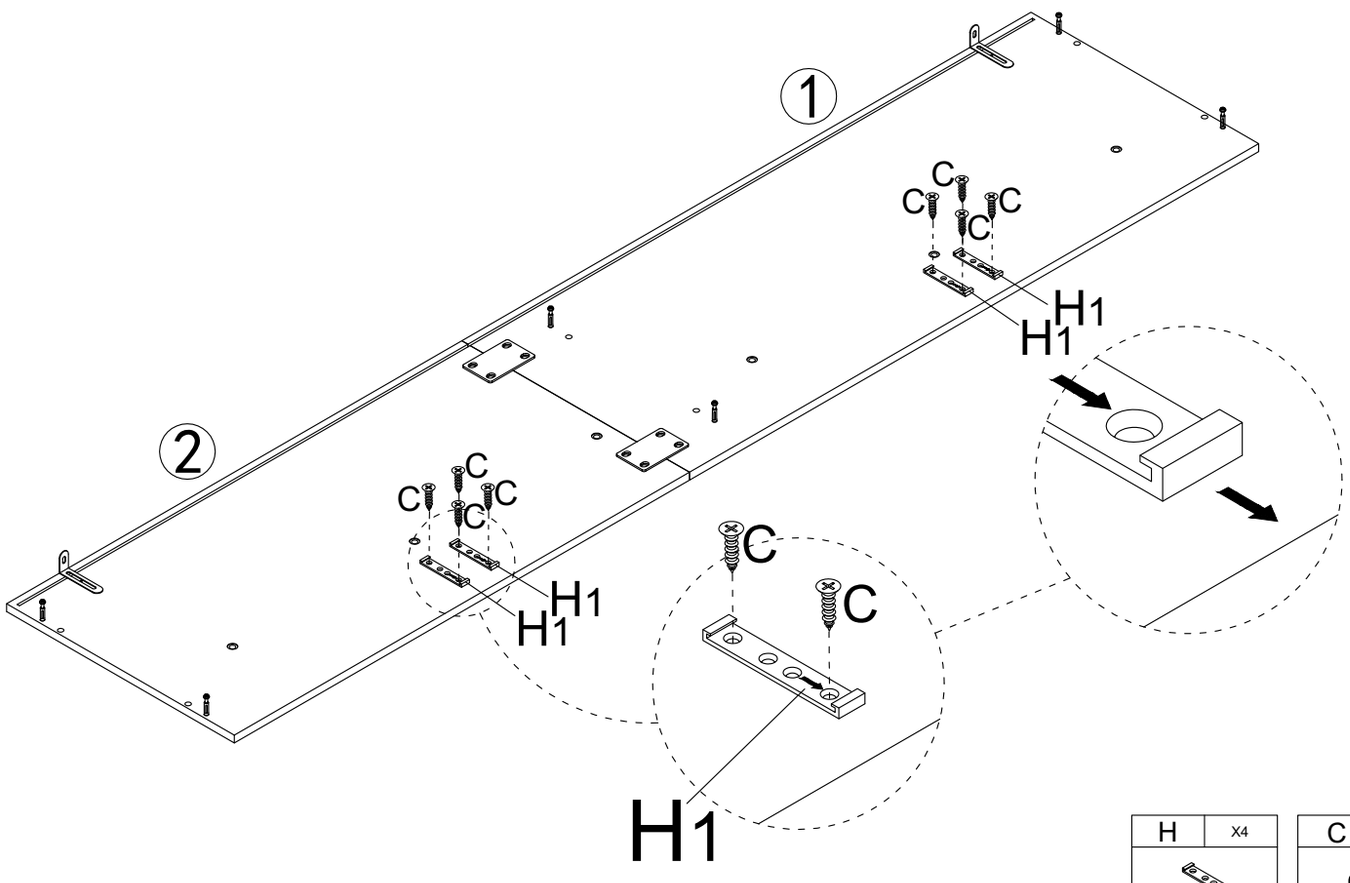

H	X4
H1	

C	X8
M3.5x12mm	

Step 5

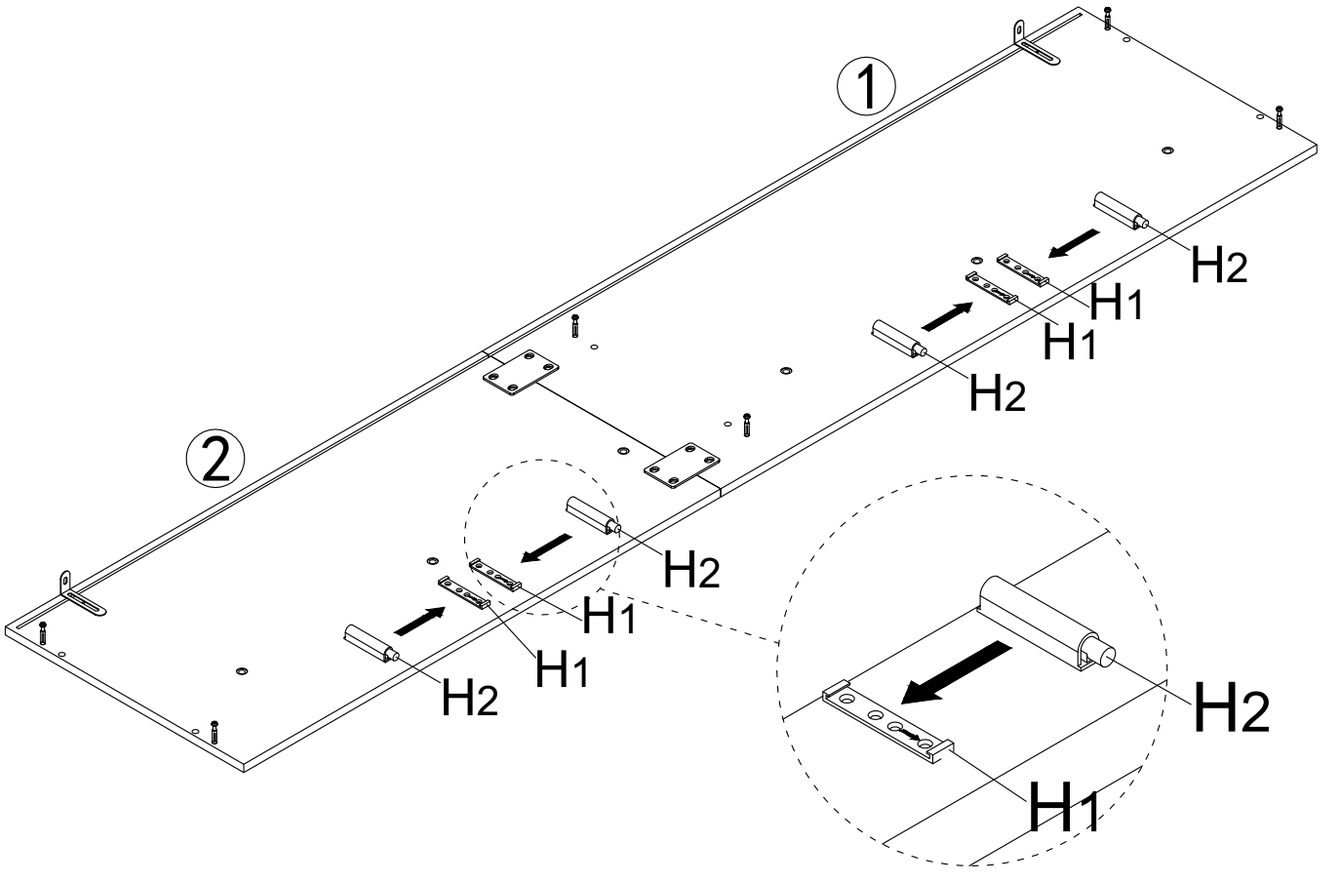

H	X4
	

Step 6

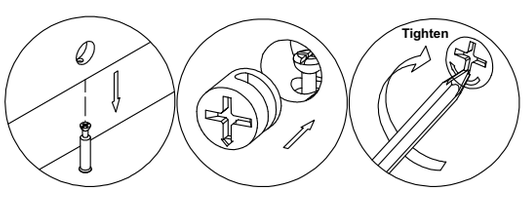

B	X6

G	X6
	

Step 7

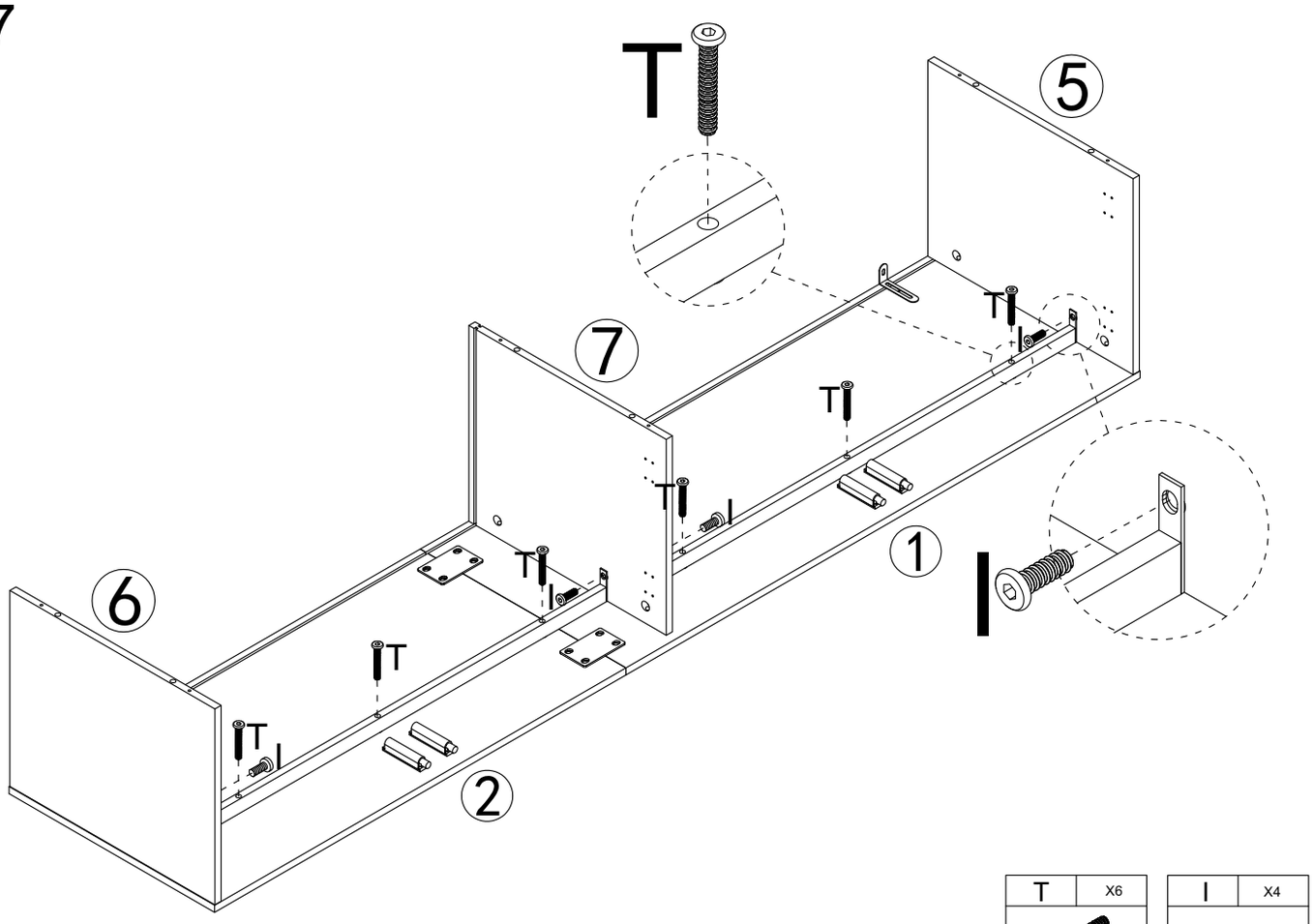

T	X6
M6x32mm	

I	X4
M6x10mm	

Step 8

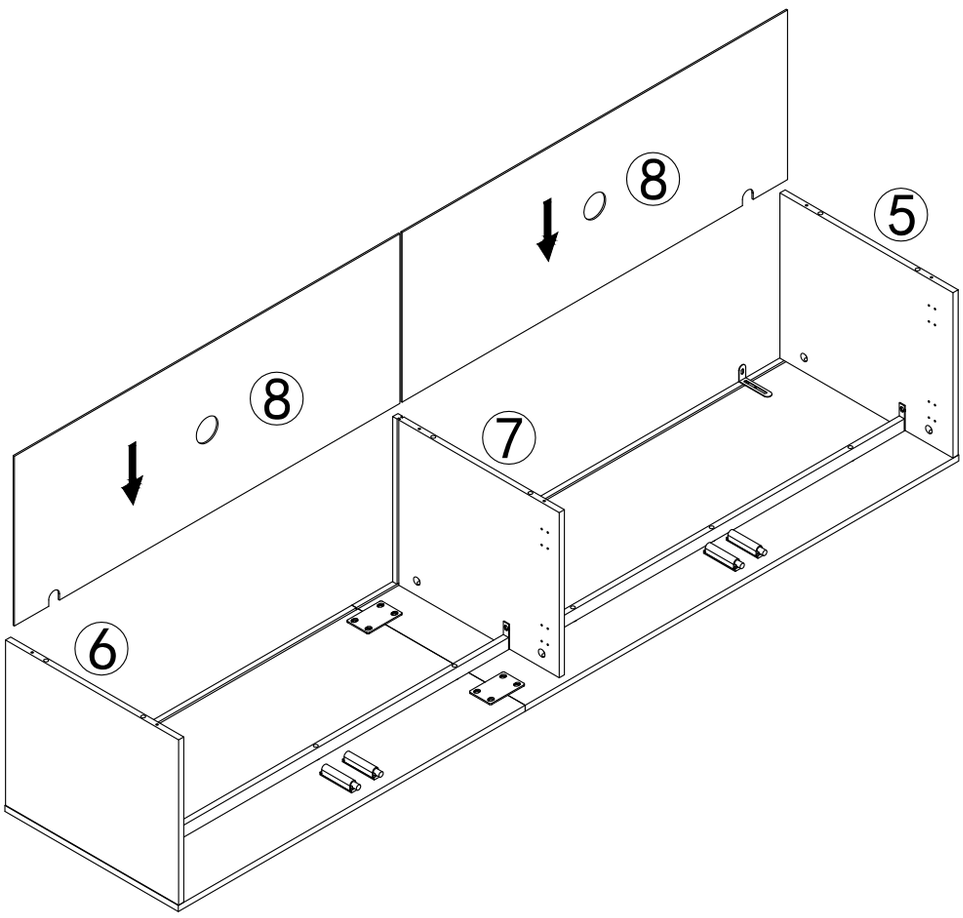

Step 9

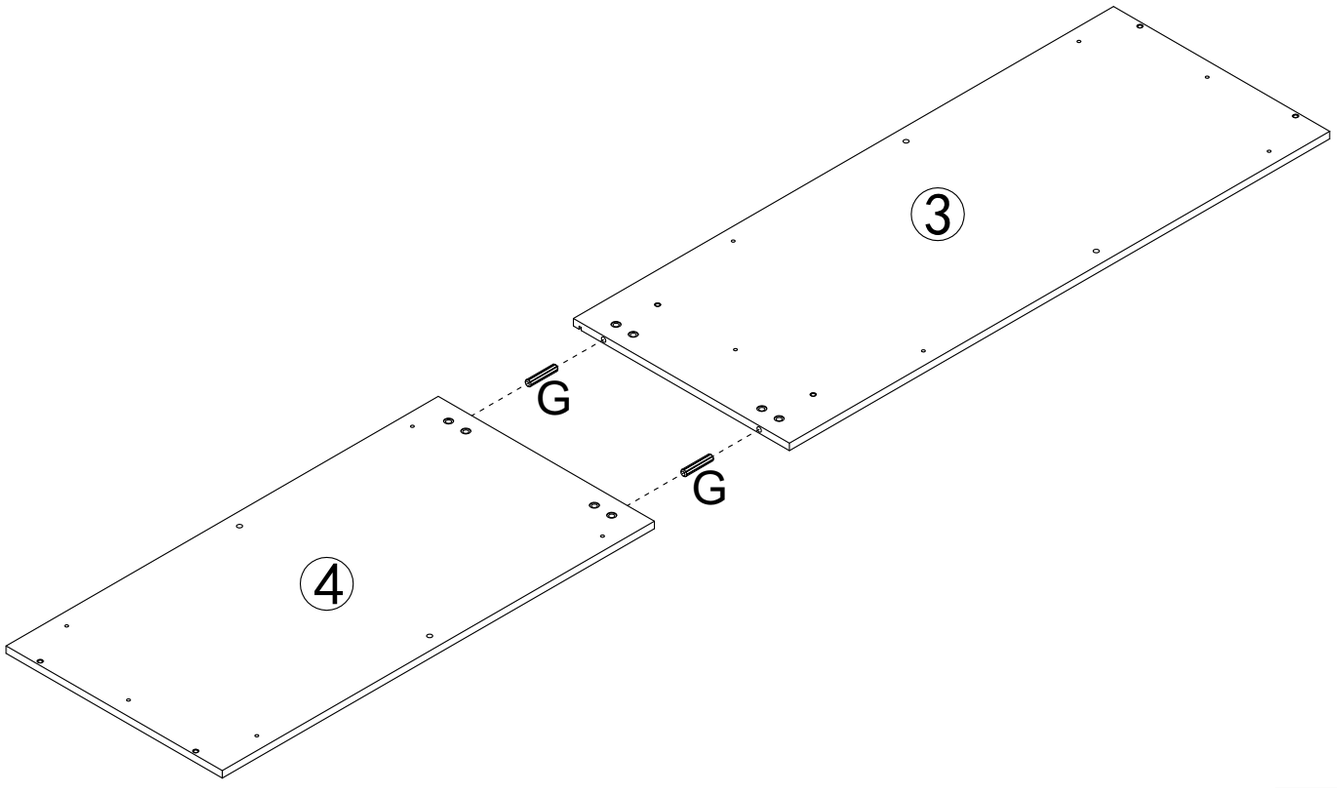

G	X2
	

Step 10

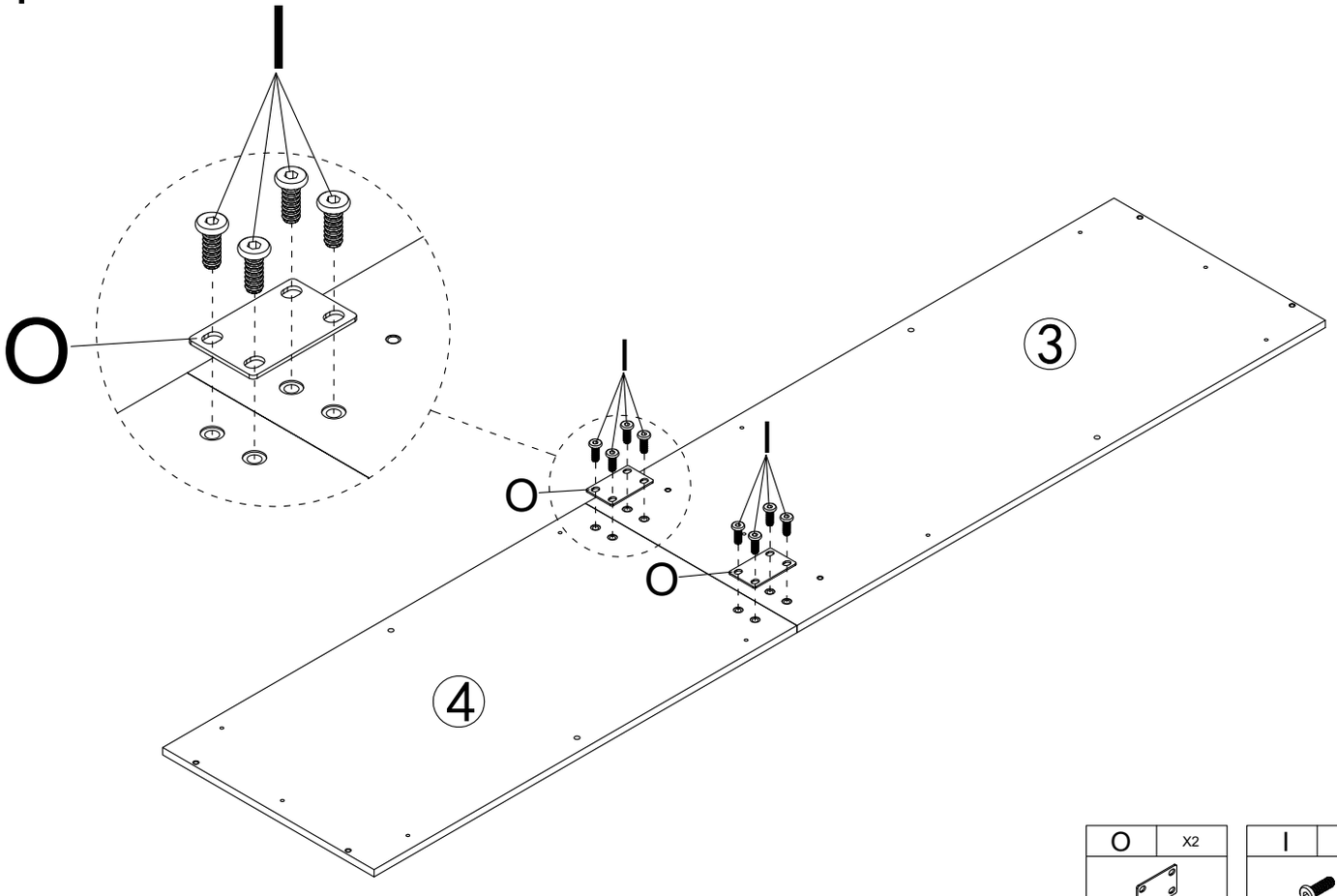

O	X2
	

I	X8
	
M6x10mm	

Step 11

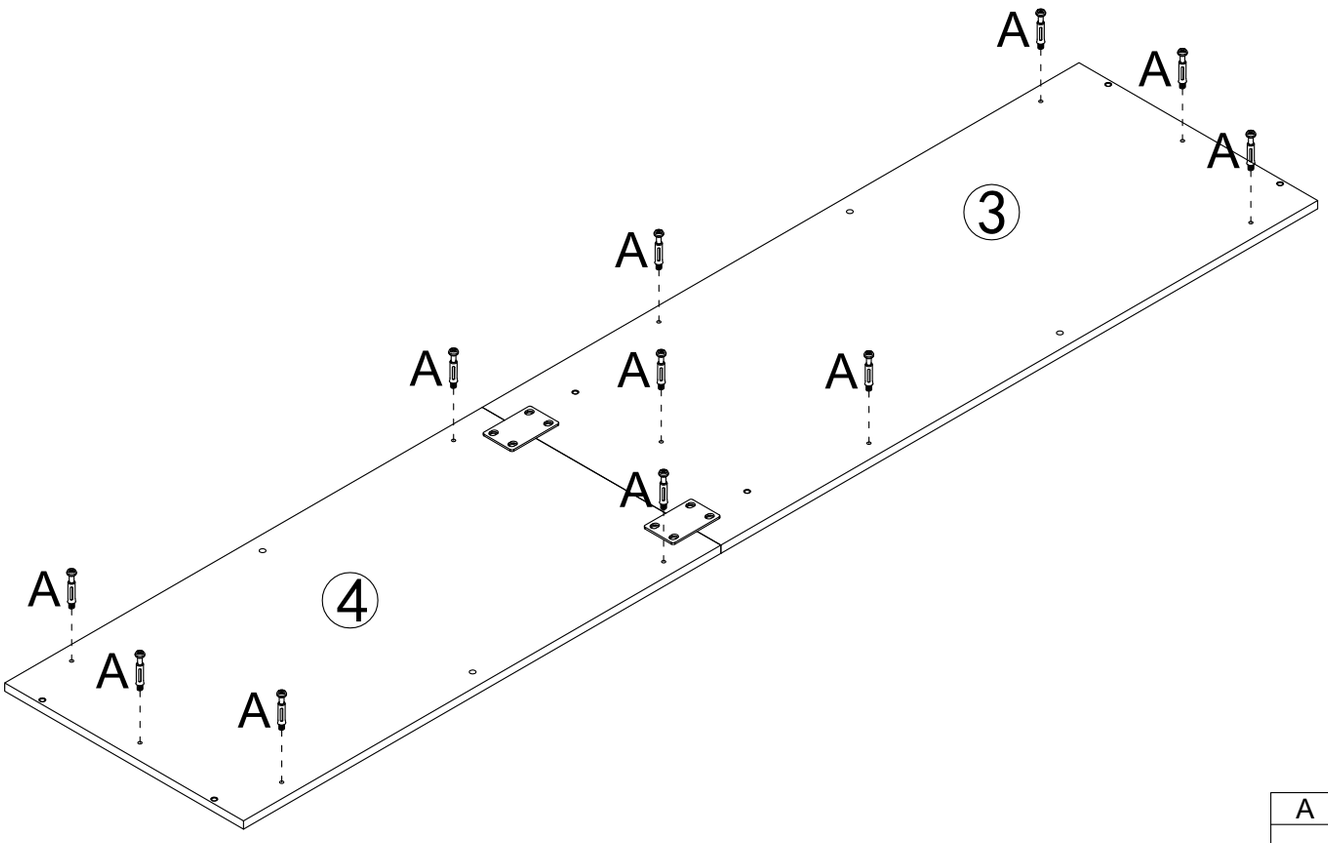

A	X11
	
M6x35mm	

Step 12

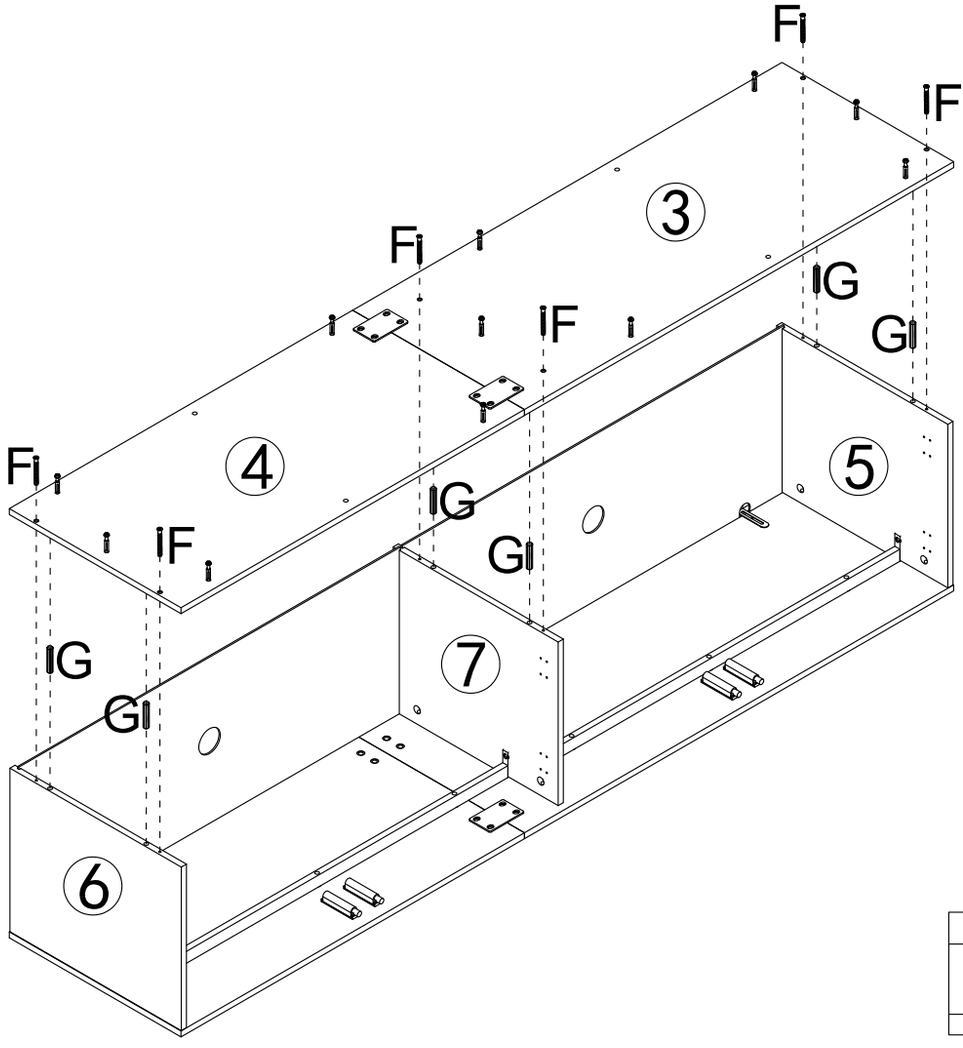

G	X6
	

F	X6
	
M5x40mm	

Step 13

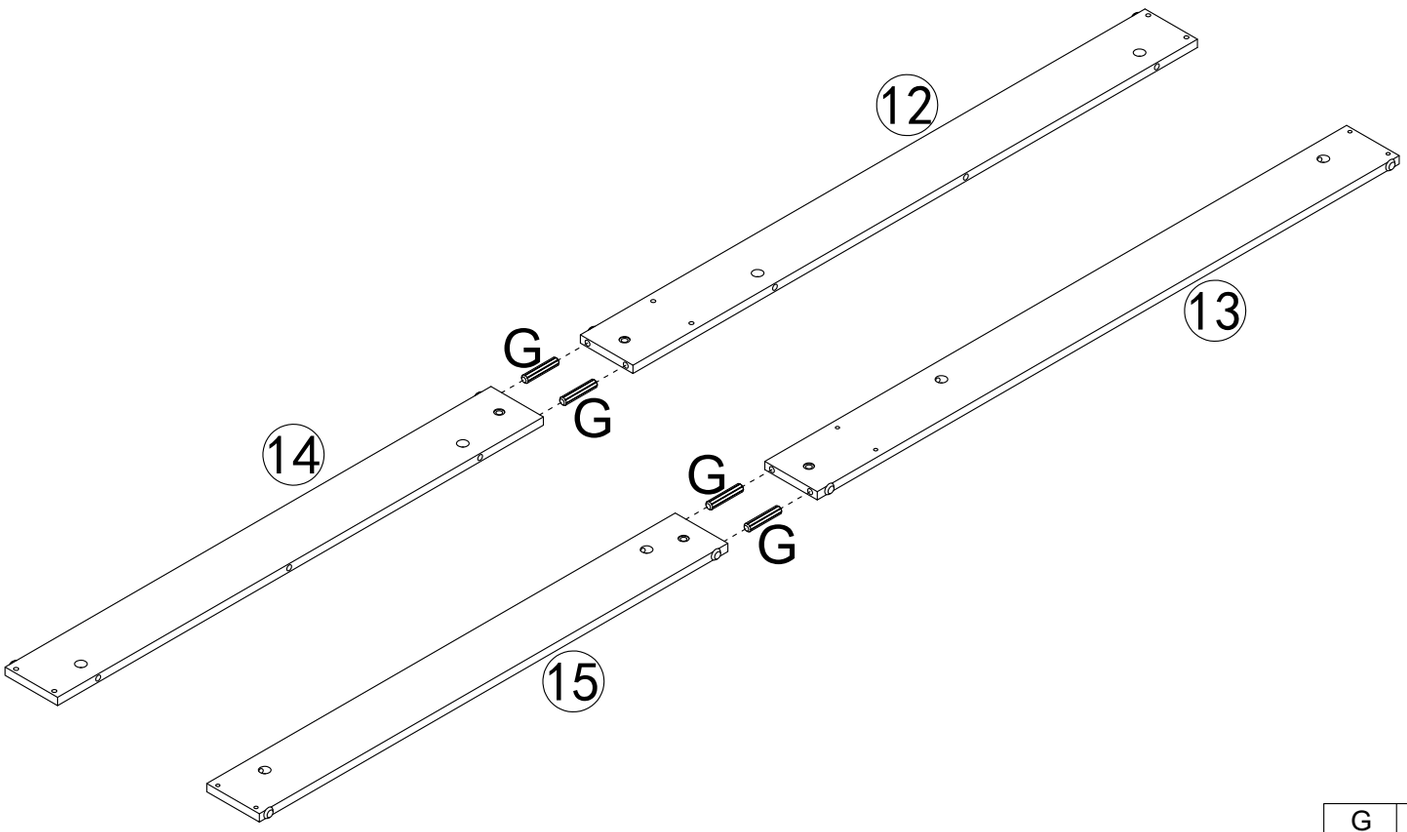

G	X4
	

Step 14

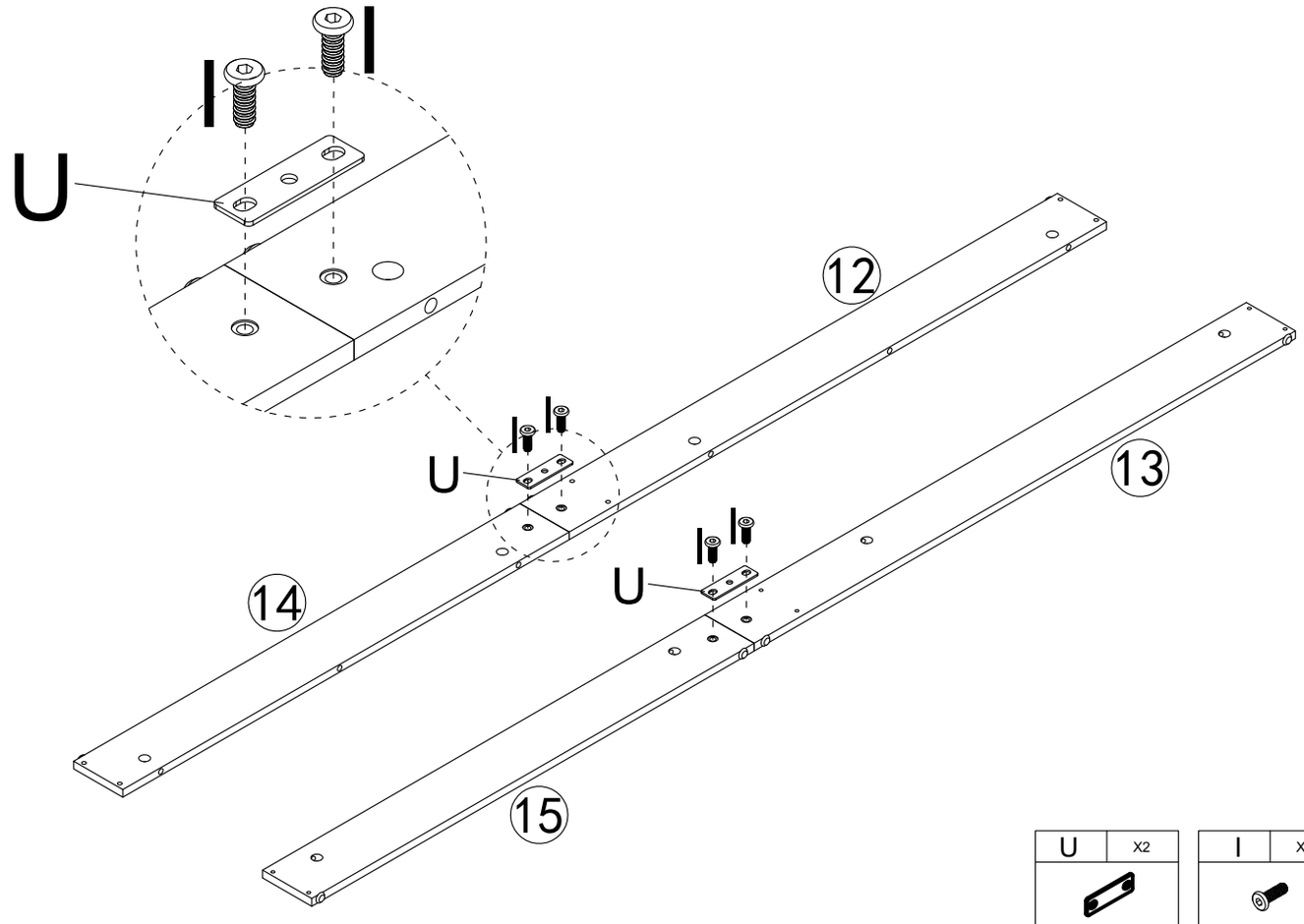

U	X2

I	X4
M6x10mm	

Step 15

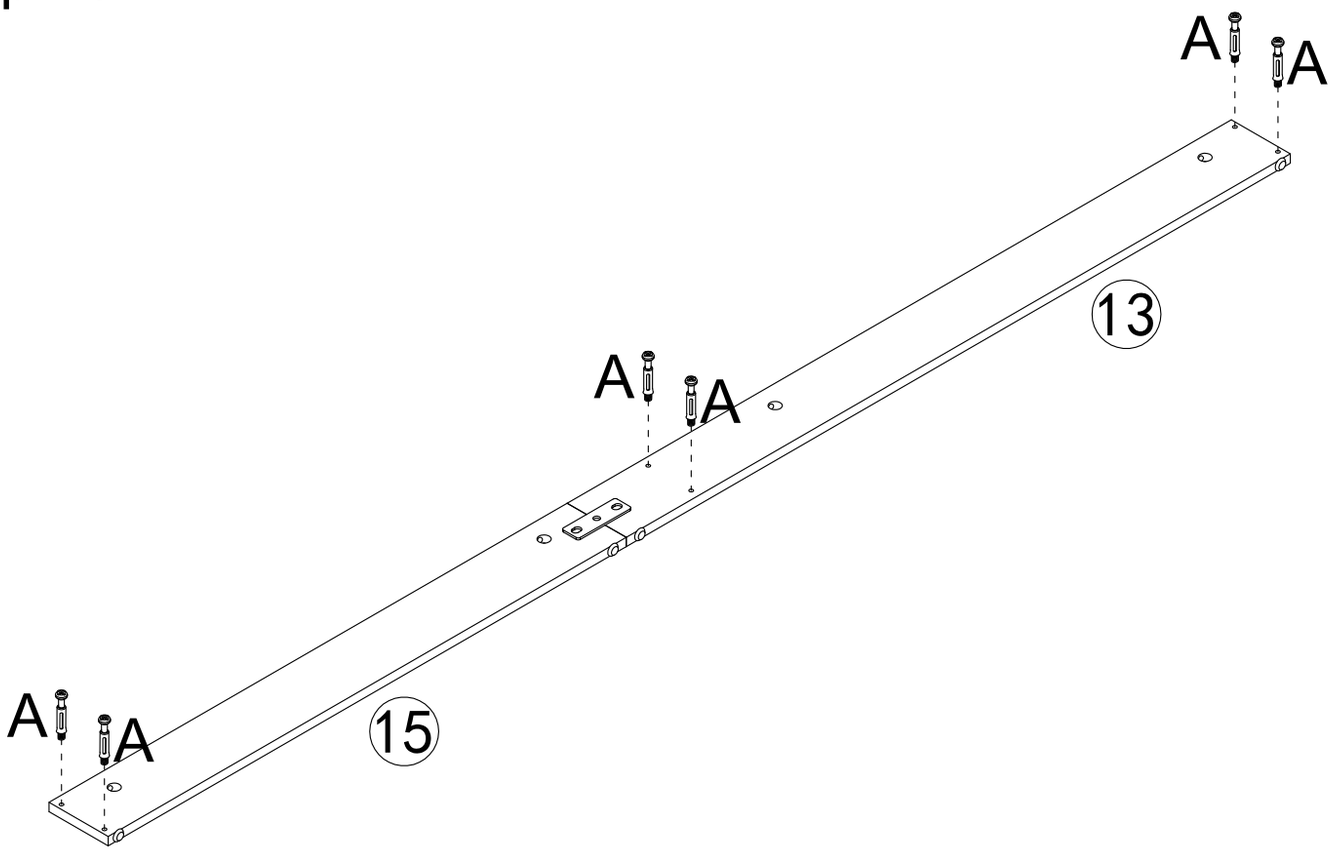

A	X6
	
M6x35mm	

Step 16

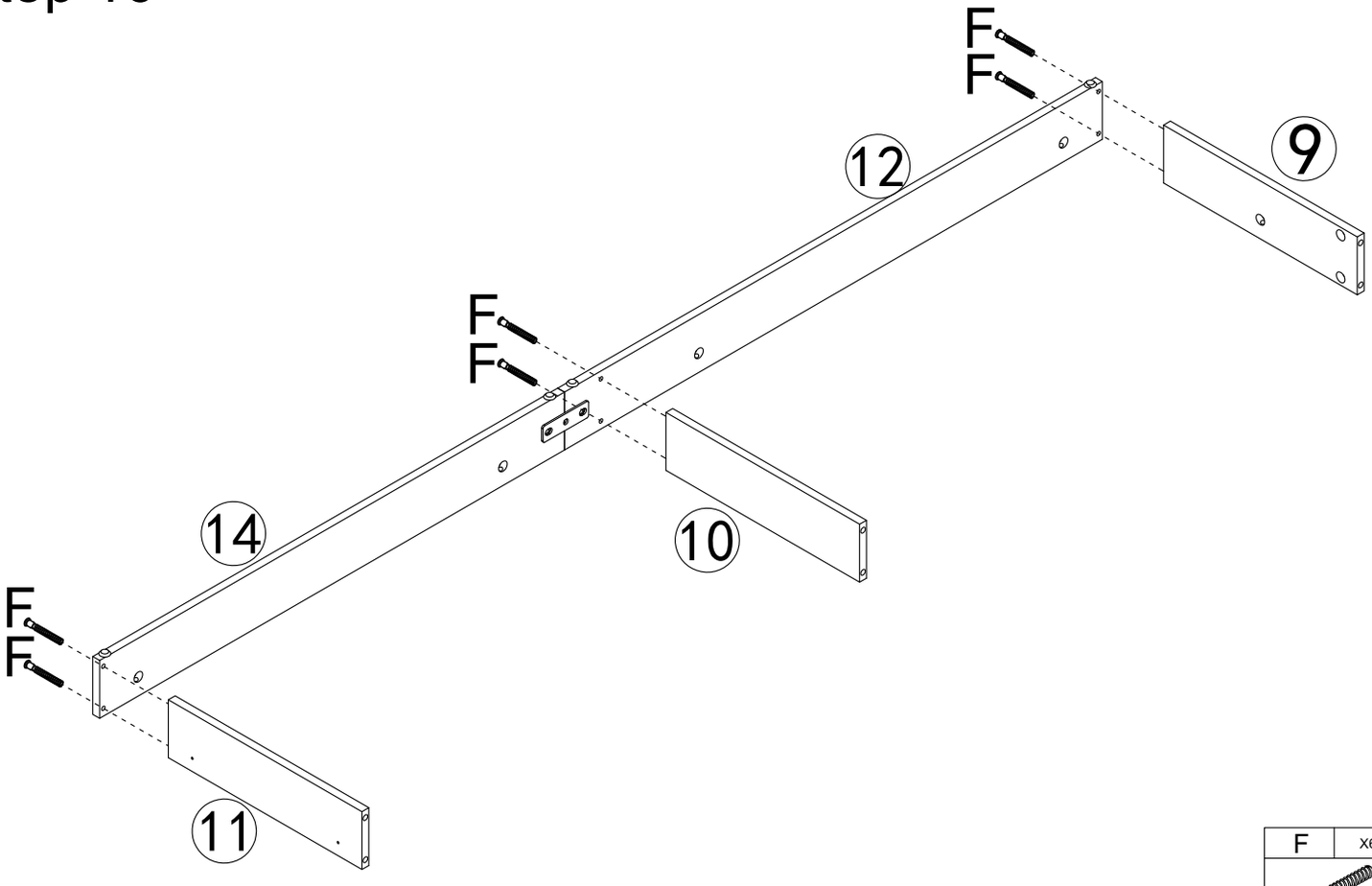

F	X6
	
M5x40mm	

Step 17

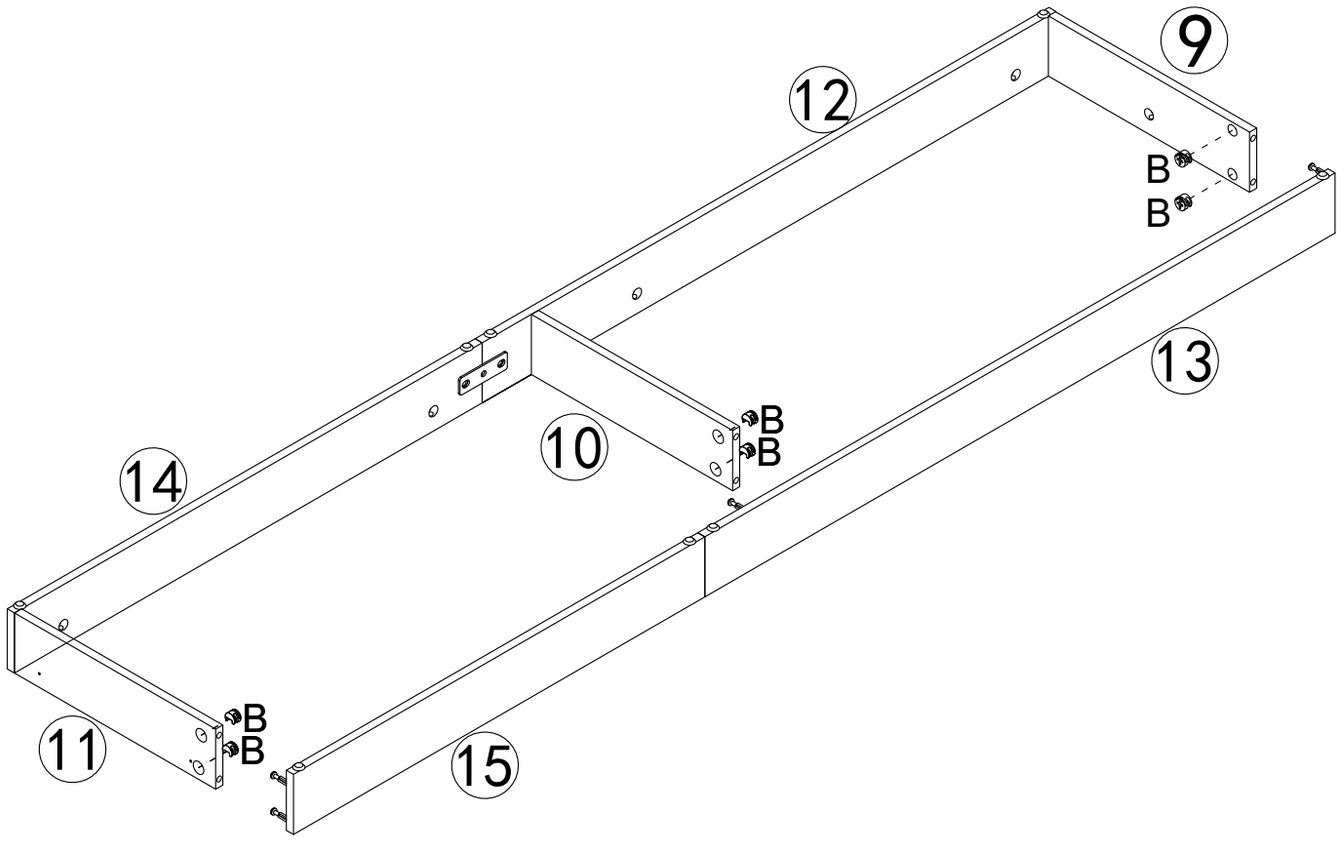

B	X6

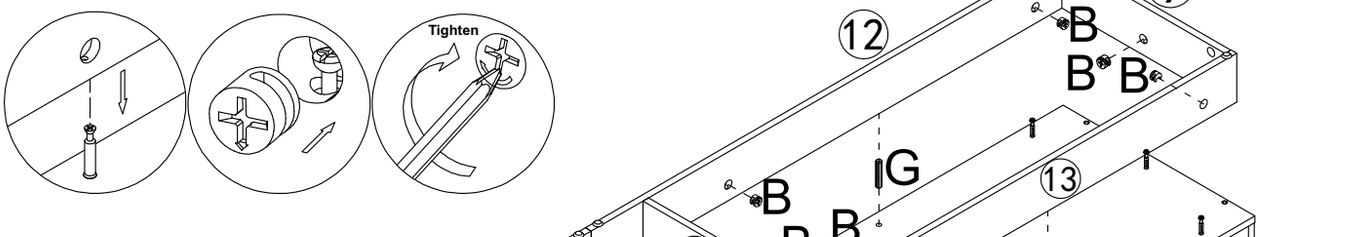

Step 18

G	X4

B	X11

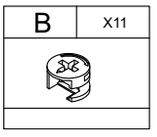

Step 19

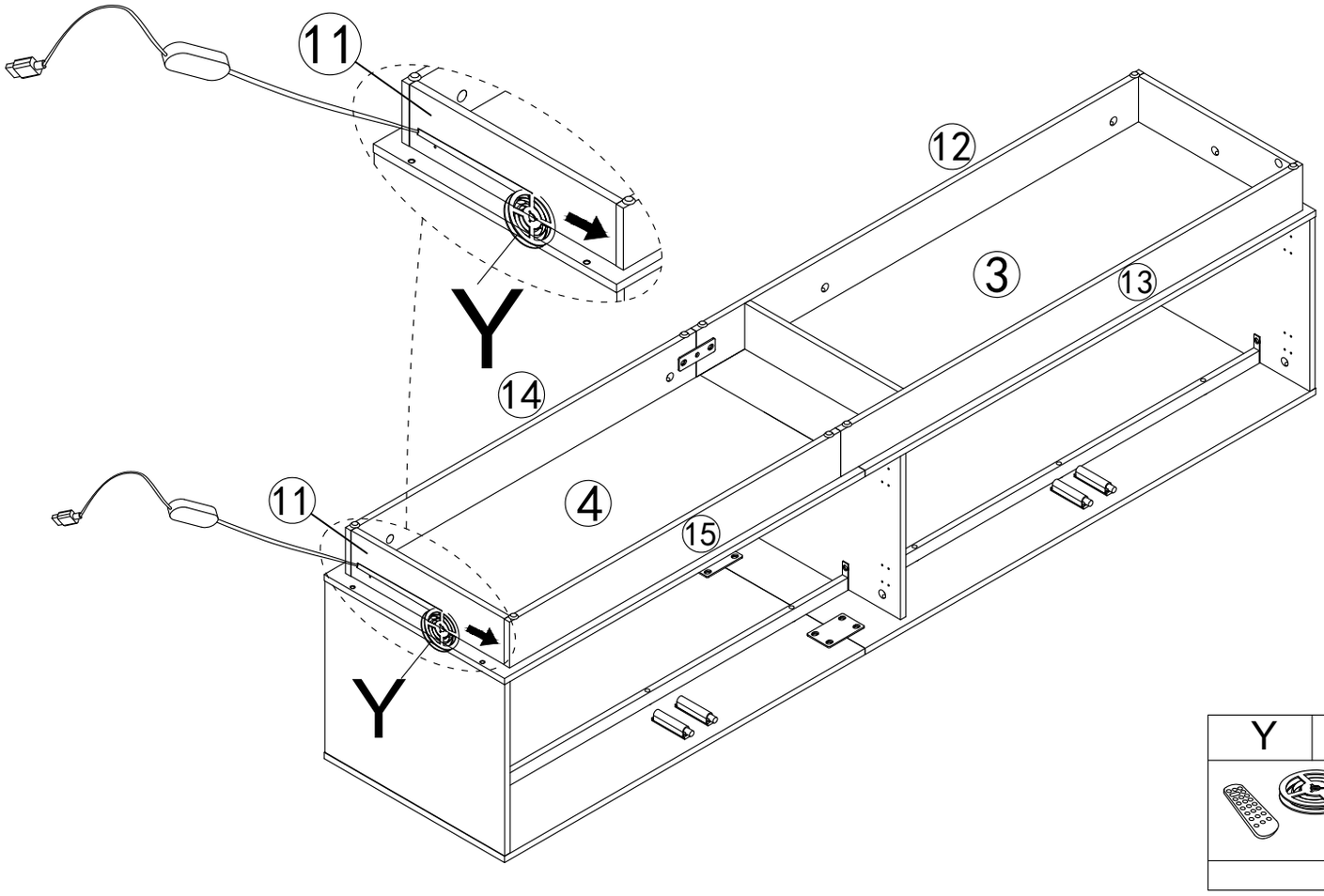

Y	X1

Step 20

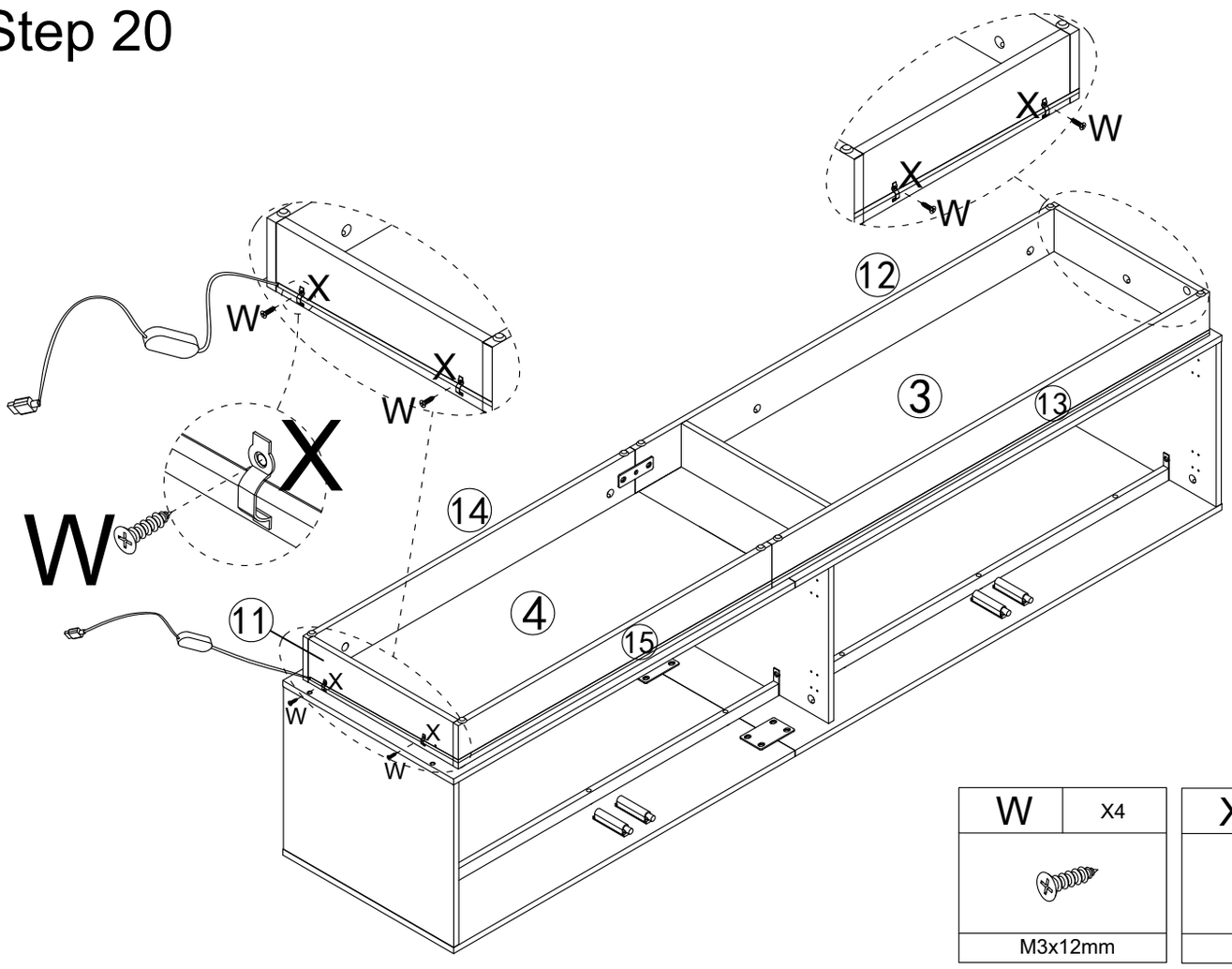

W	X4
M3x12mm	

X	X4
	

Step 21

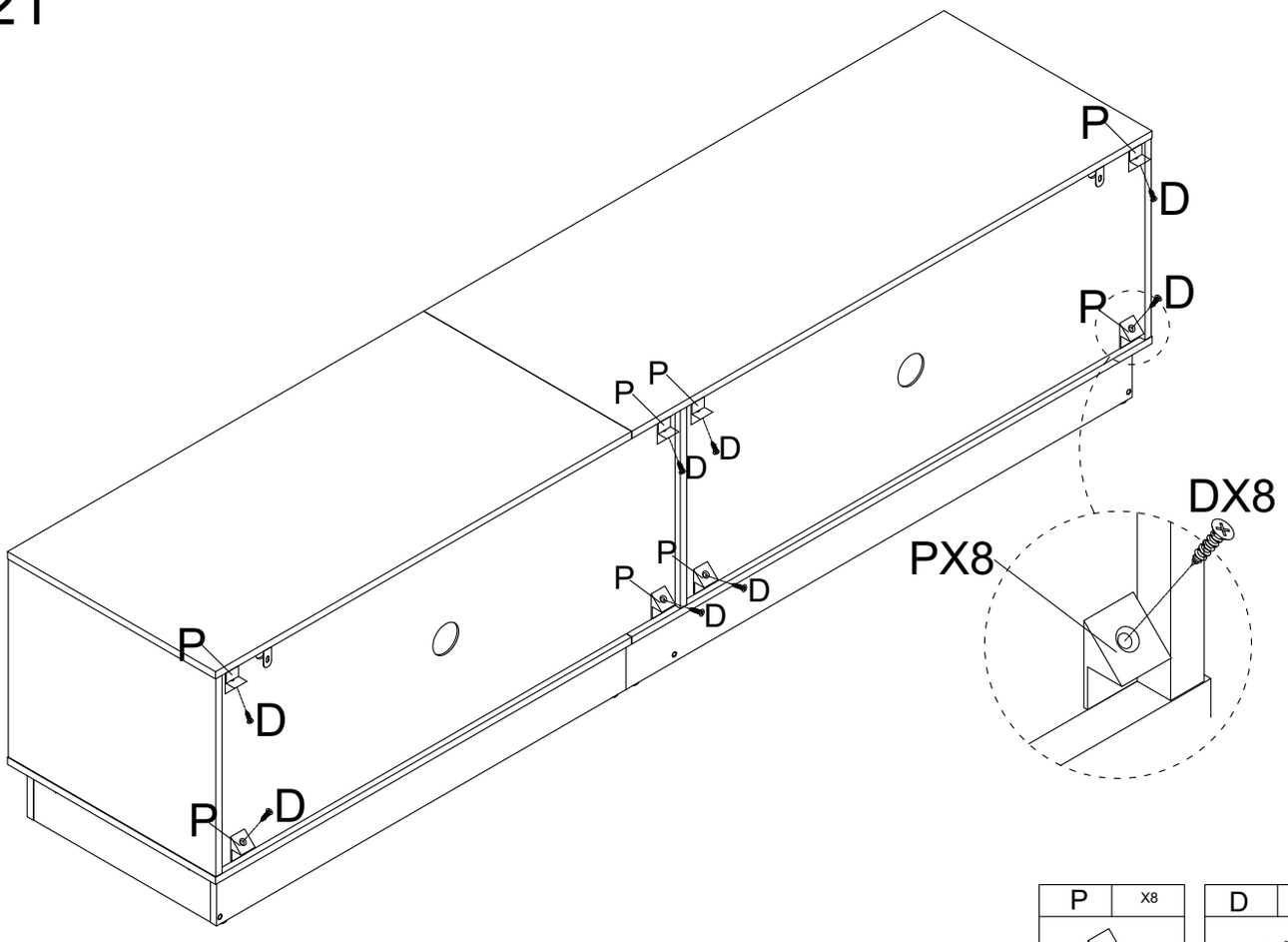

P	X8

D	X8
M3x16mm	

Step 22

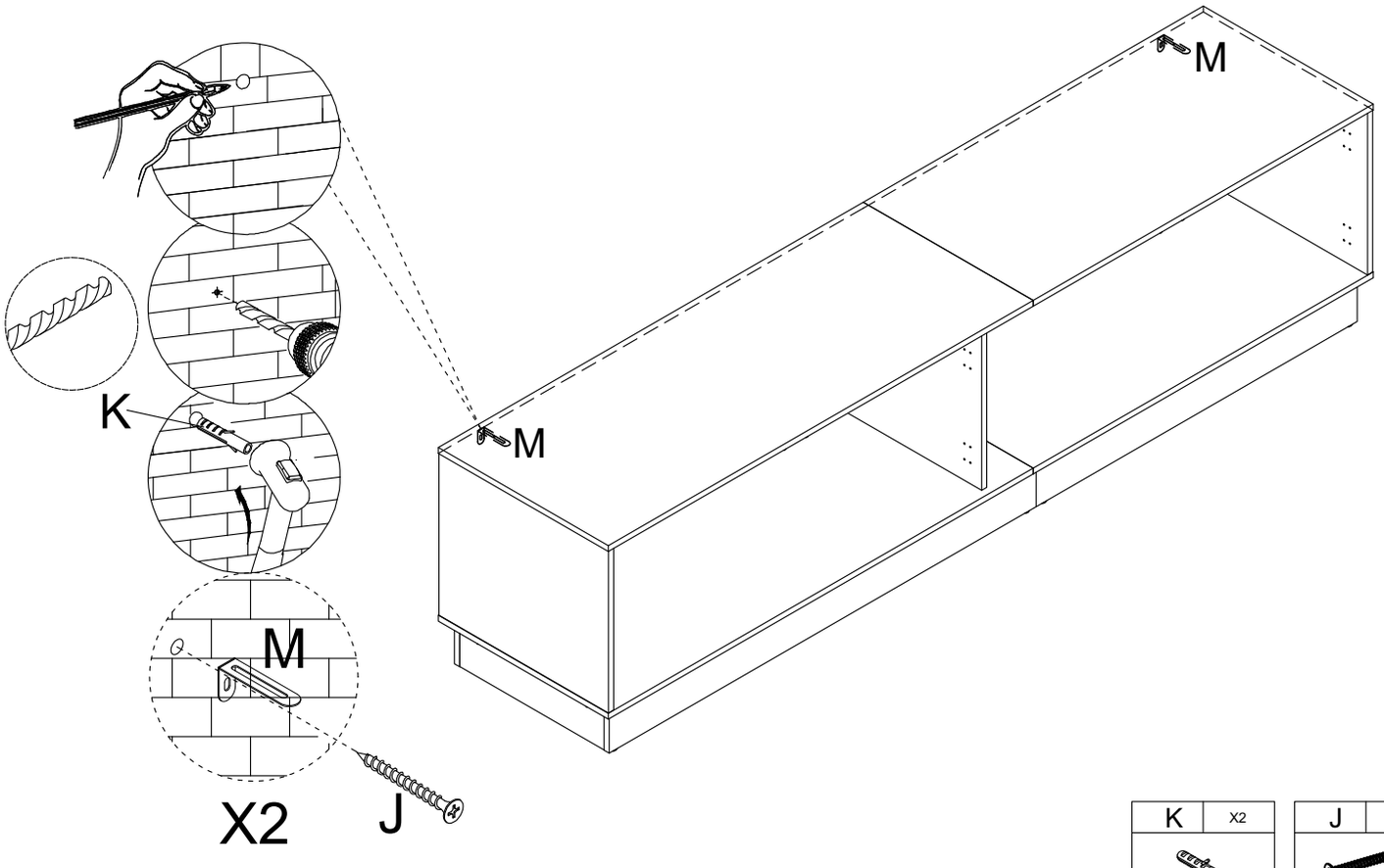

K	X2

J	X2
M4x35mm	

Step 23

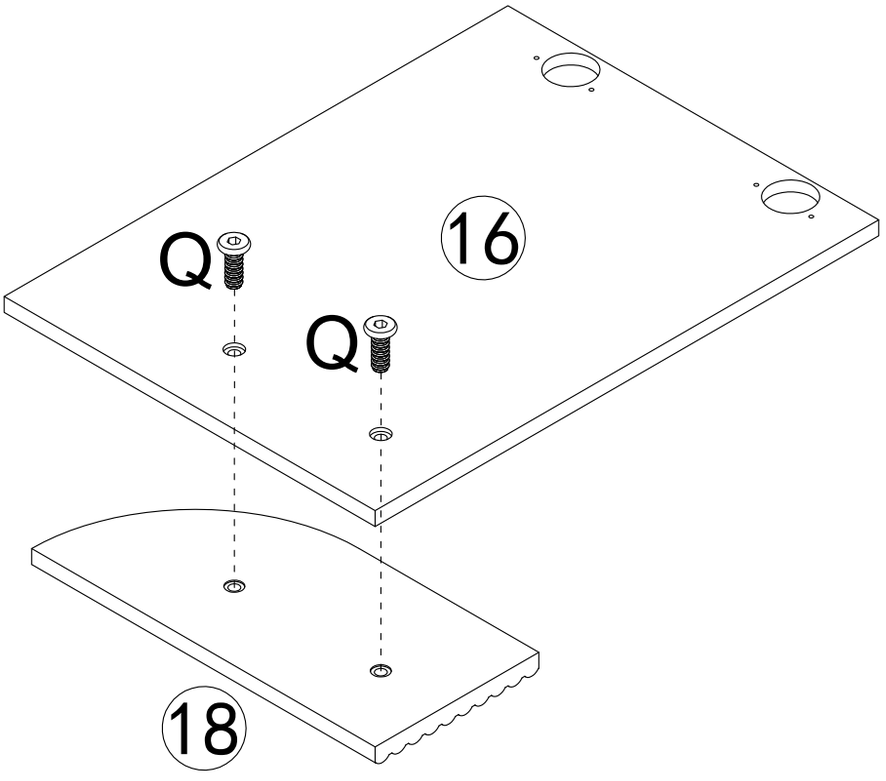

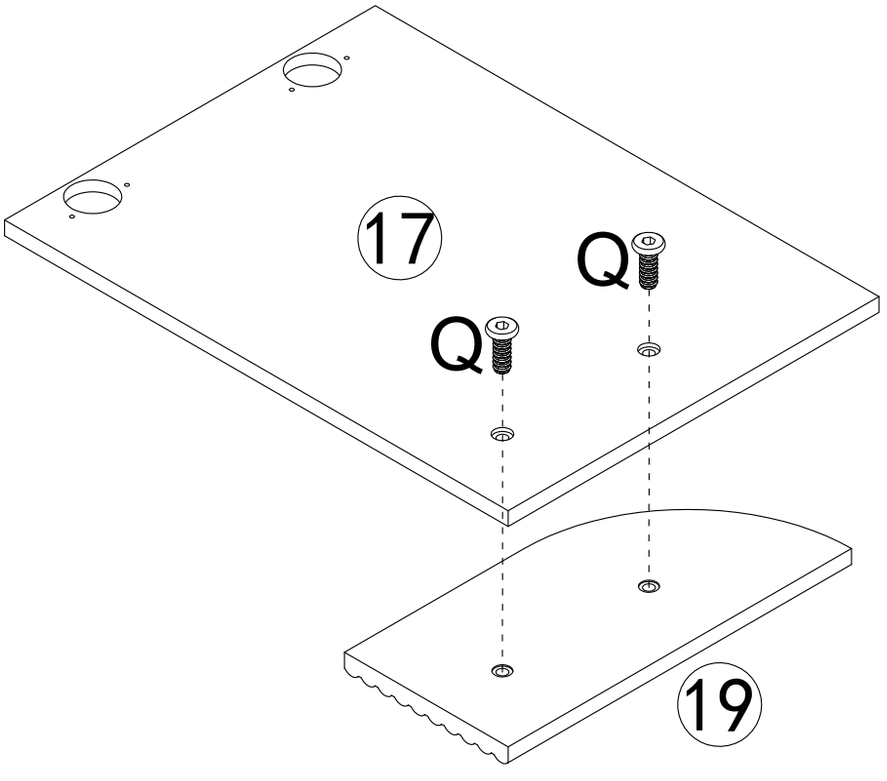

X2

Q	X8
	
M6x18mm	

Step 24

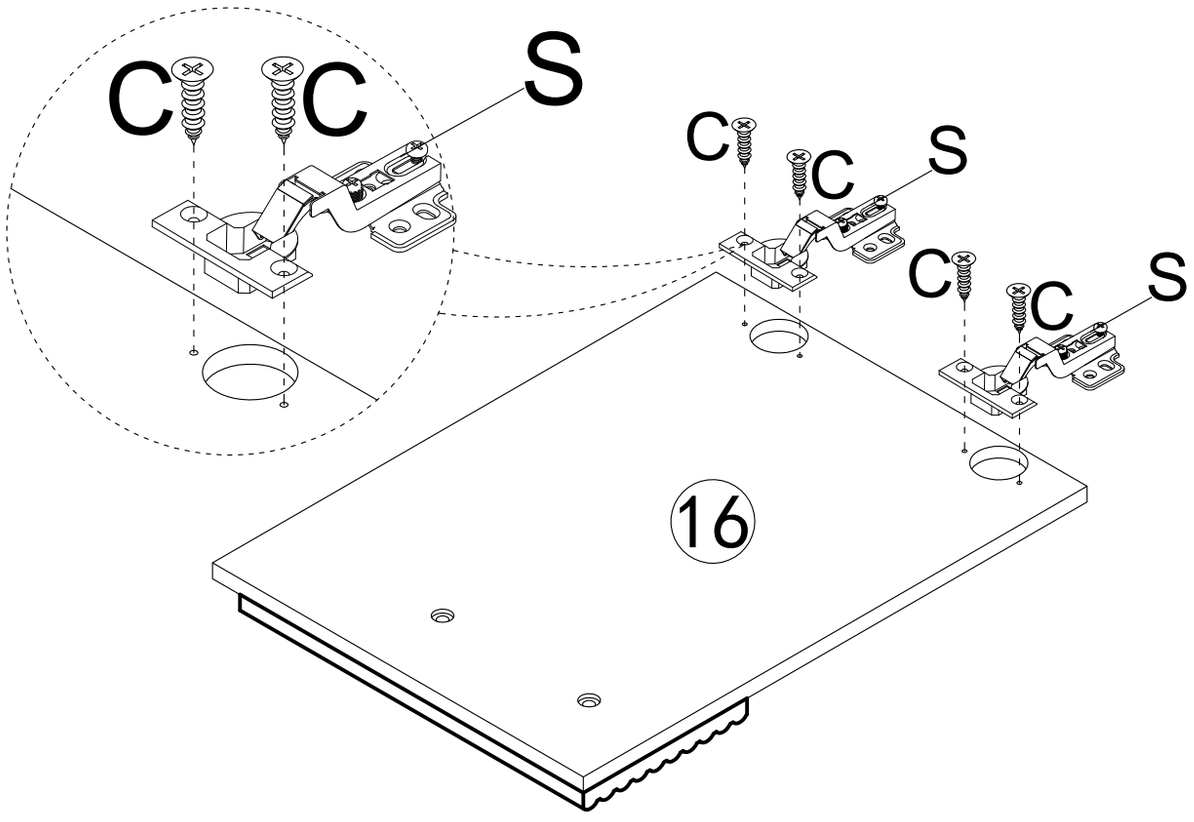

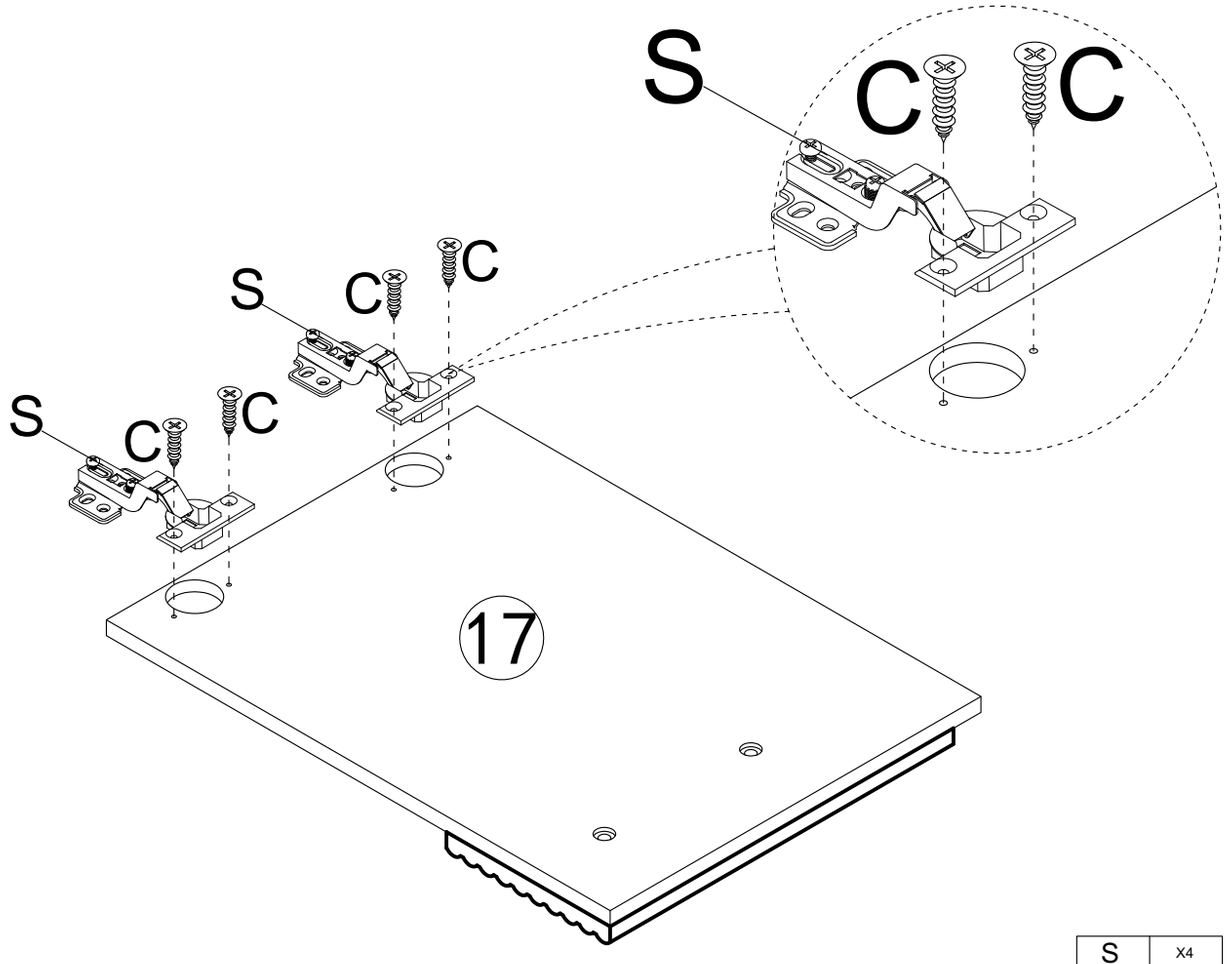

S	X4
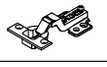	

C	X8
	
M3.5x12mm	

Step 25

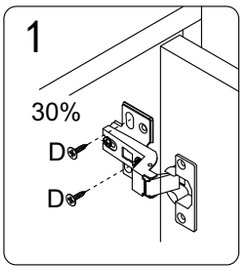

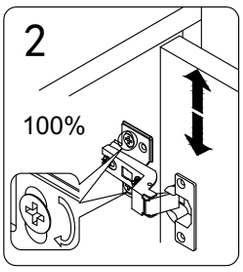

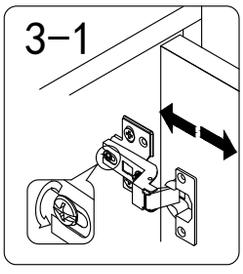

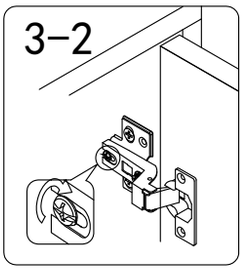

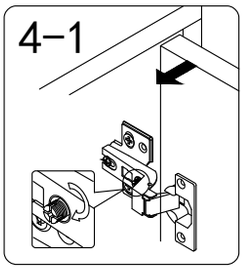

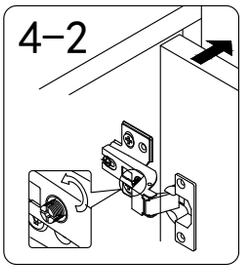

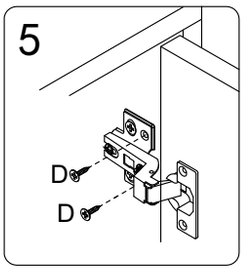

Note: It is forbidden to install the fixing hole screws first, otherwise it will lead to installation failure!

Remarque : Il est interdit d'installer d'abord les vis du trou de fixation, sinon cela entraînera un échec de l'installation !

Hinweis: Es ist verboten, zuerst die Befestigungslochschrauben zu montieren, da dies sonst zu einem Installationsfehler führt!

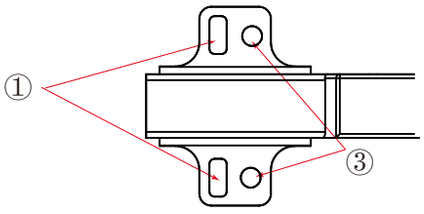



①Installez d'abord les vis du trou de réglage
②Mettez la porte dans la bonne position
③Montieren Sie abschließend die Befestigungslochschrauben

①Install the adjustment hole screws first
②Get the door in the right position
③Finally,installthefixingholescrews

①Montieren Sie zuerst die Einstelllochschrauben
②Bringen Sie die Tür in die richtige Position
③Enfin, installez les vis du trou de fixation

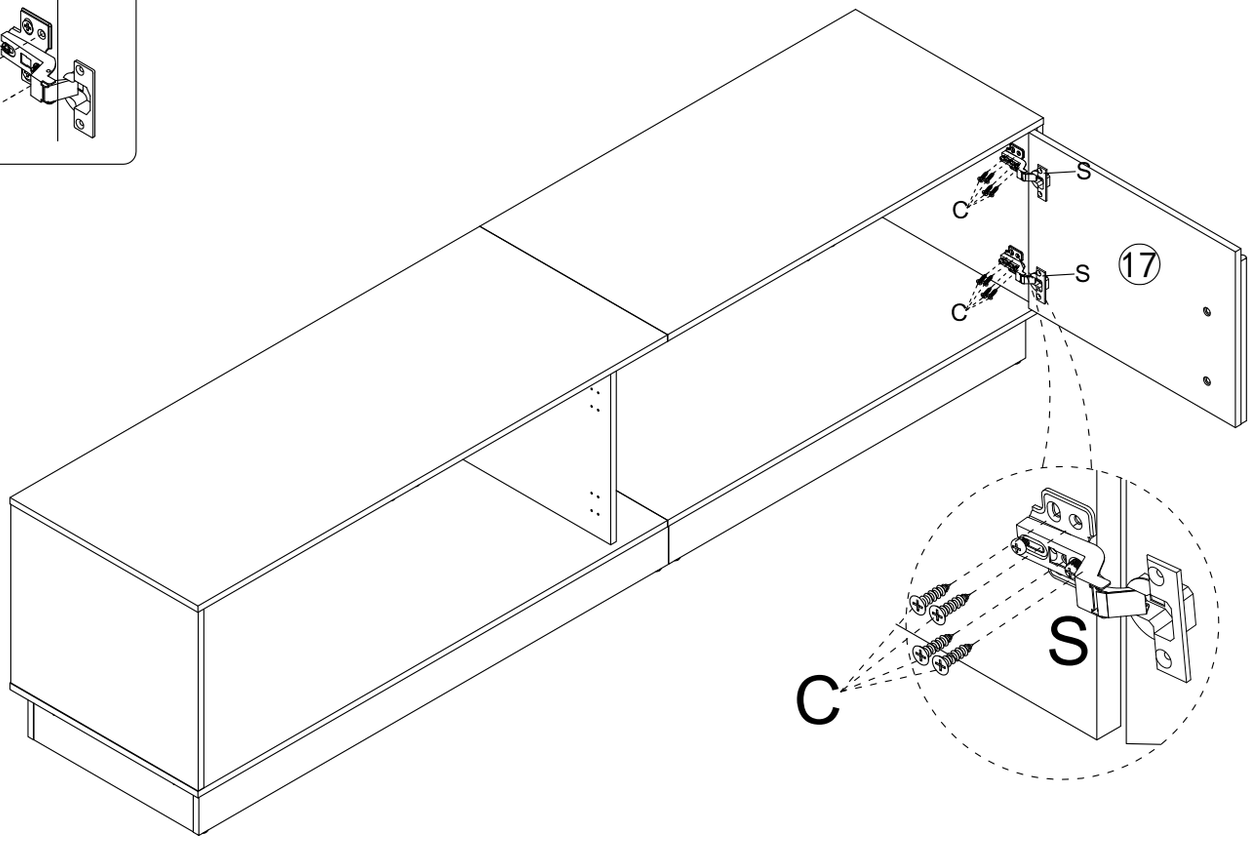

C	X8
	
M3.5x12mm	

Step 26

Note: It is forbidden to install the fixing hole screws first,
otherwise it will lead to installation failure!

Remarque : Il est interdit d'installer d'abord les vis du trou de fixation,
sinon cela entraînera un échec de l'installation !

Hinweis: Es ist verboten, zuerst die Befestigungslochschrauben
zu montieren, da dies sonst zu einem Installationsfehler führt!

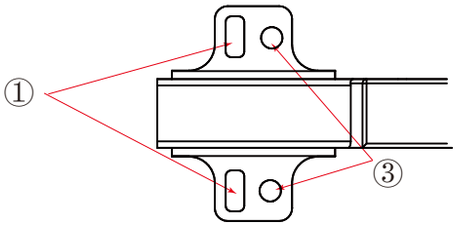



①Installez d'abord les vis du trou de réglage
②Mettez la porte dans la bonne position
③Montieren Sie abschließend die Befestigungslochschrauben

①Install the adjustment hole screws first
②Get the door in the right position
③Finally,installthefixingholescrews

①Montieren Sie zuerst die Einstelllochschrauben
②Bringen Sie die Tür in die richtige Position
③Enfin, installez les vis du trou de fixation

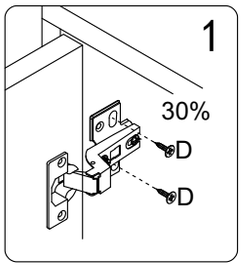

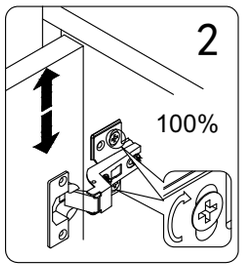

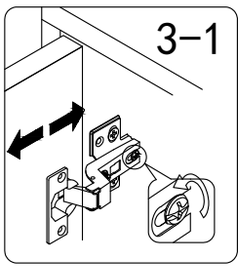

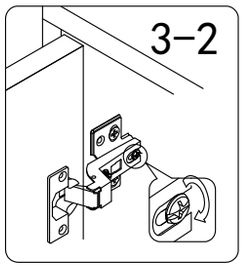

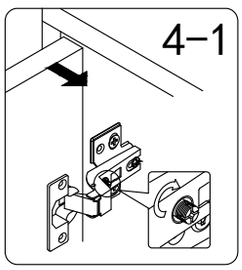

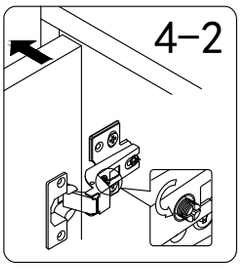

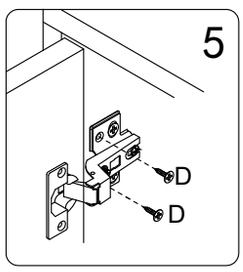

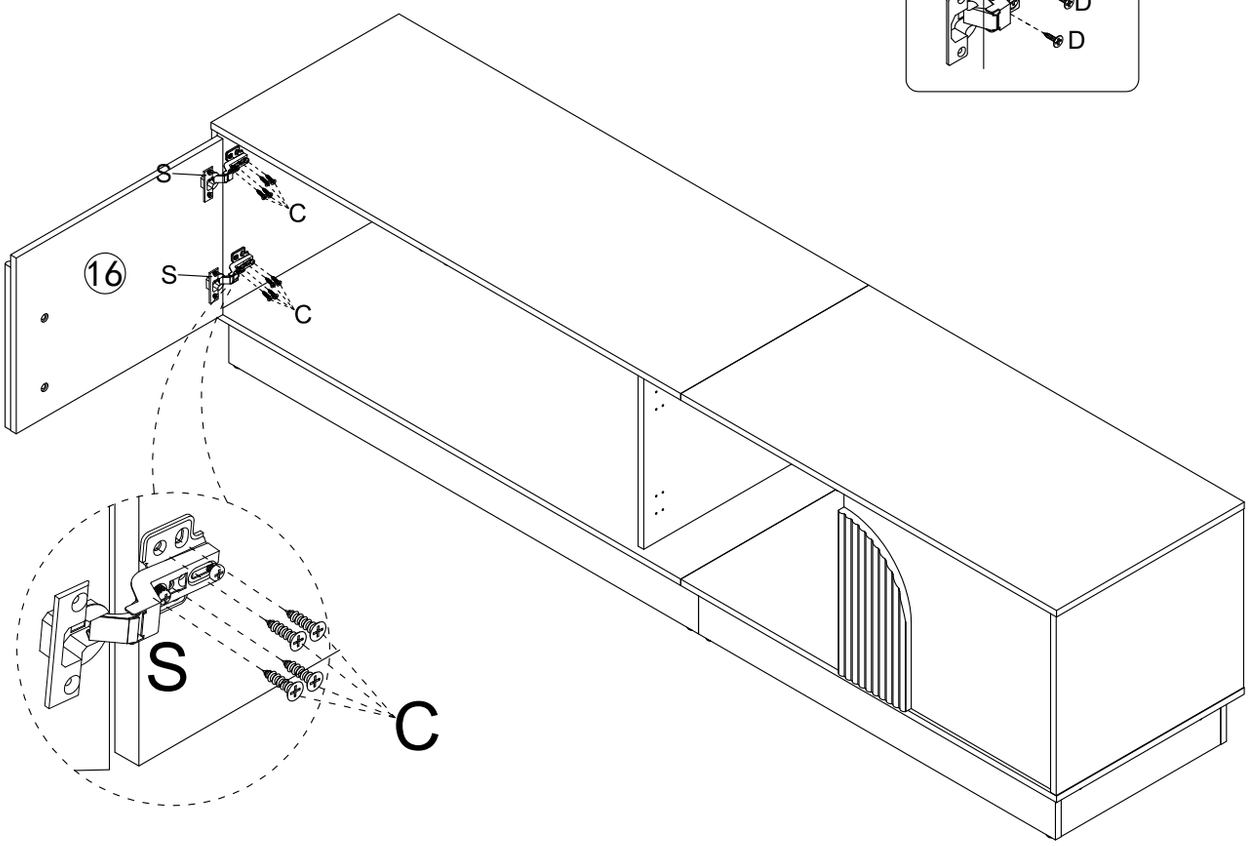

C	X8
M3.5x12mm	

Step 27

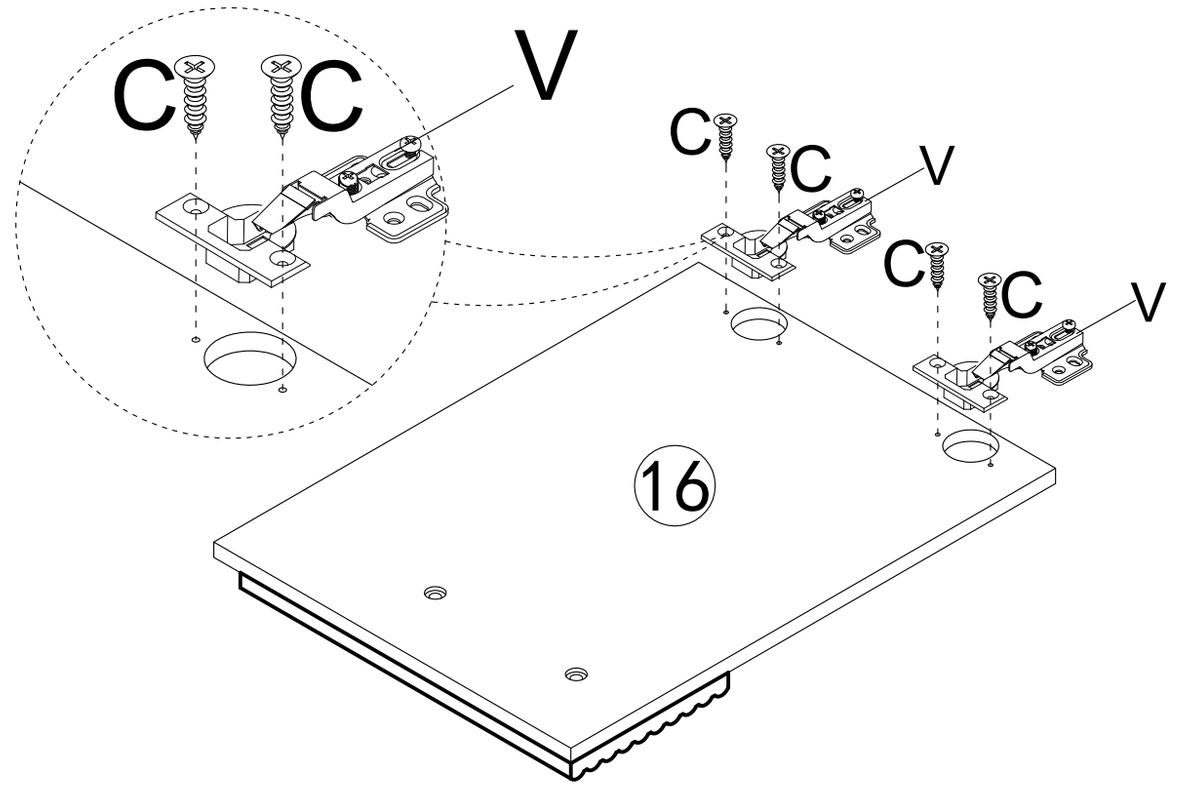

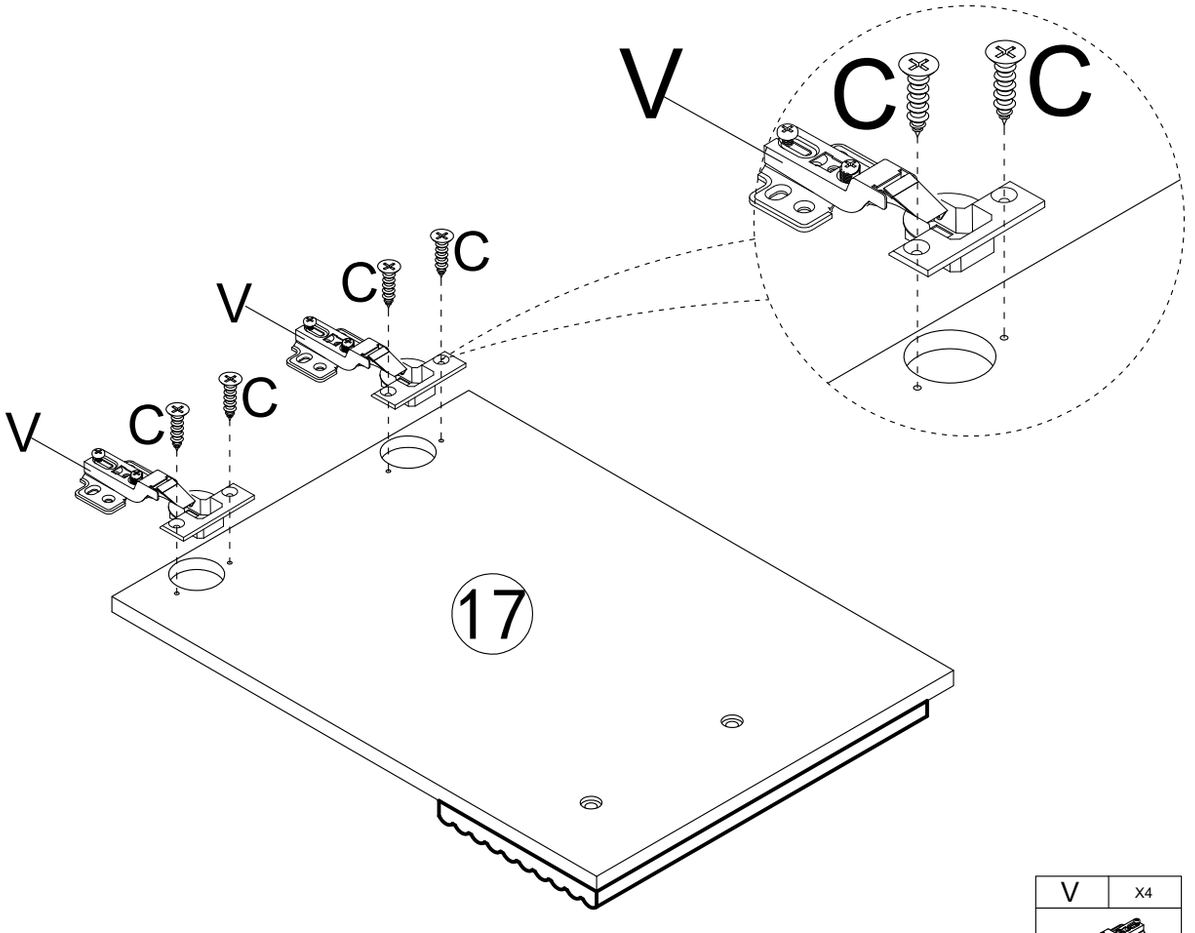

V	X4

C	X8
M3.5x12mm	

Step 28

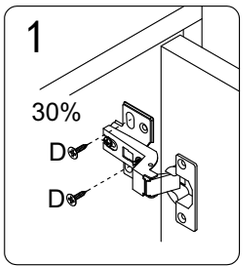

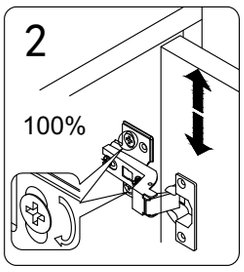

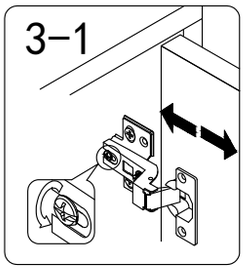

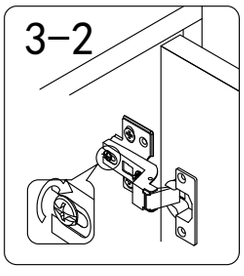

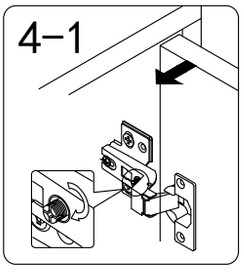

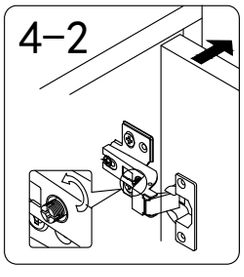

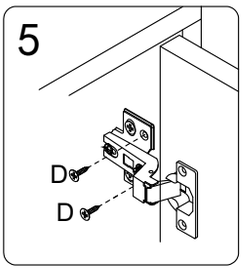

Note: It is forbidden to install the fixing hole screws first, otherwise it will lead to installation failure!

Remarque : Il est interdit d'installer d'abord les vis du trou de fixation, sinon cela entraînera un échec de l'installation !

Hinweis: Es ist verboten, zuerst die Befestigungslochschrauben zu montieren, da dies sonst zu einem Installationsfehler führt!

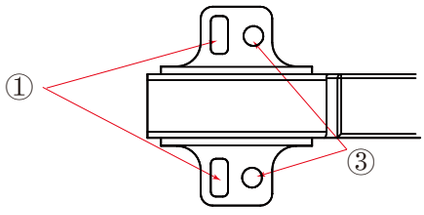



①Installez d'abord les vis du trou de réglage
②Mettez la porte dans la bonne position
③Montieren Sie abschließend die Befestigungslochschrauben

①Install the adjustment hole screws first
②Get the door in the right position
③Finally,installthefixingholescrews

①Montieren Sie zuerst die Einstelllochschrauben
②Bringen Sie die Tür in die richtige Position
③Enfin, installez les vis du trou de fixation

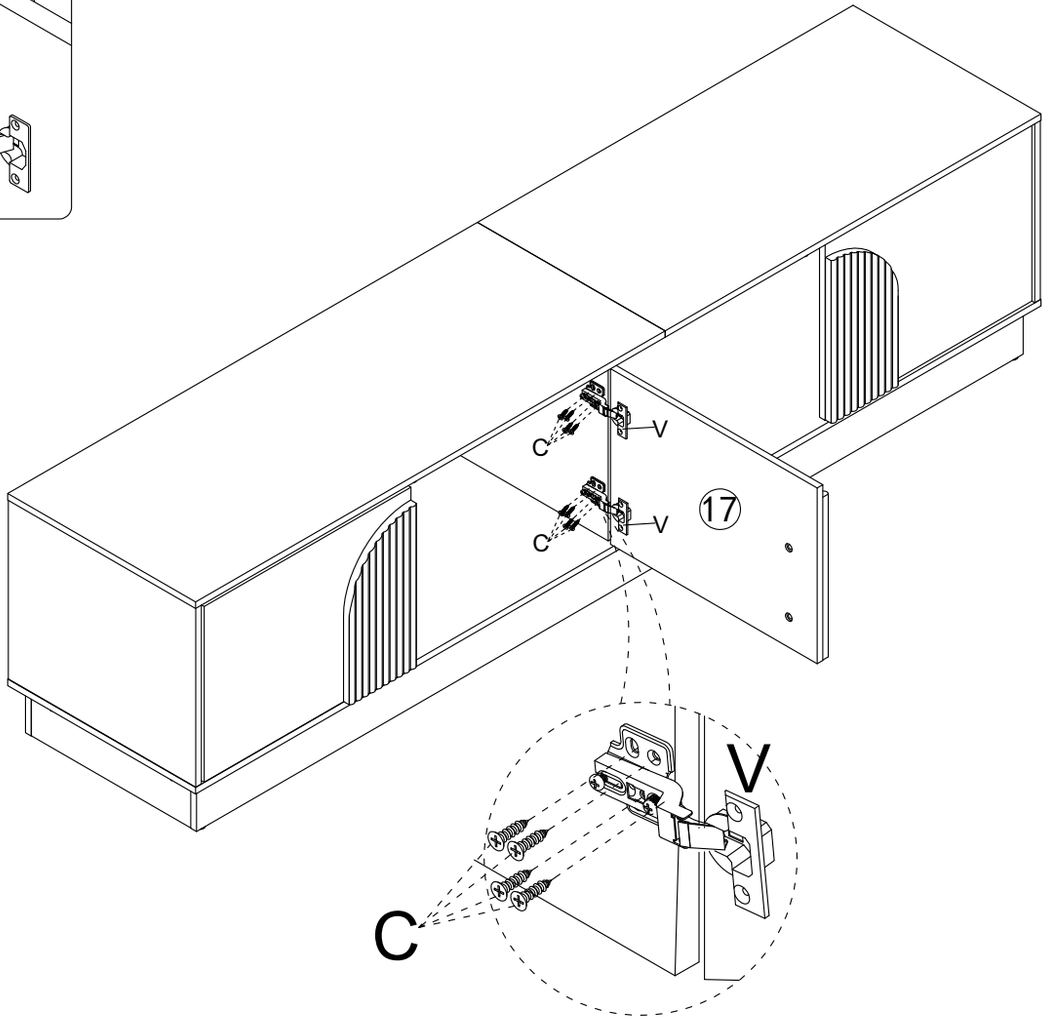

C	X8
	
M3.5x12mm	

Step 29

Note: It is forbidden to install the fixing hole screws first, otherwise it will lead to installation failure!

Remarque : Il est interdit d'installer d'abord les vis du trou de fixation, sinon cela entraînera un échec de l'installation !

Hinweis: Es ist verboten, zuerst die Befestigungslochschrauben zu montieren, da dies sonst zu einem Installationsfehler führt!

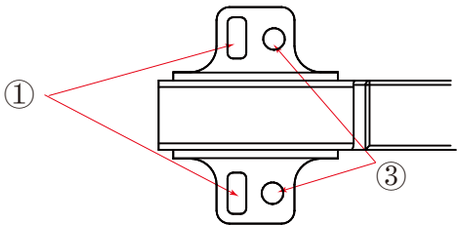



①Installez d'abord les vis du trou de réglage
②Mettez la porte dans la bonne position
③Montieren Sie abschließend die Befestigungslochschrauben

①Install the adjustment hole screws first
②Get the door in the right position
③Finally,installthefixingholescrews

①Montieren Sie zuerst die Einstelllochschrauben
②Bringen Sie die Tür in die richtige Position
③Enfin, installez les vis du trou de fixation

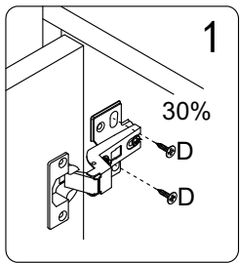

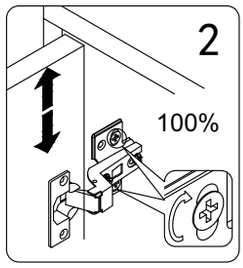

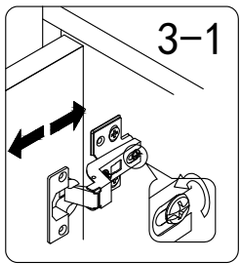

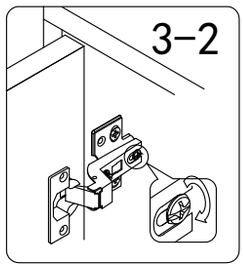

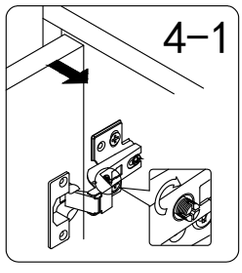

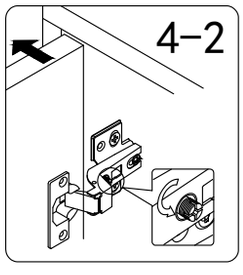

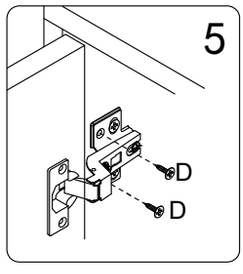

C	X8
M3.5x12mm	

Declaración de conformidad UE

EU Declaration of Conformity

Nosotros, la empresa
We, the company

Nombre de la empresa / company name
atu Technology (Shenzhen) Co., Ltd

Dirección (calle nº) / address street, no.
loor 4 Building 3, zone Exin Yongfeng Industrial Park, Shilong Avenue, Shiyan Shuitian Community, Baoan District, Shenzhen c

Código postal y ciudad / postal code and city
18000 Guangdong Province

País / country
hina

eclaramos bajo nuestra responsabilidad exclusiva que el siguiente producto:
eclare under our sole responsibility that the following product:

ispositivo / type of product:	ight strip with a aptier
arca / trademark	N/A

odelo / model	rtículo nº / article no	ás información / further details
V-5050-RGB+YH-61816	16445 Witei	050 by Natu Technology (Shenzhen) Co., Ltd is provided n the product 16445 Witei of Yaheetech brand

umple los requisitos esenciales de las siguientes Directivas de la UE:
eets the essential requirements of the following EU directives:

MC directive 2014/30/EU; LVD directive 2014/35/EU; (RED) 2014/53/EU; RoHS Directive (EU) 2015/863 and (EU) 2017/2102 amending Annex [redacted]tive 2011/65/EU; N

ormas y especificaciones de pruebas aplicadas / applied standards and test specifications

NIEC55015:2019+A11:2020; ENIEC61547:2023

NIEC61000-3-2:2019+A1:2021; EN61000-3-3:2013+A1:2019+A2:2021

NIEC60598-1:2021+A11:2022; ENIEC60598-2-1:2021; EN62493:2015+A1:2022

EC62321-2:2021; IEC62321-3-1:2013; IEC62321-4:2013+AMD1:2017 CSV; IEC62321-5:2013; I

EC62321-6:2015; IEC62321-7-2:2017; IEC62321-7-1:2015; IEC62321-8:2017

NIEC62368-1:2024+A11:2024; ENIEC62311:2020EN50665:2017 Perso

ENIEC 62368-1:2024+A11:2024 ; EN IEC 62311:2020EN 50665:2017 ; ETSIEN 300 328 V2.2.2 (2019-07)

ETSIEN 300 328 V2.2.2 (2019-07) ; ETSIEN 300 328 V2.2.2 (2019-07)

na autorizada para la documentación técnica: 1

Declaración de conformidad UE

EU Declaration of Conformity

Authorized person for technical documentation:

Nombre y dirección / *name and adress:*

Nombre del representante autorizado */name of the agent*
Natu Technology (Shenzhen)Co.,Ltd.

Posición */ position*

☒ como anteriormente */ as above*

Dirección (calle, nº) */ address (street, no.)*
Floor 4, Building 3, Zone E, Xinyongfeng Industrial Park, Shilong Avenue, Shiyan Shuitian Sommunity, Baoan District, Shenzhen

Código postal y ciudad/ *postal code and city*
518000 Guangdong Province

País/ *country*
China

12.05.2026
Fecha/ *date*

Chen Yexing
Firma / *signature*