Montageanleitung
Instructions de montage
Assembly Instructions
Instrucciones de montaje
Istruzioni di montaggio

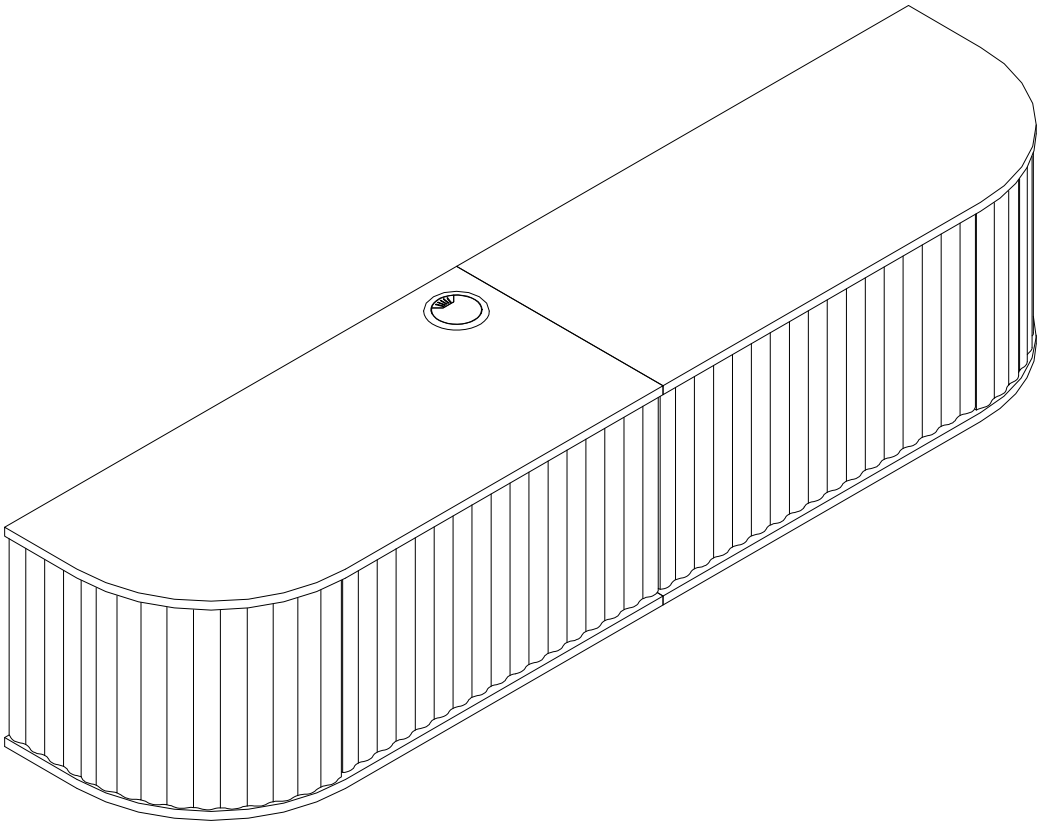

SKU: DE-CBN239A140L

EN

General Guidelines

- Please read the following instruction carefully and use the product accordingly.
- Please keep this manual and hand it over when you transfer the product.
- This summary may not include every detail of all variations and considered steps. Please contact us when further information and help are needed.

Notes

- The product is intended for indoor use only. The product must be assembled and used in accordance with the provisions of the manual. Personal injury an/or damage to product may occur if products are used outside of their intended purposes and/or if products have been changed/modified from their
- original design. The seller does not assume any responsibility or liability with respect to any injury/damage caused by incorrect assembly or improper use.
- Avoid long-term exposure to humid environments to prevent mildew.
- Keep the product away from fire sources and high temperatures. Do not expose the product to direct sunlight.
- Do not place any hot objects on the surface of the product.
- If there are any defective or missing parts after unpacking, please cease assembly immediately and contact us.
- Please assemble the item on a spacious surface and do not place the unwrapped product directly on the ground to avoid product damage.
- Please do not stand or sit on the wooden boards.
- Please wear gloves during the assembly and/or disassembly process to avoid scratches from any sharp edges.
- Please match the corresponding part and fitting based on the part number in the manual.
- If the part does not match with the fitting, please check the piece as specified in this manual.
- During assembly, first loosely align all screws with the corresponding pre-drilled holes and then tighten the screws one by one.
- Periodically inspect screw tightness while the product is in use. If necessary, retighten to ensure structural integrity.
- If you accidentally spill water or another liquid on the surface, immediately wipe clean with a dry towel.
- Please keep the product away from sharp, pointed objects and corrosive substances to prevent product damage.
- Please place this item on level, solid ground during use.

Warnings

- During assembly, keep all small parts out of the reach of children. It may be fatal if swallowed or inhaled.
- Children should not climb or play on the product in order to avoid tipping over the furniture and causing serious injury.
- To avoid the potential dangers of suffocation, please keep all parts and packaging (film, plastic bags, foam, etc.) away from babies and children.
- Keep sharp objects and corrosive items away from the product to avoid any damage or injury.
- Do not shake or move violently during use to avoid tipping over the product.

FR

Instructions Générales

- Veuillez lire attentivement les instructions suivantes et utiliser le produit en conséquence.
- Veuillez conserver ce manuel et le remettre en cas de transfert du produit.
- Ce résumé peut ne pas inclure tous les détails de toutes les variations et étapes envisagées. Veuillez nous contacter pour toute information complémentaire ou assistance nécessaire.

Notes

- Ce produit est conçu uniquement pour une utilisation en intérieur. Le produit doit être assemblé et utilisé conformément aux dispositions de ce manuel. Des blessures personnelles et/ou des dommages au produit peuvent survenir si le produit est utilisé en dehors de sa destination prévue et/ou s'il a été modifié par rapport à sa conception d'origine. Le vendeur n'assume aucune responsabilité ni obligation concernant tout dommage/blessure causé(e) par un assemblage incorrect ou une utilisation inappropriée.
- Évitez une exposition prolongée à des environnements humides pour prévenir l'apparition de moisissures.
- Tenez le produit éloigné de sources de chaleur et de températures élevées. N'exposez pas le produit à la lumière directe du soleil.
- Ne placez aucun objet chaud sur la surface du produit.
- S'il manque des pièces ou si certaines sont défectueuses après le déballage, veuillez cesser immédiatement l'assemblage et nous contacter.
- Veuillez assembler l'article sur une surface spacieuse et ne pas placer le produit non emballé directement sur le sol pour éviter de l'endommager.
- Veuillez ne pas vous tenir debout ou vous asseoir sur les planches en bois.
- Veuillez porter des gants pendant le processus d'assemblage et/ou de démontage pour éviter les égratignures causées par les arêtes vives.
- Veuillez faire correspondre la pièce et la fixation en fonction du numéro de pièce indiqué dans le manuel.
- Si la pièce ne correspond pas à la fixation, veuillez vérifier la pièce comme spécifié dans ce manuel.
- Lors de l'assemblage, alignez d'abord toutes les vis sans les serrer dans les trous pré-perforés correspondants, puis serrez les vis une par une.
- Vérifiez périodiquement le serrage des vis lorsque le produit est utilisé. Si nécessaire, resserrez-les pour garantir la stabilité structurelle.
- Si vous renversez accidentellement de l'eau ou un autre liquide sur la surface, essuyez immédiatement avec une serviette sèche.
- Veuillez tenir le produit à l'écart d'objets pointus, tranchants et de substances corrosives pour éviter tout dommage.
- Veuillez placer cet article sur un sol niveau et stable pendant son utilisation.

Avertissements

- Pendant l'assemblage, gardez toutes les petites pièces hors de portée des enfants. L'ingestion ou l'inhalation peut être mortelle.
- Les enfants ne doivent pas grimper ou jouer sur le produit afin d'éviter que le meuble ne bascule et ne cause des blessures graves.
- Pour éviter les risques potentiels d'étouffement, veuillez tenir toutes les pièces et emballages (film, sacs plastique, mousse, etc.) hors de portée des bébés et des enfants.
- Tenez les objets tranchants et les articles corrosifs éloignés du produit pour éviter tout dommage ou blessure.
- Ne secouez pas et ne déplacez pas violemment le produit pendant son utilisation pour éviter qu'il ne bascule.

DE

Allgemeine Hinweise

- Bitte lesen Sie die folgenden Anweisungen sorgfältig und verwenden Sie das Produkt entsprechend.
- Bewahren Sie diese Anleitung auf und geben Sie sie bei Weitergabe des Produkts weiter.
- Diese Zusammenfassung enthält möglicherweise nicht jedes Detail aller Variationen und berücksichtigten Schritte. Bitte kontaktieren Sie uns, wenn Sie weitere Informationen oder Hilfe benötigen.

Hinweise

- Dieses Produkt ist ausschließlich für die Innenraumgebrauch bestimmt. Das Produkt muss gemäß den Bestimmungen dieser Anleitung montiert und verwendet werden. Personenverletzungen und/oder Produktschäden können auftreten, wenn das Produkt außerhalb seines bestimmungsgemäßen Gebrauchs verwendet wird und/oder wenn das Produkt gegenüber seinem Originaldesign verändert/modifiziert wurde. Der Verkäufer übernimmt keinerlei Verantwortung oder Haftung für Schäden/Verletzungen, die durch fehlerhafte Montage oder unsachgemäße Verwendung verursacht werden.
- Vermeiden Sie längere Exposition in feuchter Umgebung, um Schimmelbildung vorzubeugen.
- Bewahren Sie das Produkt fern von Hitzequellen und hohen Temperaturen. Setzen Sie das Produkt nicht direktem Sonnenlicht aus.
- Platzieren Sie keine heißen Gegenstände auf der Oberfläche des Produkts.
- Falls nach dem Auspacken Teile fehlen oder defekt sind, brechen Sie die Montage sofort ab und setzen Sie sich mit uns in Verbindung.
- Führen Sie die Montage auf einer geräumigen Fläche durch und stellen Sie das ausgepackte Produkt nicht direkt auf den Boden, um Beschädigungen zu vermeiden.
- Bitte nicht auf den Holzplatten stehen oder sitzen.
- Tragen Sie während des Montage- und/oder Demontagevorgangs Handschuhe, um Schnittverletzungen durch scharfe Kanten zu vermeiden.
- Ordnen Sie die entsprechenden Teile und Beschläge anhand der Teilenummer in der Anleitung zu.
- Wenn das Teil nicht zum Beschlag passt, überprüfen Sie das Stück wie in dieser Anleitung angegeben.
- Richten Sie während der Montage zunächst alle Schrauben lose in den entsprechenden vorgebohrten Löchern aus und ziehen Sie die Schrauben dann nacheinander fest.
- Überprüfen Sie regelmäßig den Sitz der Schrauben während der Nutzung des Produkts. Ziehen Sie sie bei Bedarf nach, um die Stabilität der Konstruktion zu gewährleisten.
- Wenn Sie versehentlich Wasser oder eine andere Flüssigkeit auf die Oberfläche verschütten, wischen Sie diese sofort mit einem trockenen Tuch ab.
- Bewahren Sie das Produkt fern von scharfen, spitzen Gegenständen und ätzenden Substanzen auf, um Beschädigungen zu vermeiden.
- Stellen Sie diesen Gegenstand während der Benutzung auf einen ebenen und stabilen Untergrund.

Warnhinweise

- Bewahren Sie während der Montage alle Kleinteile für Kinder unzugänglich auf. Verschlucken oder Einatmen kann tödlich sein.
- Kinder sollten nicht auf dem Produkt klettern oder spielen, um ein Umstürzen der Möbel und schwerwiegende Verletzungen zu vermeiden.
- Um die Gefahr des Erstickens zu vermeiden, bewahren Sie alle Teile und Verpackungsmaterialien (Folie, Plastiktüten, Schaumstoff usw.) außerhalb der Reichweite von Babys und Kleinkindern auf.
- Halten Sie scharfe Gegenstände und ätzende Substanzen vom Produkt fern, um Beschädigungen oder Verletzungen zu vermeiden.
- Schütteln oder rütteln Sie das Produkt während der Benutzung nicht, um ein Umkippen zu verhindern.

Linee Guida Generali

- Leggere attentamente le seguenti istruzioni e utilizzare il prodotto di conseguenza.
- Conservare questo manuale e consegnarlo in caso di trasferimento del prodotto.
- Questo riepilogo potrebbe non includere ogni dettaglio di tutte le variazioni e le fasi previste. Contattarci per ulteriori informazioni o assistenza.

Note

- Il prodotto è destinato esclusivamente all'uso interno. Il prodotto deve essere montato e utilizzato in conformità alle disposizioni del presente manuale. Potrebbero verificarsi infortuni personali e/o danni al prodotto se i prodotti vengono utilizzati al di fuori delle loro finalità previste e/o se i prodotti sono stati modificati rispetto al progetto originale. Il venditore non si assume alcuna responsabilità o obbligo per eventuali infortuni/danni causati da un montaggio errato o da un uso improprio.
- Evitare l'esposizione prolungata ad ambienti umidi per prevenire la formazione di muffe.
- Tenere il prodotto lontano da fonti di calore e temperature elevate. Non esporre il prodotto alla luce solare diretta.
- Non posizionare oggetti caldi sulla superficie del prodotto.
- Se dopo aver spacchettato il prodotto si riscontrano parti difettose o mancanti, interrompere immediatamente il montaggio e contattarci.
- Assembrare l'articolo su una superficie spaziosa e non appoggiare il prodotto non imballato direttamente sul terreno per evitare danni.
- Non stare in piedi o sedersi sulle assi di legno.
- Indossare i guanti durante le operazioni di montaggio e/o smontaggio per evitare graffi da bordi taglienti.
- Abbinare le parti e i raccordi corrispondenti in base al numero di parte indicato nel manuale.
- Se la parte non corrisponde al raccordo, verificare il pezzo come specificato in questo manuale.
- Durante il montaggio, allineare prima tutte le viti senza stringere nei fori preforati corrispondenti e poi serrarle una ad una.
- Controllare periodicamente la tenuta delle viti durante l'utilizzo del prodotto. Se necessario, serrarle nuovamente per garantire la stabilità strutturale.
- Se si rovescia accidentalmente acqua o altro liquido sulla superficie, asciugare immediatamente con un panno asciutto.
- Tenere il prodotto lontano da oggetti appuntiti, taglienti e sostanze corrosive per prevenire danni.
- Posizionare l'articolo su un terreno piano e stabile durante l'uso.

Avvertenze

- Durante il montaggio, tenere tutte le piccole parti fuori dalla portata dei bambini. L'ingestione o l'inalazione può essere fatale.
- I bambini non devono arrampicarsi o giocare sul prodotto per evitare che il mobile si ribalti e causi lesioni gravi.
- Per evitare i pericoli di soffocamento, tenere tutte le parti e gli imballaggi (pellicola, sacchetti di plastica, schiuma, ecc.) fuori dalla portata di neonati e bambini.
- Tenere oggetti taglienti e sostanze corrosive lontano dal prodotto per evitare danni o infortuni.
- Non scuotere o spostare bruscamente durante l'uso per evitare il ribaltamento del prodotto.

Directrices Generales

- Lea atentamente las siguientes instrucciones y utilice el producto en consecuencia.
- Guarde este manual y entréguelo en caso de transferencia del producto.
- Este resumen puede no incluir todos los detalles de las variaciones o pasos considerados. Contáctenos si necesita información adicional o ayuda.

Notas

- El producto está destinado exclusivamente para uso en interiores. El producto debe ser ensamblado y utilizado de acuerdo con lo dispuesto en este manual. Podrían producirse lesiones personales y/o daños al producto si se utiliza fuera de su propósito previsto y/o si ha sido modificado respecto a su diseño original. El vendedor no asume ninguna responsabilidad por daños/lesiones causados por un montaje incorrecto o uso inadecuado.
- Evite la exposición prolongada a ambientes húmedos para prevenir la aparición de moho.
- Mantenga el producto alejado de fuentes de calor y altas temperaturas. No exponga el producto a la luz solar directa.
- No coloque objetos calientes sobre la superficie del producto.
- Si después de desembalar encuentra piezas defectuosas o faltantes, interrumpa inmediatamente el montaje y contáctenos.
- Ensamble el artículo en una superficie espaciosa y no coloque el producto desembalado directamente en el suelo para evitar daños.
- No se pare ni se siente sobre los tableros de madera.
- Use guantes durante el proceso de montaje y/o desmontaje para evitar cortes por bordes afilados.
- Empareje las piezas y herrajes correspondientes según el número de pieza indicado en el manual.
- Si la pieza no coincide con el herraje, verifique la pieza como se especifica en este manual.
- Durante el montaje, alinee primero todos los tornillos sin apretar en los agujeros pretaladrados correspondientes y luego apriételos uno por uno.
- Verifique periódicamente la firmeza de los tornillos durante el uso del producto. Si es necesario, apriételos nuevamente para garantizar la estabilidad estructural.
- Si derrama accidentalmente agua u otro líquido sobre la superficie, séquelo inmediatamente con un paño seco.
- Mantenga el producto alejado de objetos puntiagudos, cortantes y sustancias corrosivas para evitar daños.
- Coloque el artículo sobre una superficie plana y estable durante su uso.

Advertencias

- Durante el montaje, mantenga todas las piezas pequeñas fuera del alcance de los niños. La ingestión o inhalación puede ser fatal.
- Los niños no deben trepar ni jugar sobre el producto para evitar que el mueble se vuelque y cause lesiones graves.
- Para evitar riesgos potenciales de asfixia, mantenga todas las piezas y embalajes (film, bolsas de plástico, espuma, etc.) fuera del alcance de bebés y niños.
- Mantenga objetos afilados y sustancias corrosivas lejos del producto para evitar daños o lesiones.
- No sacuda ni mueva bruscamente el producto durante su uso para evitar que se voltee.

Parts List(EN)

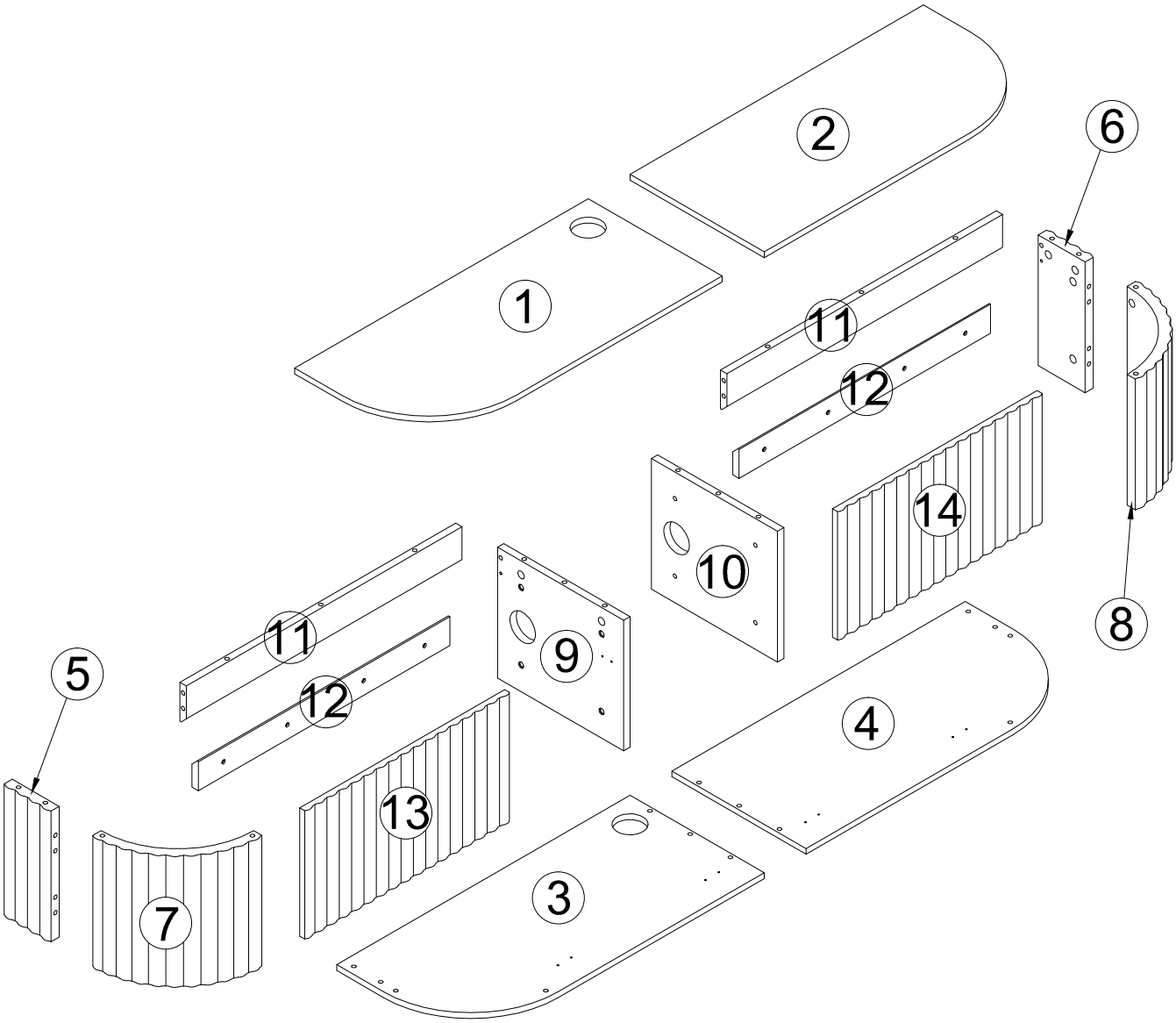

Parts List(EN)

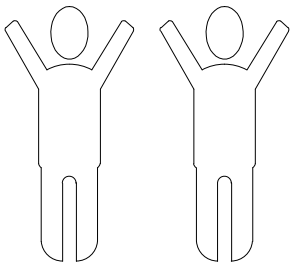

It takes two people to work together to assemble the product.

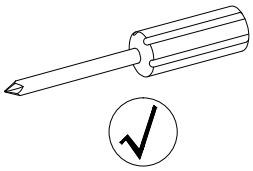

Recommended to use a screwdriver to assemble the product

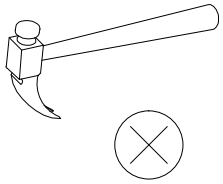

Do not use a hammer, it might damage the board.

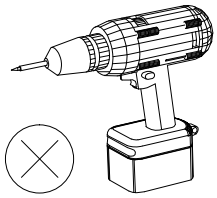

The use of an electric wrench is not recommended.If used, please set the torque to the minimum.

① 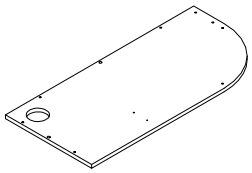 1PC	② 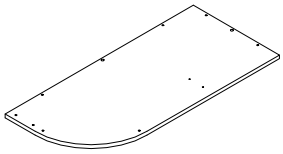 1PC	③ 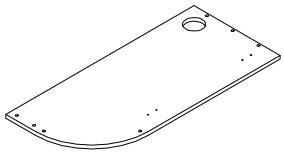 1PC	④ 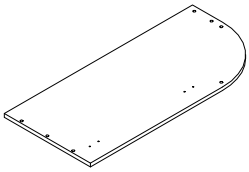 1PC
⑤ 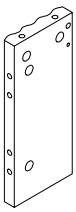 1PC	⑥ 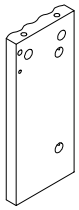 1PC	⑦ 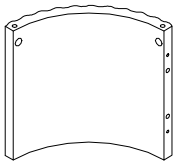 1PC	⑧ 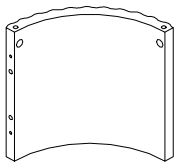 1PC
⑨ 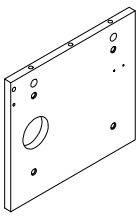 1PC	⑩ 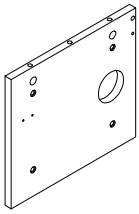 1PC	⑪ 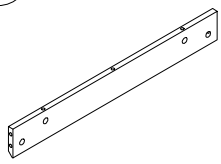 2PCS	⑫ 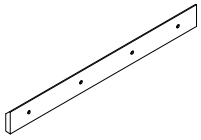 2PCS
⑬ 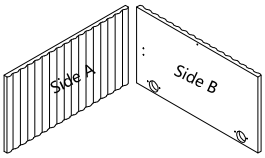 1PC	⑭ 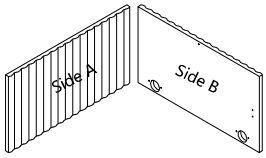 1PC		

Parts List(EN)

No. A Quantity:24+2 Pcs Cam Lock Dowel 8*28mm 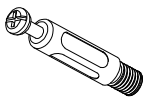	No. B Quantity:24+2 Pcs Cam φ15 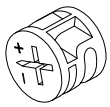	No. C Quantity:16+2 Pcs Sticker Ø20 	No. D Quantity:14+1 Pcs Dowel 8*30mm 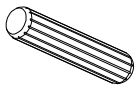
No. E Quantity:4 Pcs Large curved door hinge 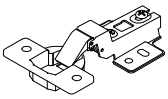	No. F Quantity:1 Sets 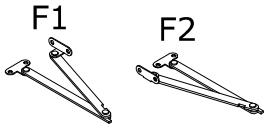	No. G Quantity:36+3 Pcs Screw M3.5*12mm 	No. H Quantity:12+1 Pcs Screw M6*40mm
No. I Quantity:2 Pcs Cover hole 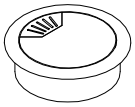	No. J Quantity:2 Sets Cabinet Door Rebounder 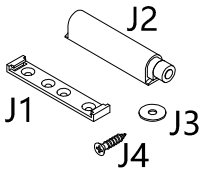	No. K Quantity:4+1 Pcs Screw M6*25mm 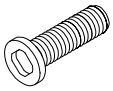	No. L Quantity:1 Pc Allen Key 4#
No. M Quantity:8 Pcs Expansion bolt M8*40mm 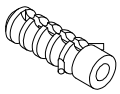	No. N Quantity:8 Pcs Screw M5*60mm 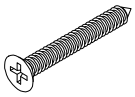	No. O Quantity:1 Pc Screwdriver 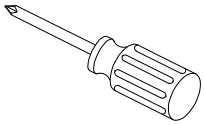	

STEP 1

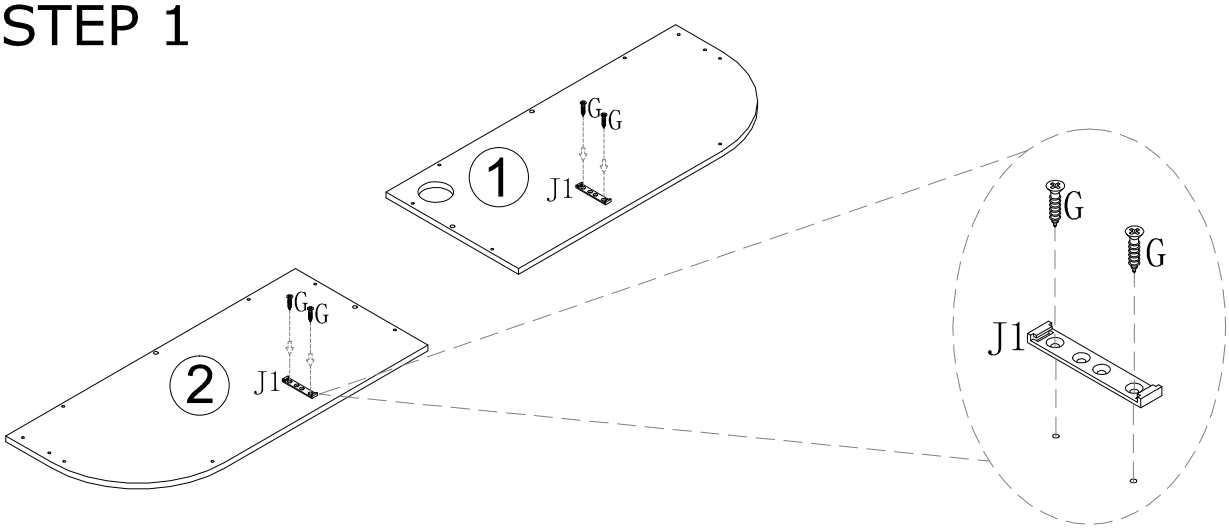

Note: Please distinguish the numbering of the screws.

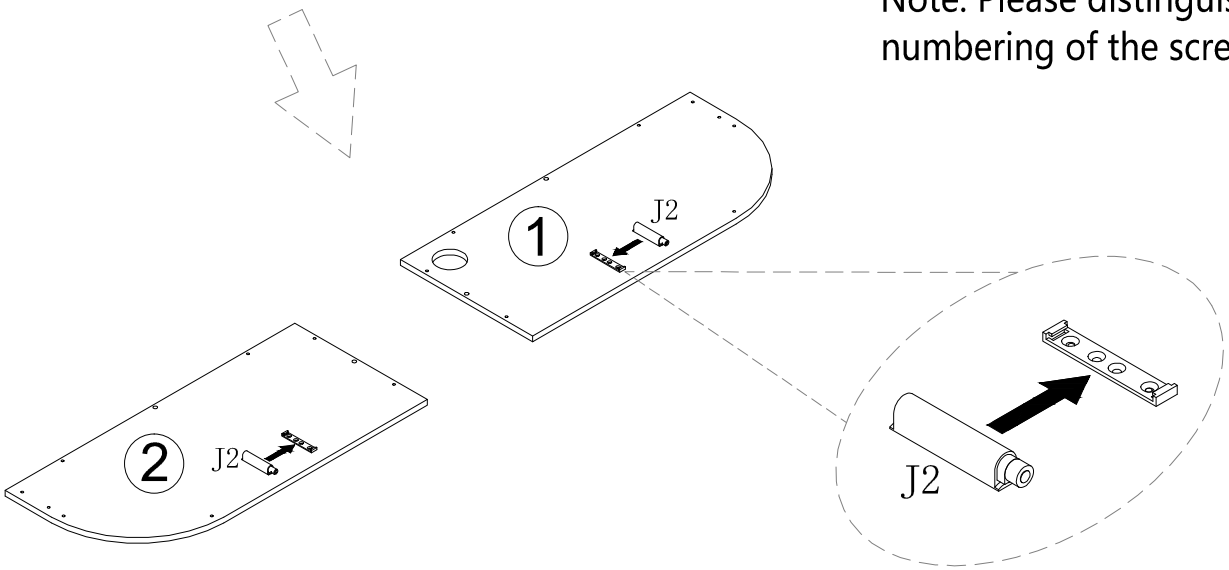

Note: Push the accessory into the card slot to complete the installation.

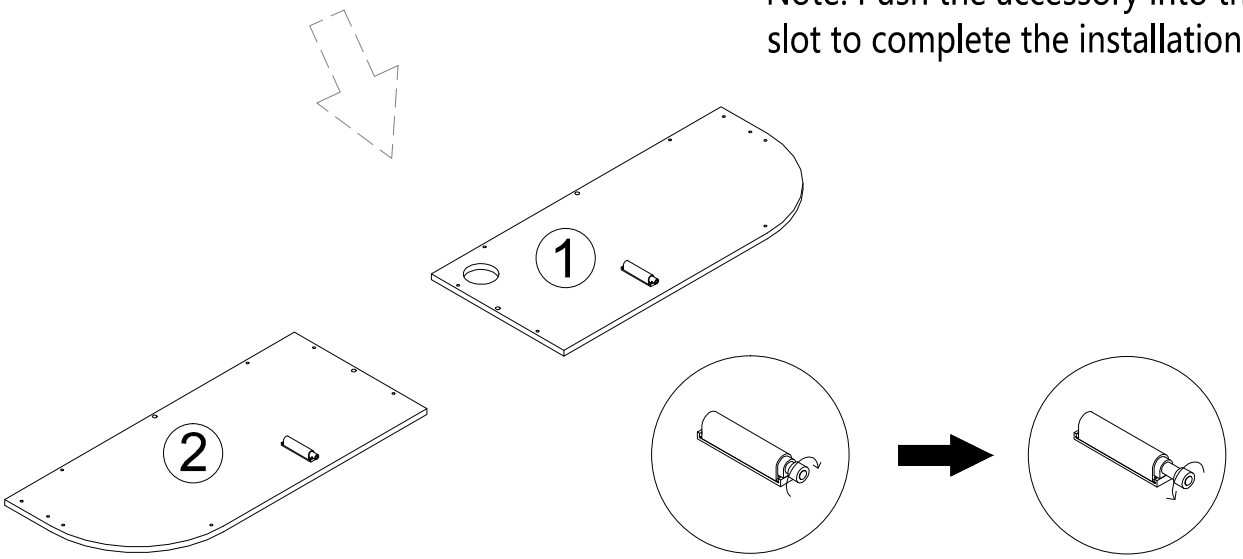

Note: The hardware can be rotated to adjust the fit here. If the cabinet body has been assembled and the door panel is recessed or protruding, it can be adjusted by turning the hardware.

	G×4PCS
	J1×2PCS
	J2×2PCS

STEP 2

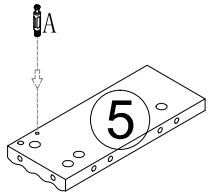

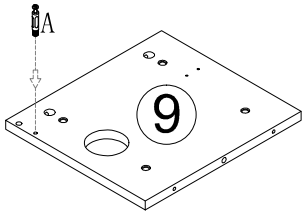

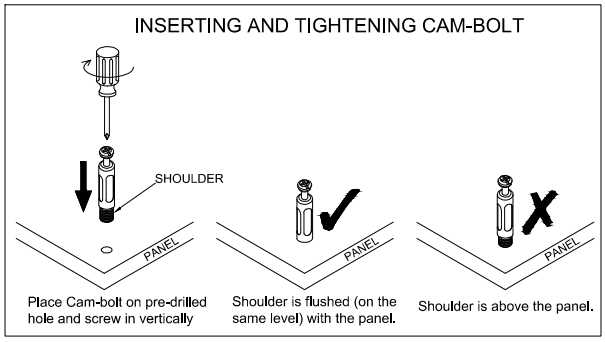

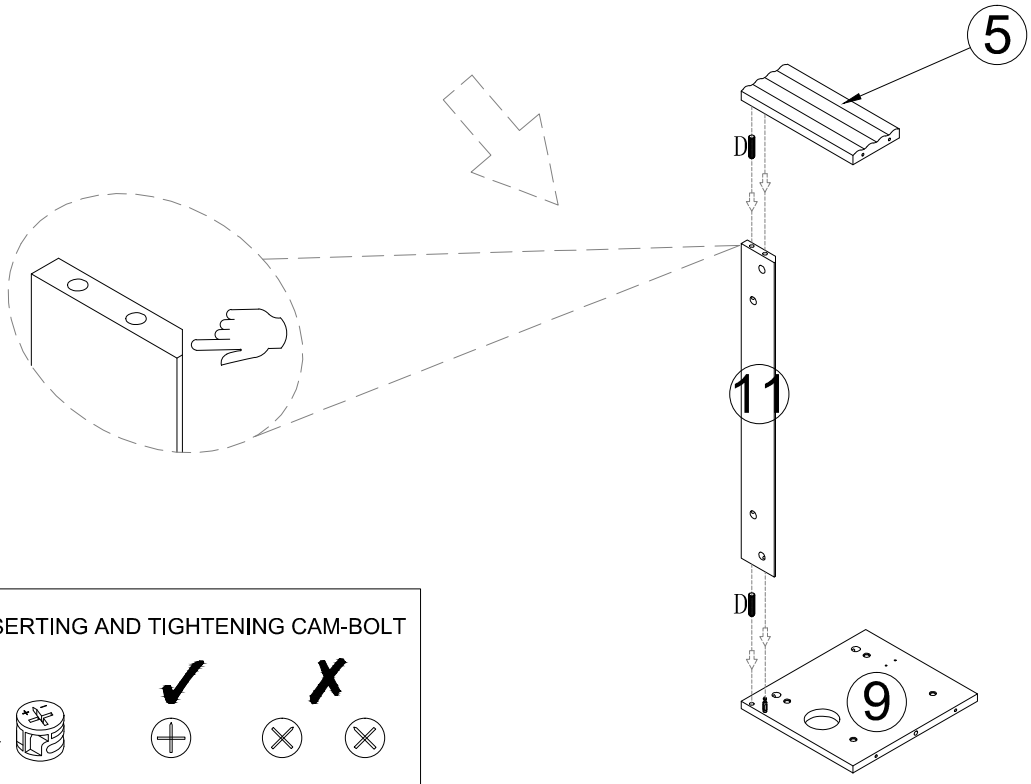

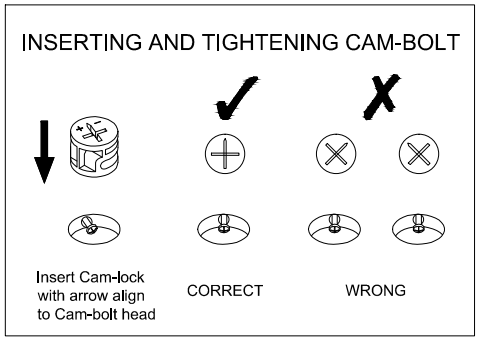

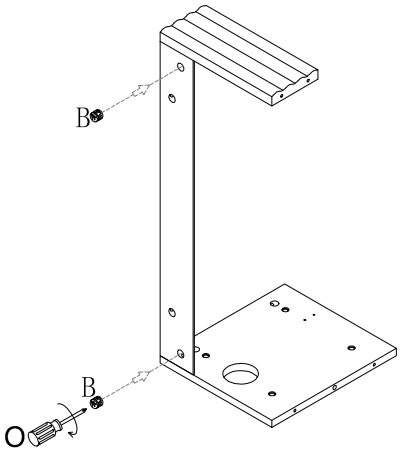

Align the arrow on the Cam-lock to the Cam-bolt head and insert the Cam-lock. Ensure Cam-lock is fully inserted.

	A×2PCS
	B×2PCS
	D×2PCS

STEP 3

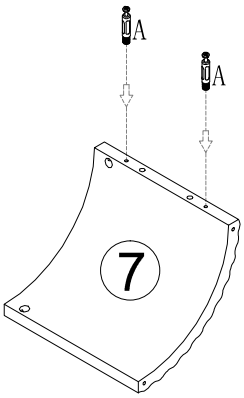

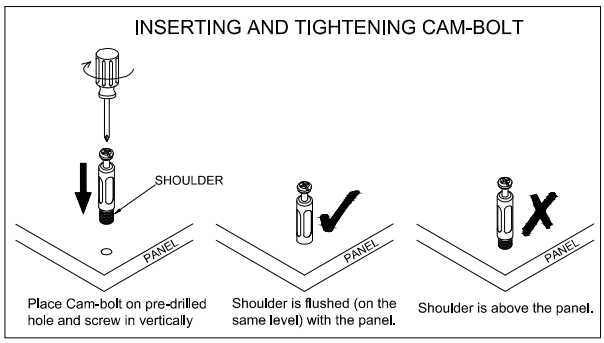

Please note during installation that the holes on these two panels need to be aligned and should be installed facing upwards.

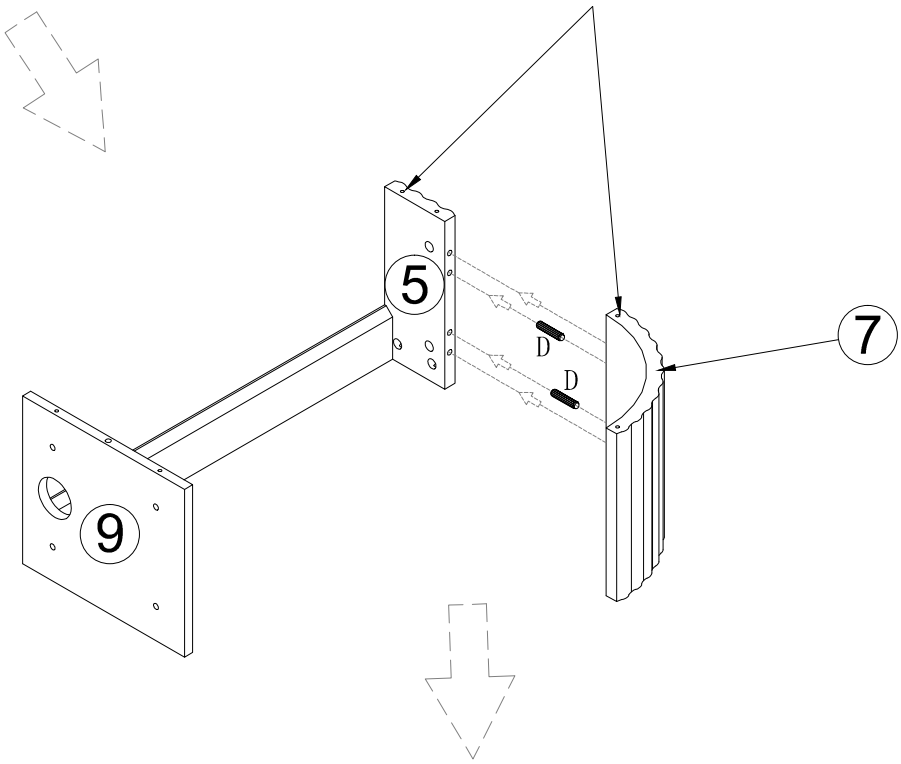

⚠	Align the arrow on the Cam-lock to the Cam-bolt head and insert the Cam-lock. Ensure Cam-lock is fully inserted.

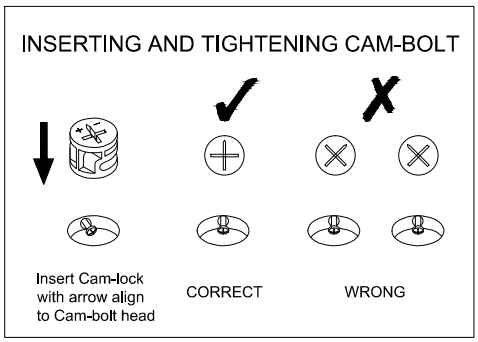

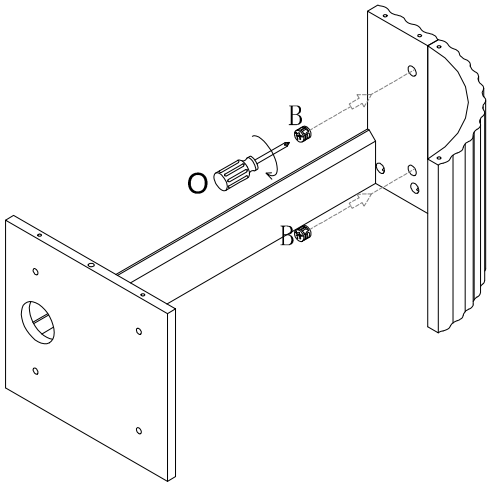

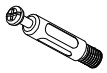	A×2PCS
	B×2PCS
	D×2PCS

STEP 4

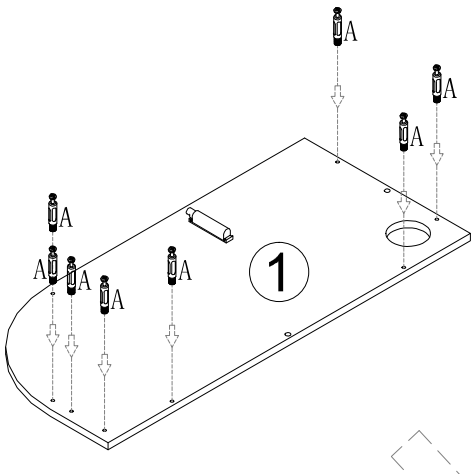

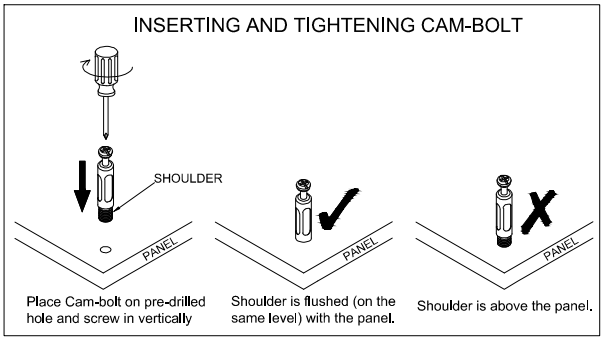

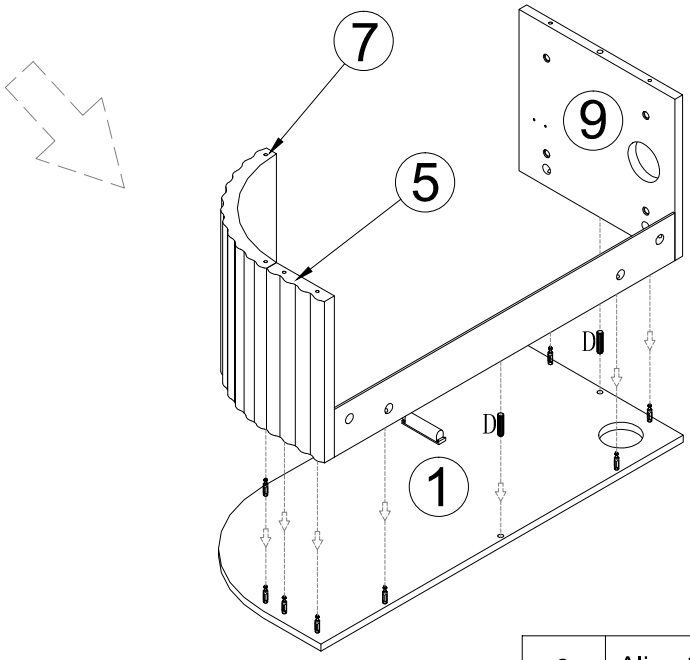

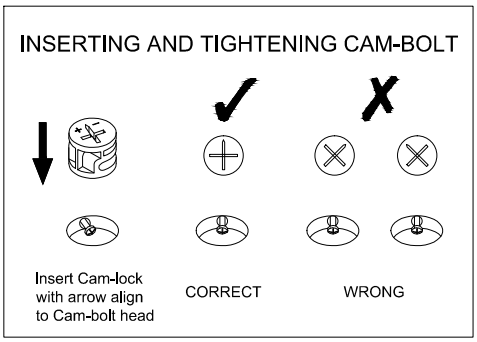

Align the arrow on the Cam-lock to the Cam-bolt head and insert the Cam-lock. Ensure Cam-lock is fully inserted.

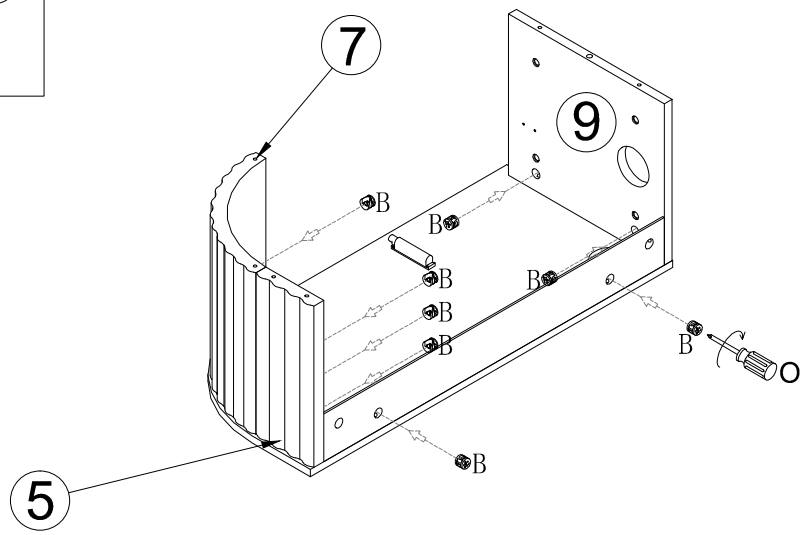

	A×8PCS
	B×8PCS
	D×2PCS

STEP 5

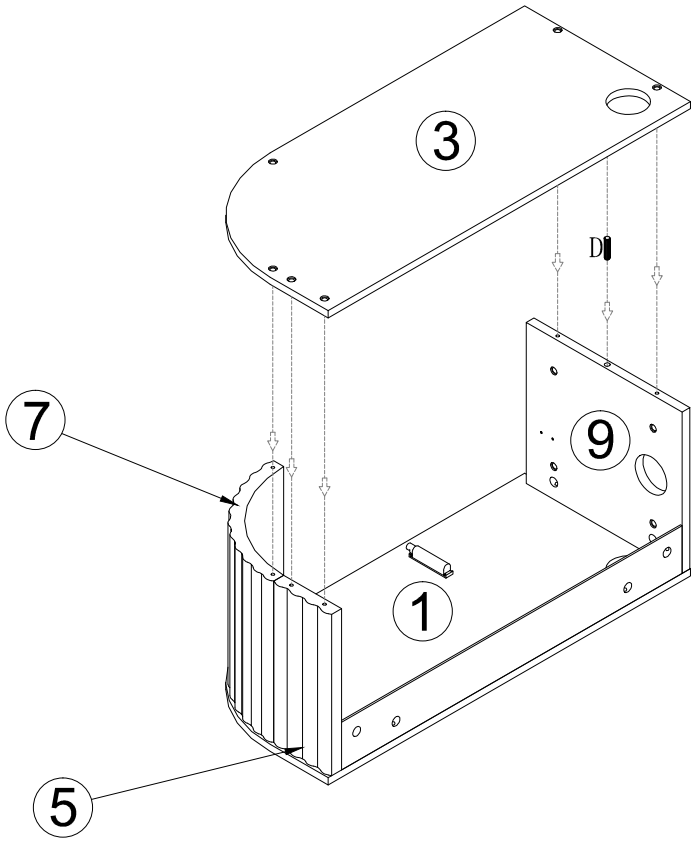

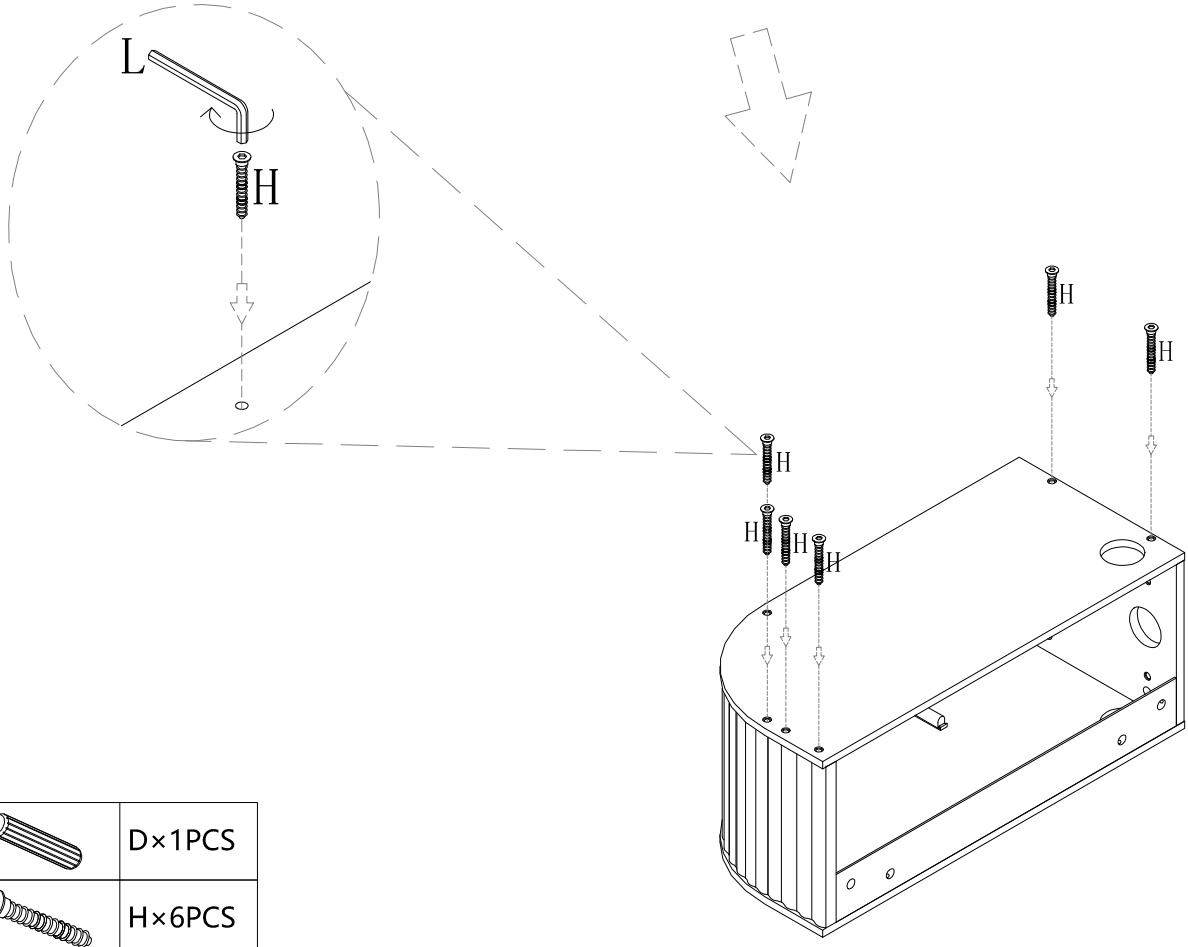

	D×1PCS
	H×6PCS
	L×1PCS

STEP 6

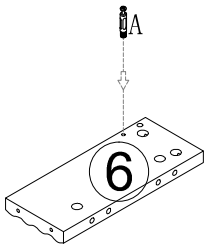

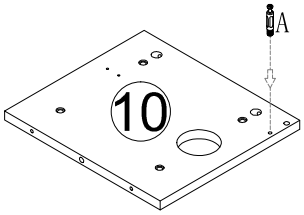

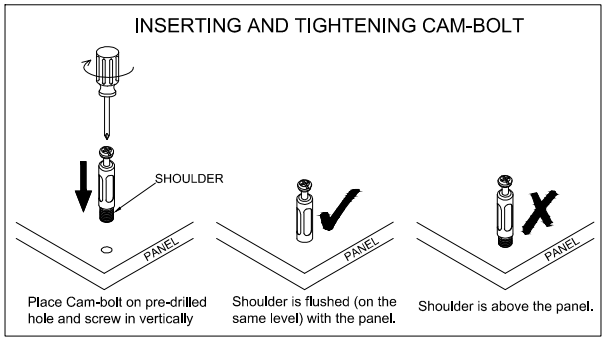

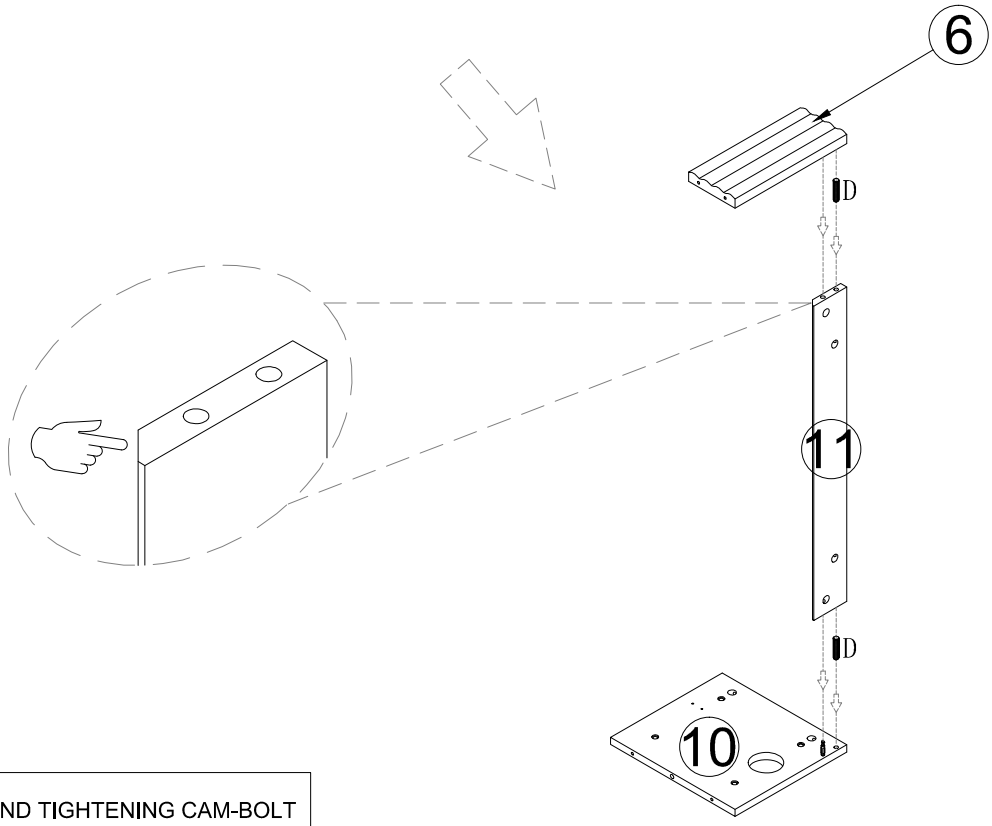

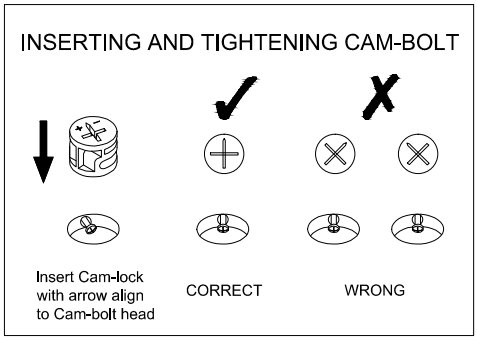

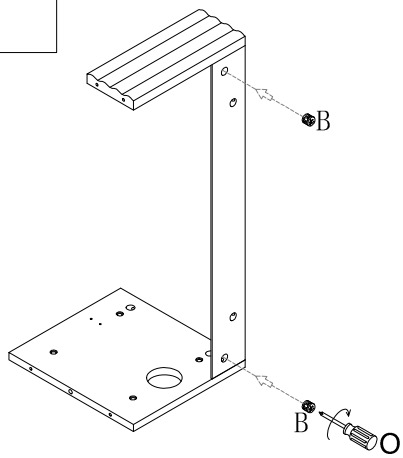

Align the arrow on the Cam-lock to the Cam-bolt head and insert the Cam-lock. Ensure Cam-lock is fully inserted.

	A×2PCS
	B×2PCS
	D×2PCS

STEP 7

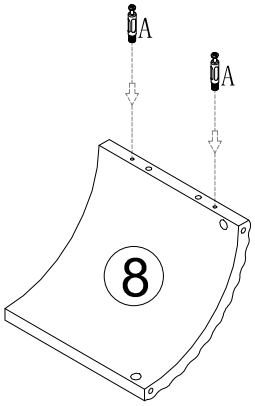

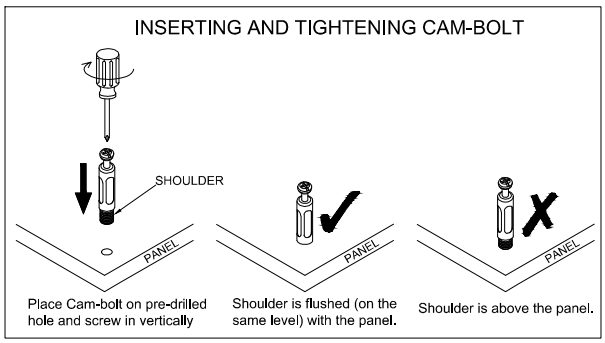

Please note during installation that the holes on these two panels need to be aligned and should be installed facing upwards.

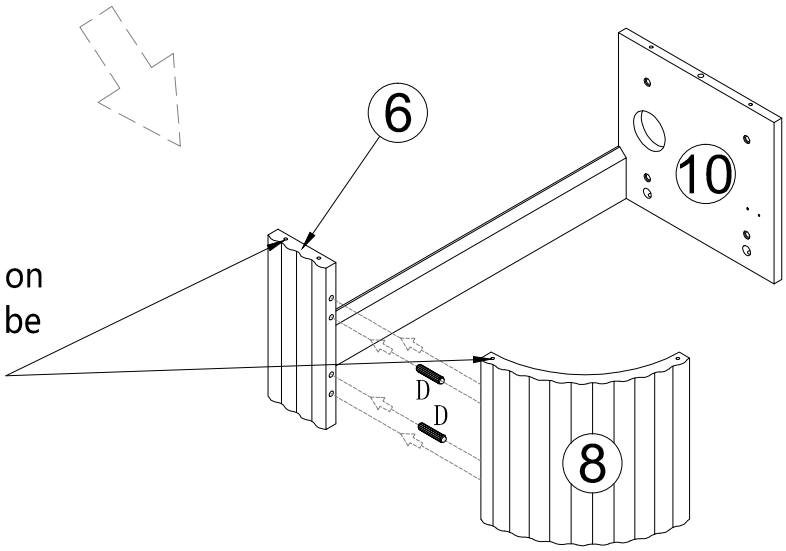

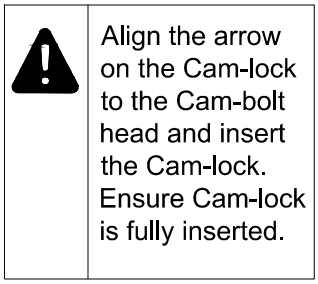

Align the arrow on the Cam-lock to the Cam-bolt head and insert the Cam-lock. Ensure Cam-lock is fully inserted.

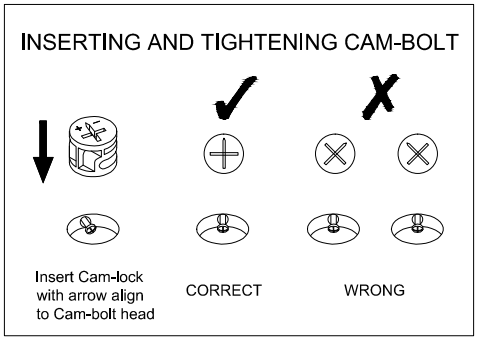

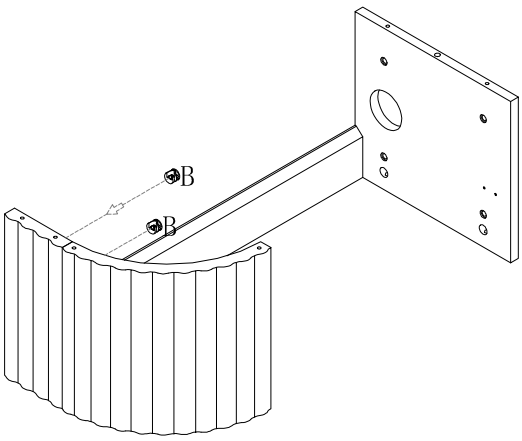

	A×2PCS
	B×2PCS
	D×2PCS

STEP 8

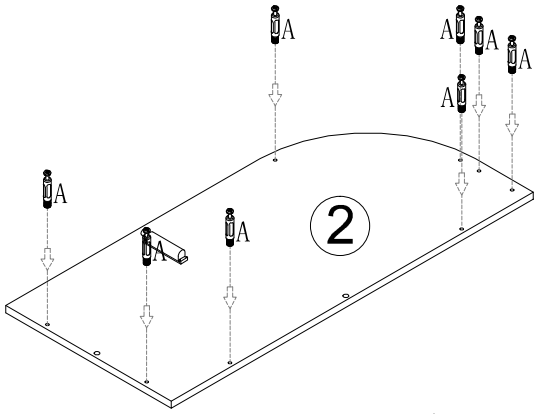

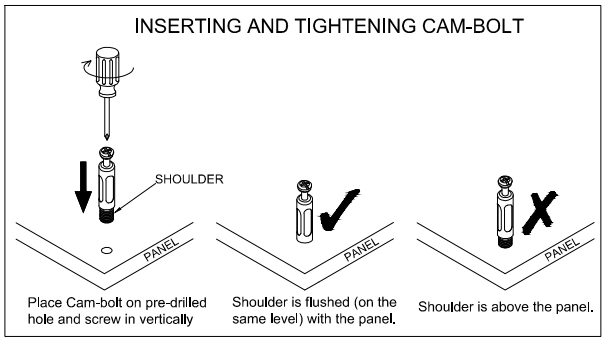

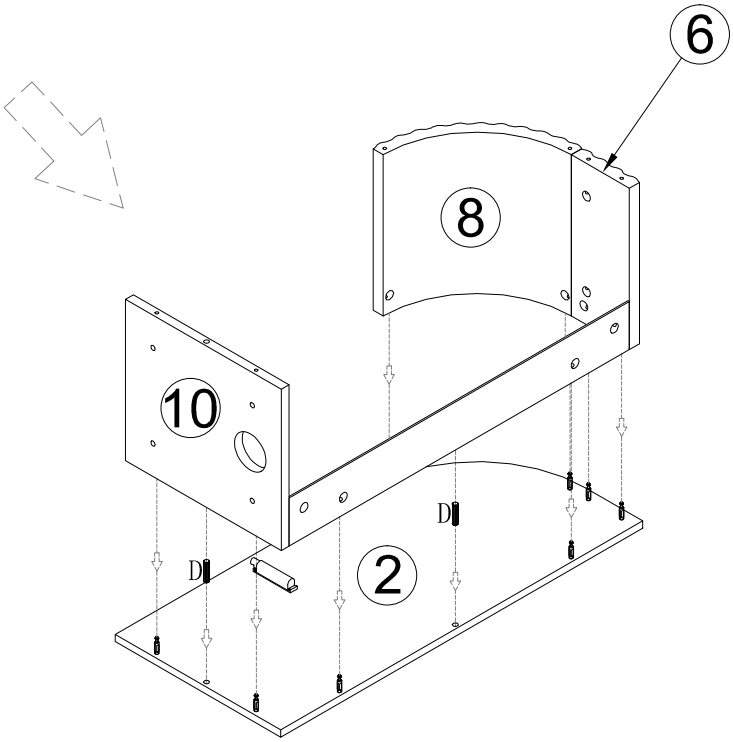

Align the arrow on the Cam-lock to the Cam-bolt head and insert the Cam-lock. Ensure Cam-lock is fully inserted.

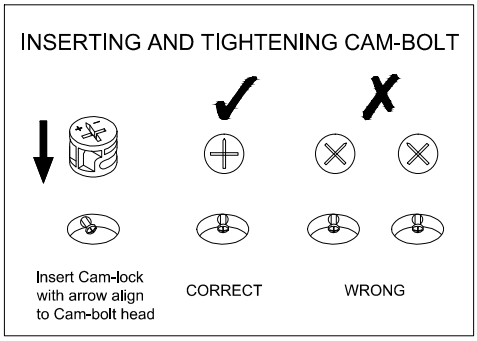

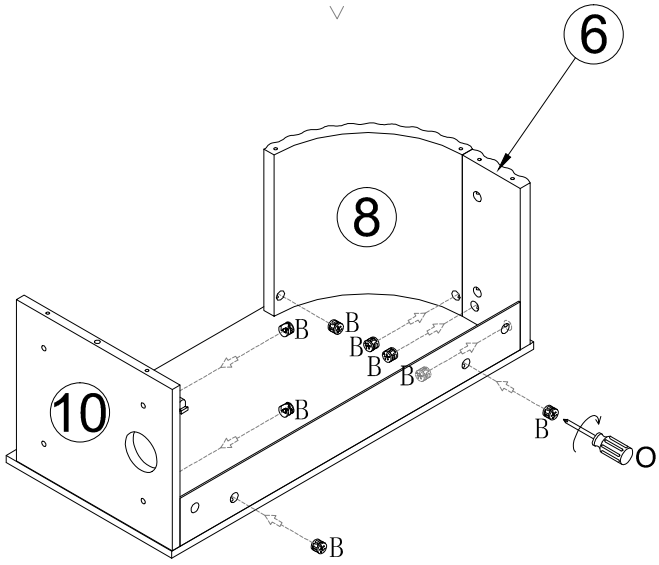

	A×8PCS
	B×8PCS
	D×2PCS

STEP 9

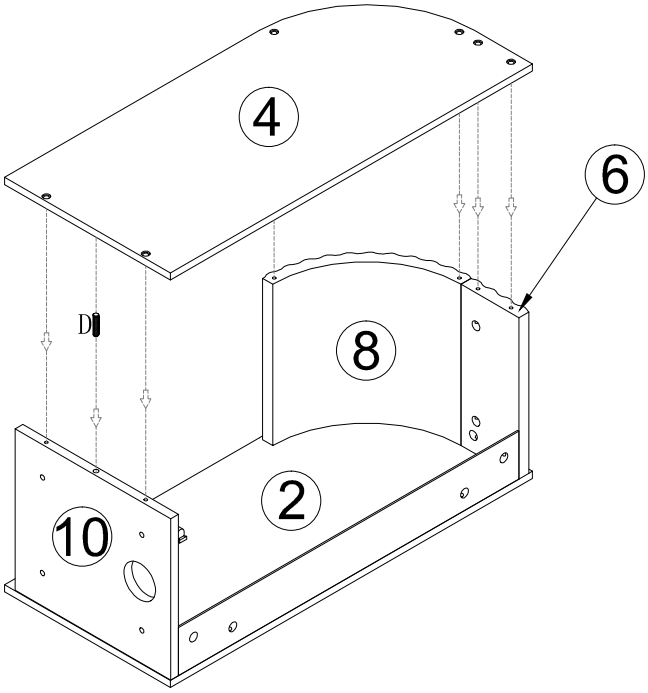

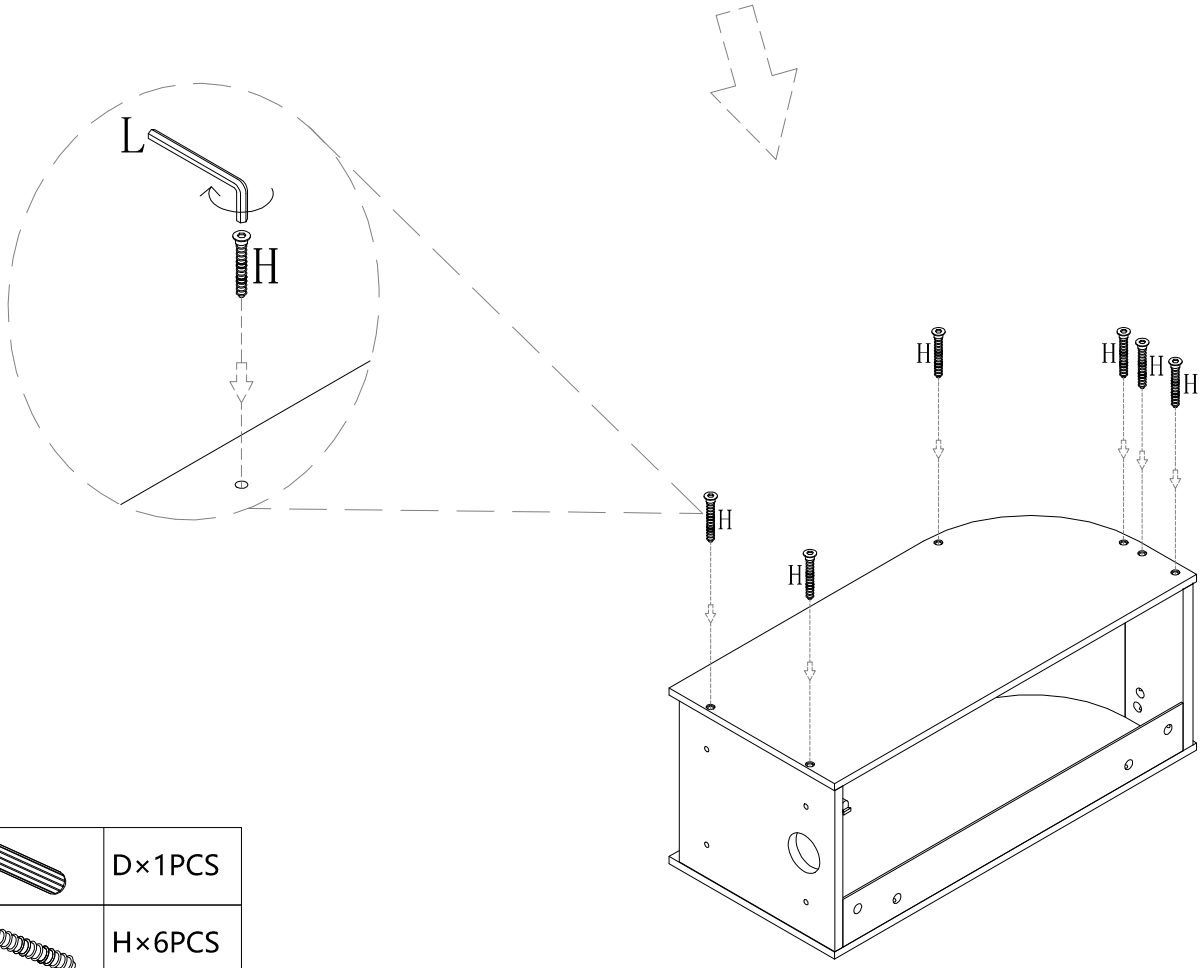

	D×1PCS
	H×6PCS
	L×1PCS

STEP 10

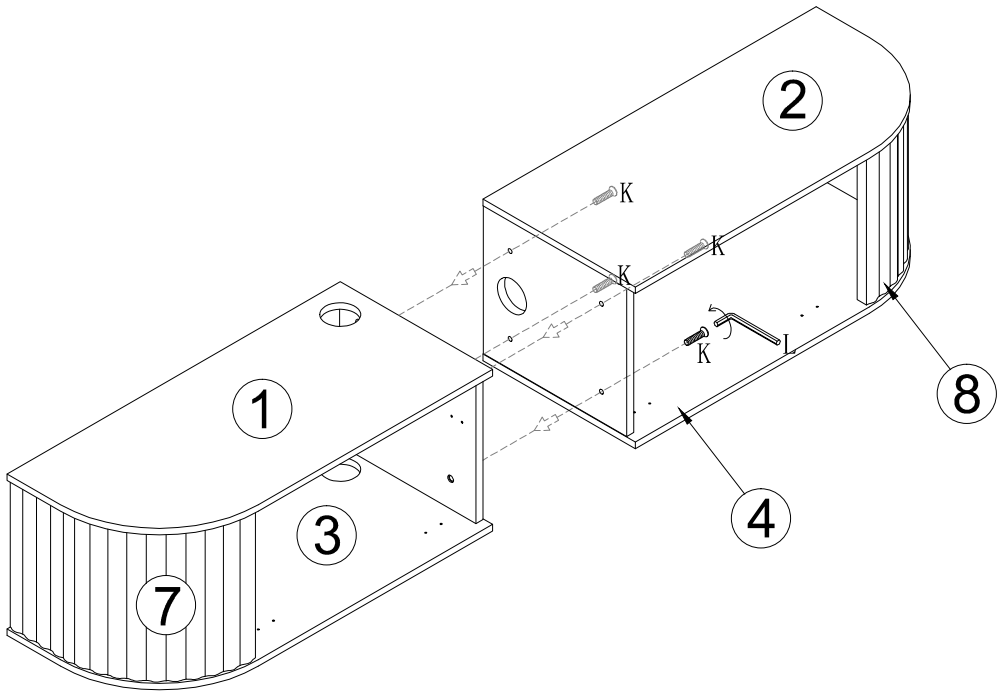

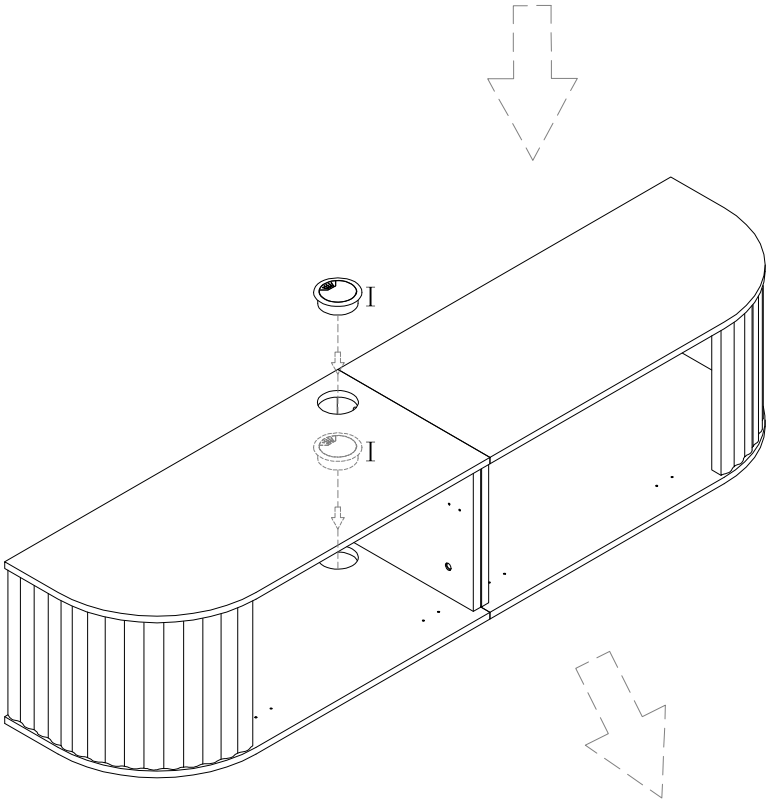

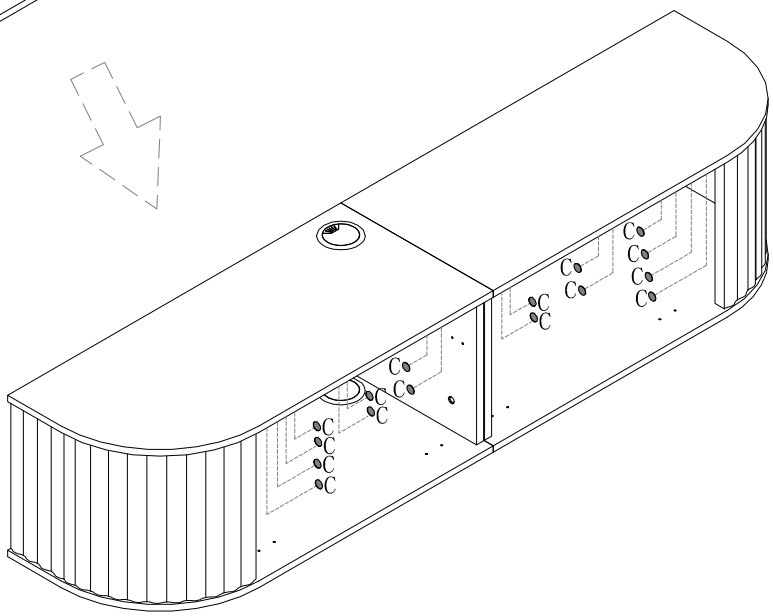

	C×16PCS
	I×2PCS
	K×4PCS
	L×1PCS

STEP 11

Hinge Adjustment (Door Alignment)

Scan the QR code to watch the hinge adjustment video.

If you notice any of the issues below, follow these steps:

Front screw: Adjusts the gap between the door and the side panel (left/right).

Rear screw: Adjusts the door position front-to-back (in/out)

12-A.When the door panel is higher than the side panel.

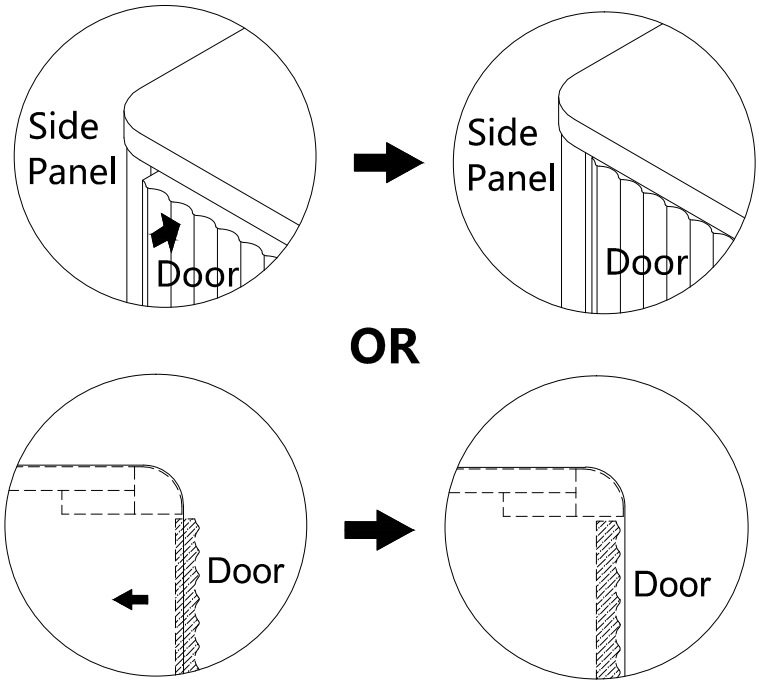

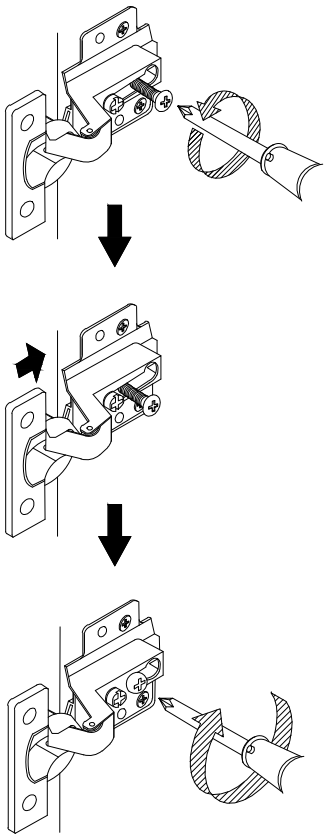

If the gap is too big between side panel and door or the door is over the edge of side panel, loosen the back screw as shown, then move in the door with hinge and tighten the back screw as shown when the gap is just well.

12-B.When the door panel is lower than the side panel, an indentation occurs.

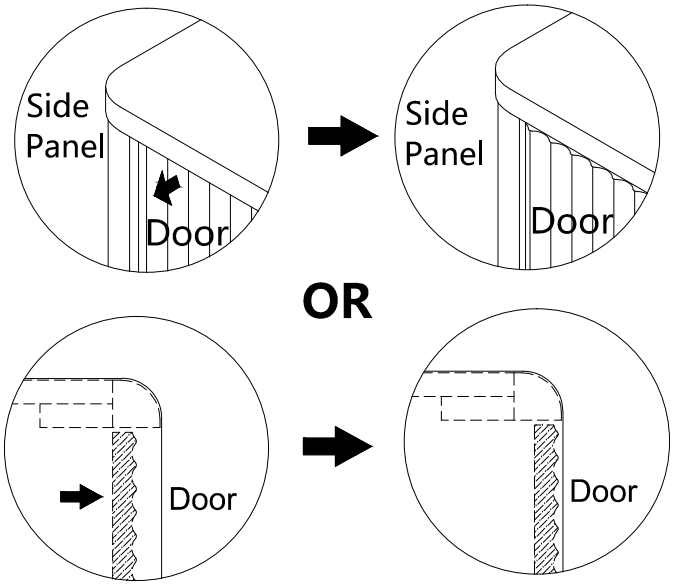

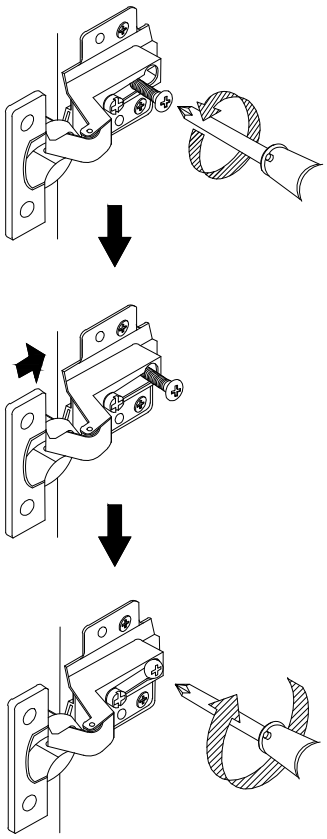

If the gap is too small between side panel and door or the door sank in side panel, loose the back screw as shown, then move out the door with hinge and tighten the back screw as shown when the gap is just well.

12-C

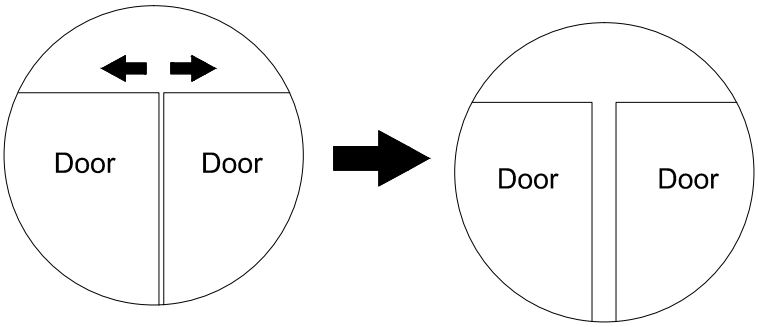

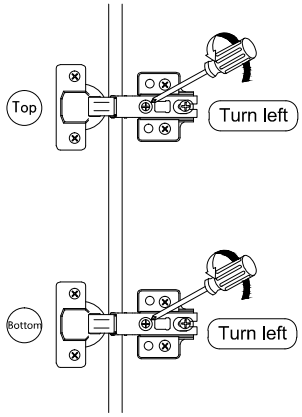

If the gap between the two doors is too small, follow the diagram.

12-D

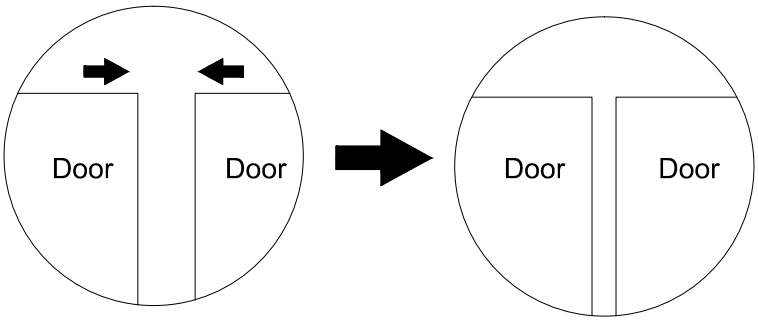

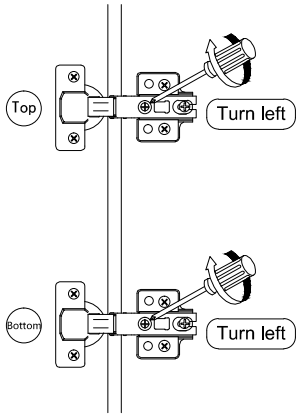

If the gap between the two doors is too large, follow the diagram.

12-E

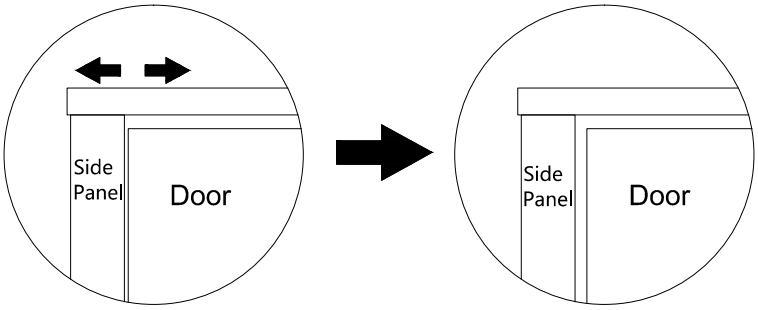

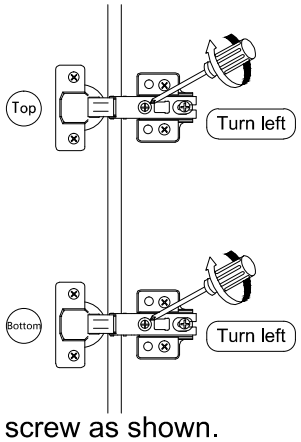

If the gap between the door and the side panel is too small, loose the front screw as shown.

12-F

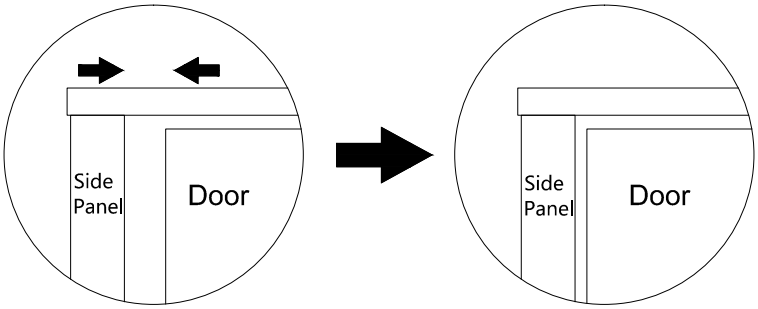

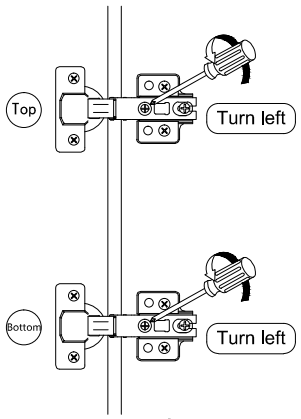

If the gap between the door and the side panel is too large, tighten the front screw as shown.

12-G. When door is leaning

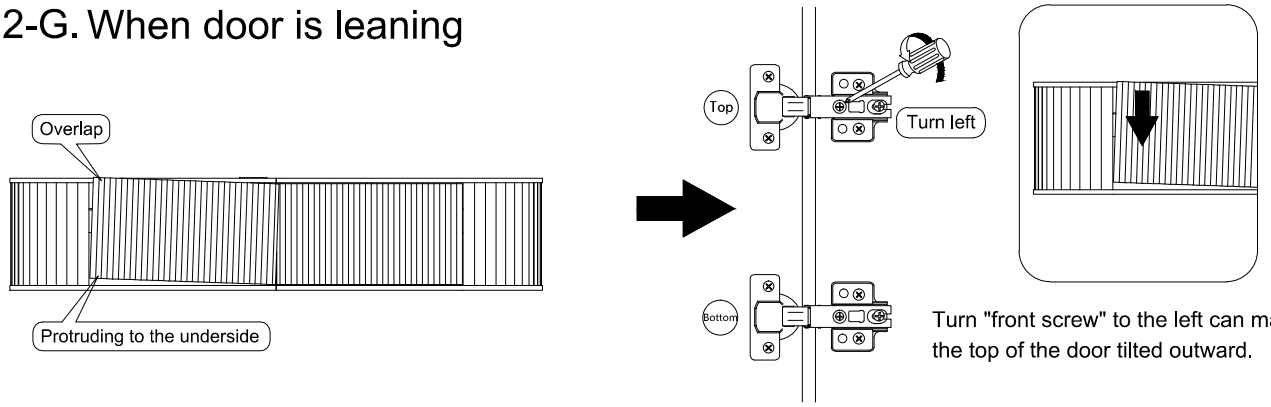

Turn "front screw" to the left can make the top of the door tilted outward.

12-H. When door is leaning

Turn "front screw" to the left can make the bottom of the door tilted outward.

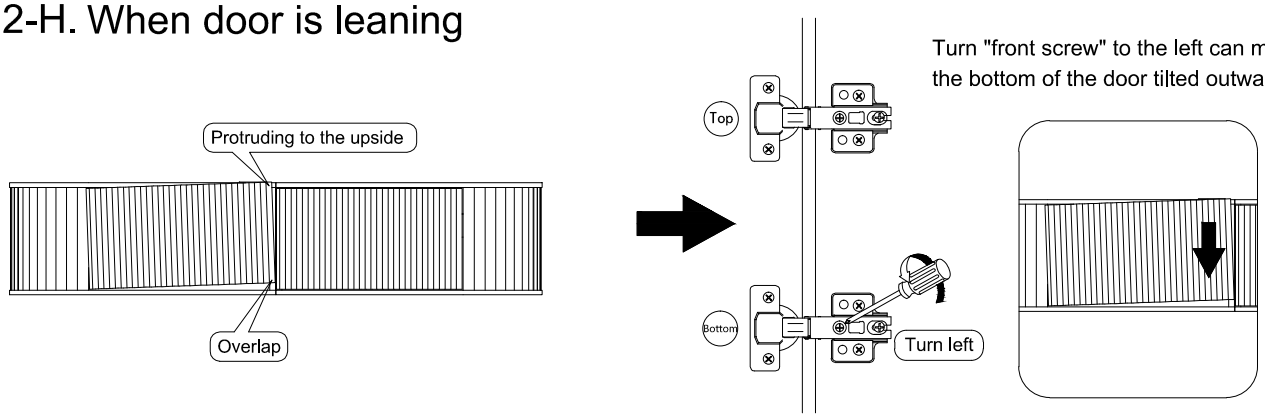

12-I. When the door is higher on top

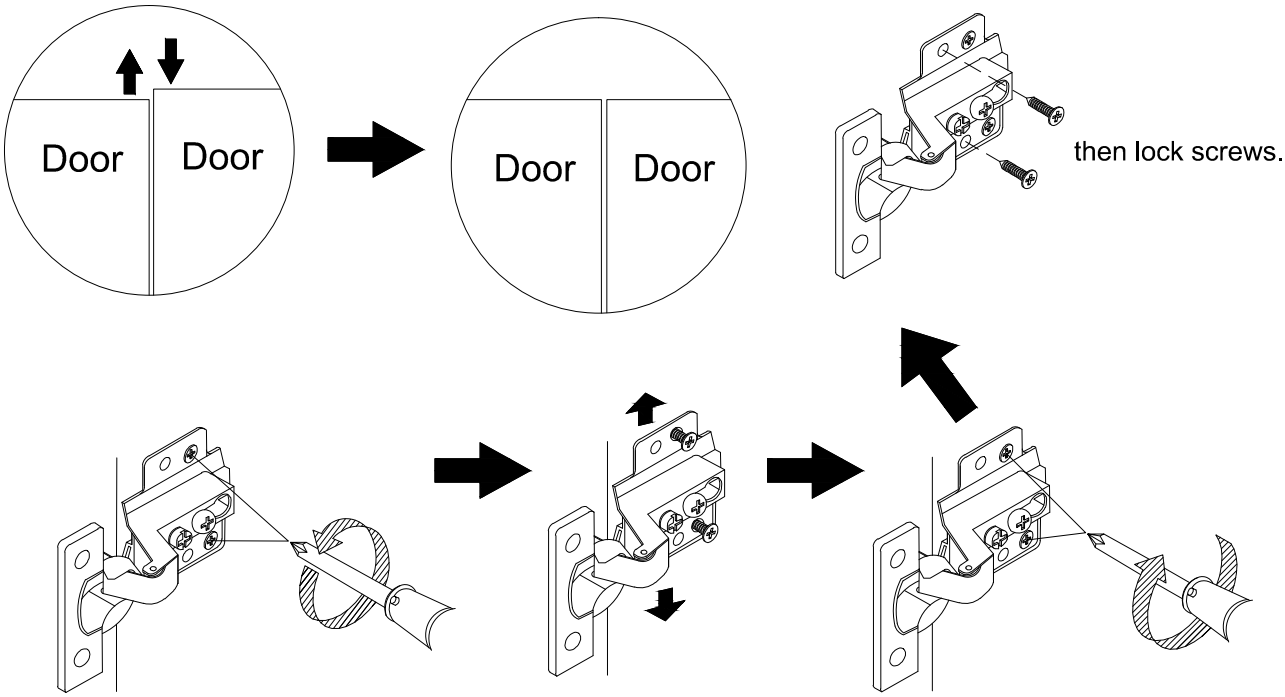

If the doors are not in the same level, loosen the back screws on wing, then adjust the door up and down,tighten the screws when both doors are in same level. Screw front two screws on wing when all are in place.

STEP 13

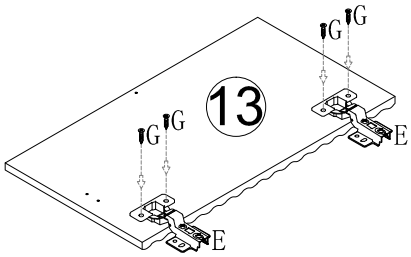

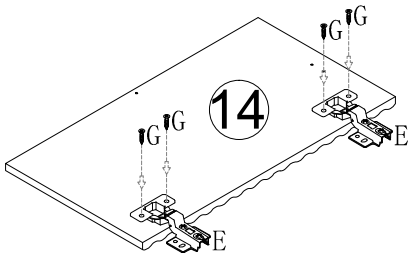

⚠	Before installing the door panels, please study and read the following s teps. For possible problems, we have given some suggestions to solve the problems you encounter.

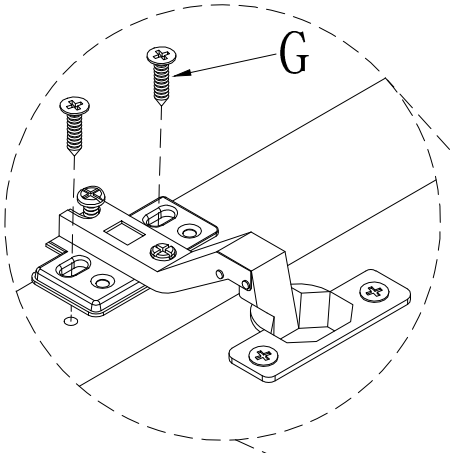

x4

Please note that you need to distinguish the front and back when installing the metal plate.

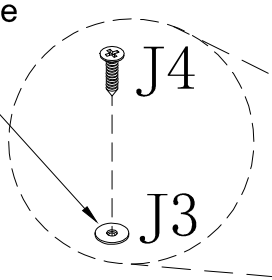

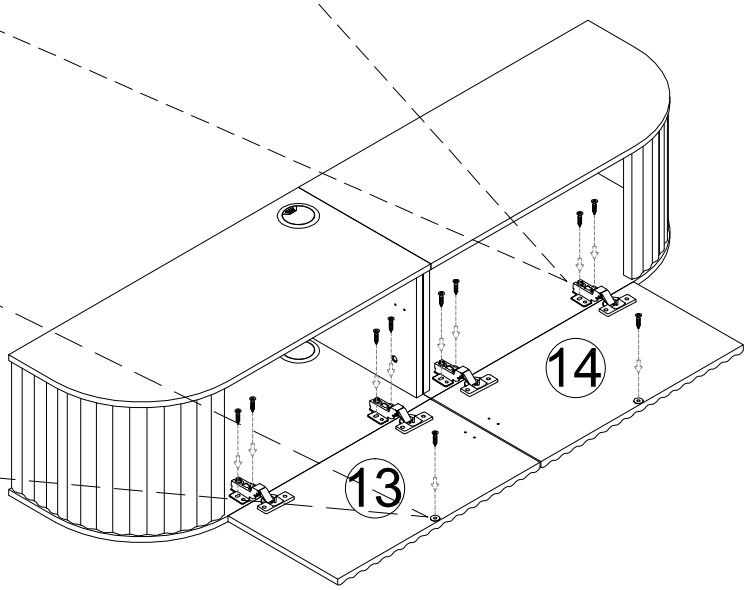

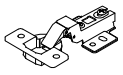	E×4PCS
	G×16PCS
	J3×2PCS
	J4×2PCS

STEP 14

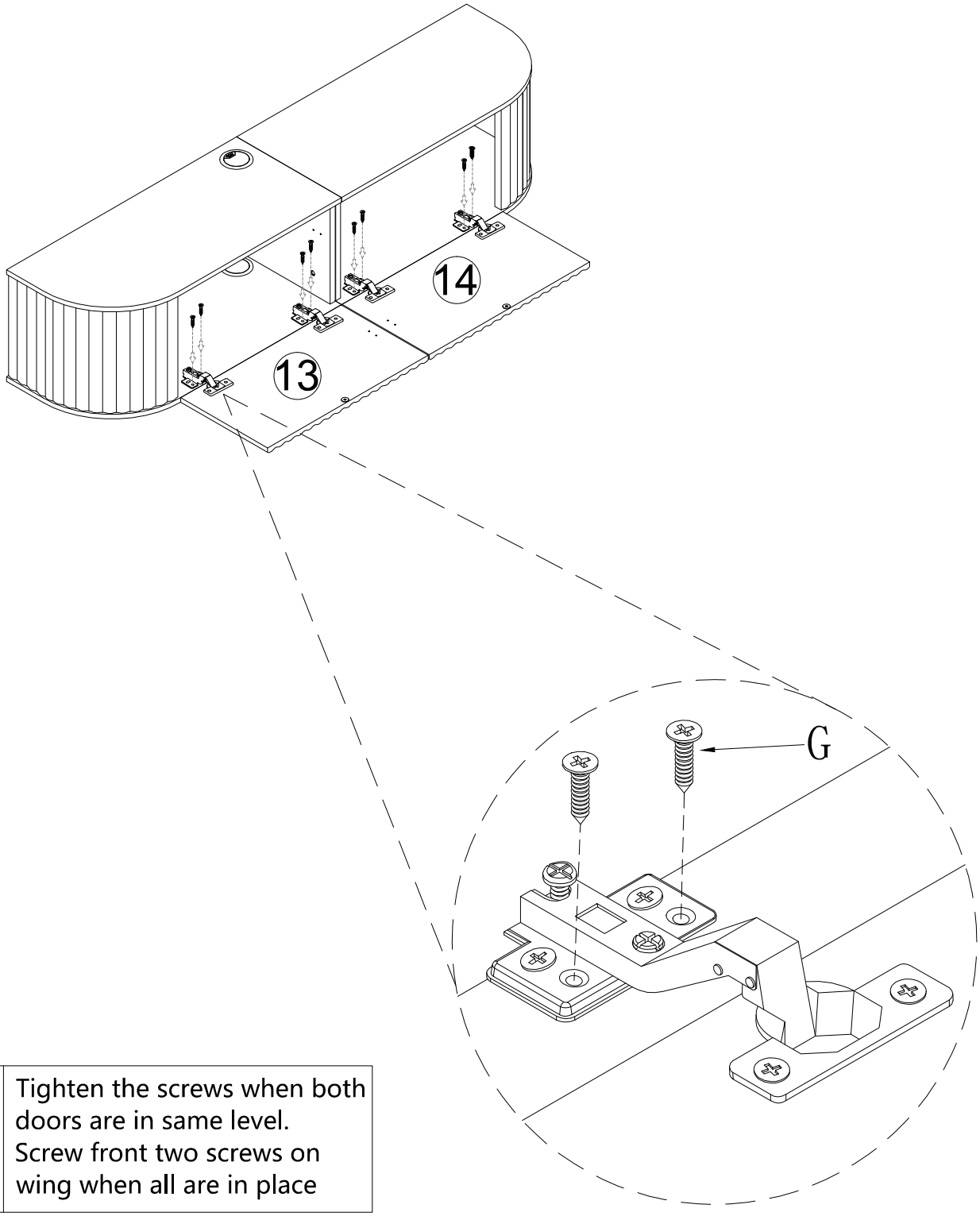

x4

⚠	Tighten the screws when both doors are in same level. Screw front two screws on wing when all are in place

NOTE:
If there is a large gap between the doors or between the door and the side panel after installation, please refer to page 21 or page 23 for the adjustment video and tutorial.

	G×8PCS

STEP 15

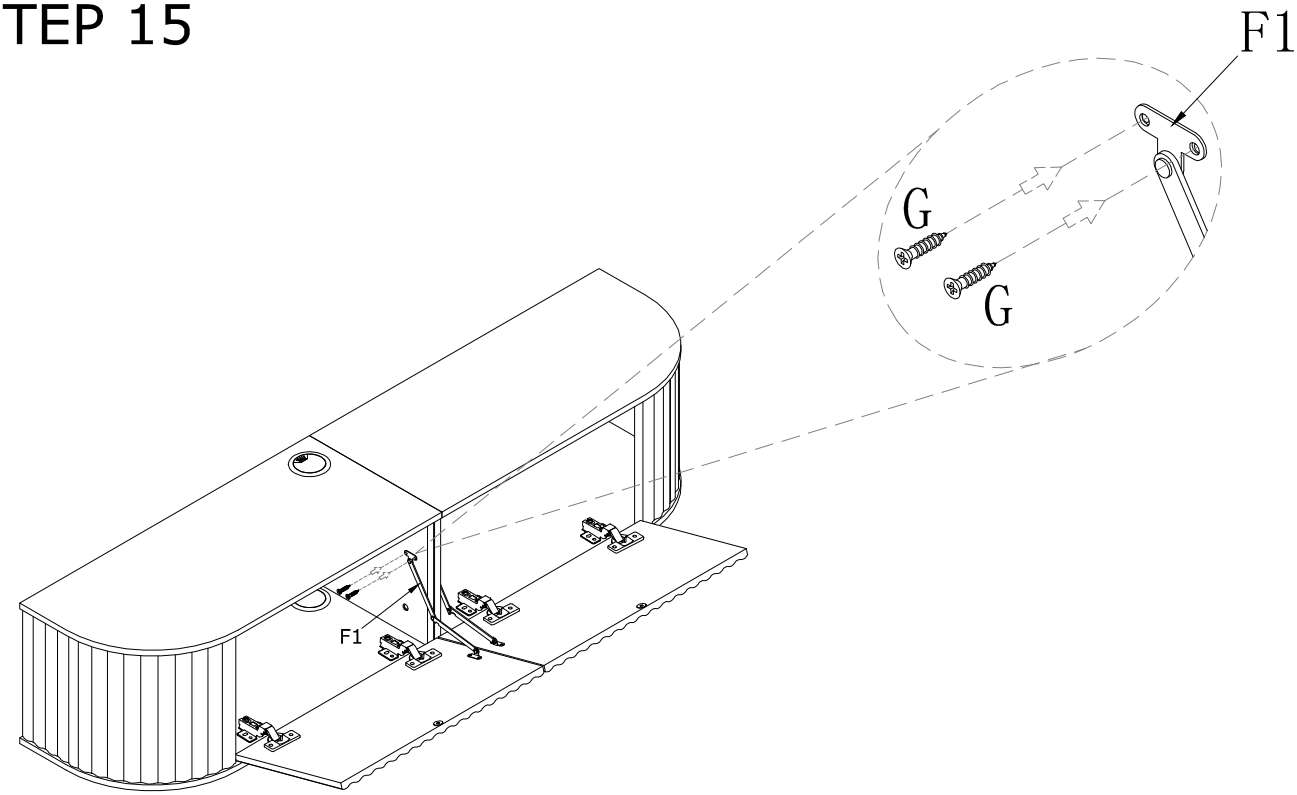

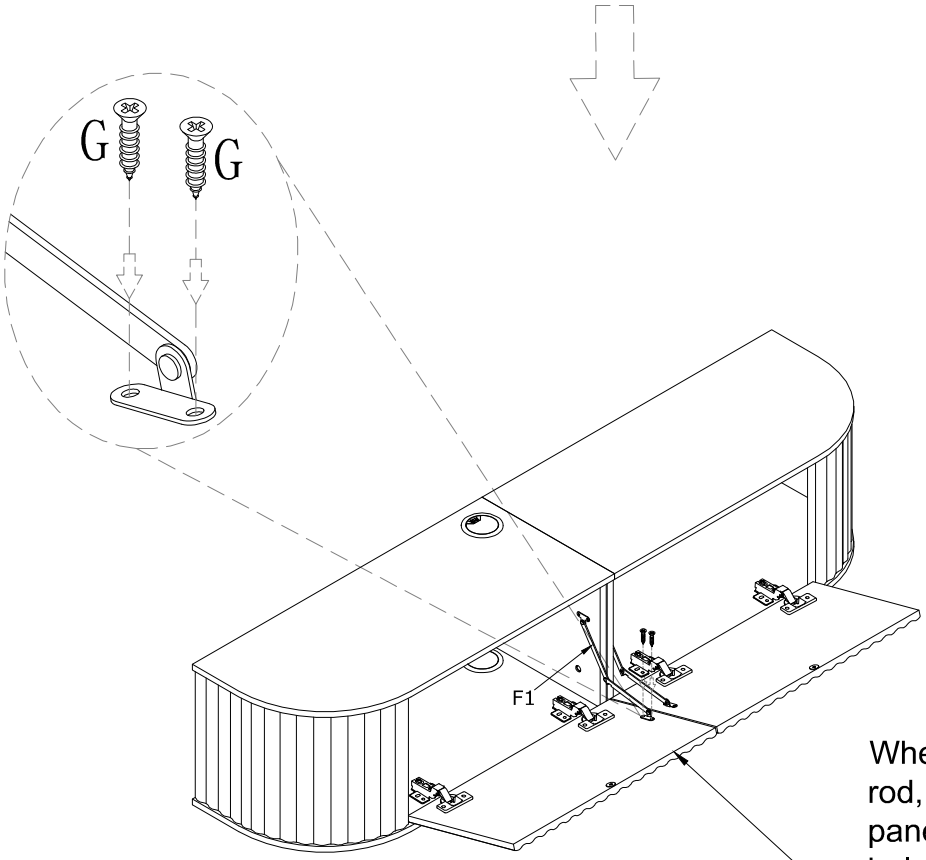

When tightening the support rod, slightly lift the two door panels and align the two guide holes before tightening.

F1	F×1PC
	G×4PCS

STEP 16

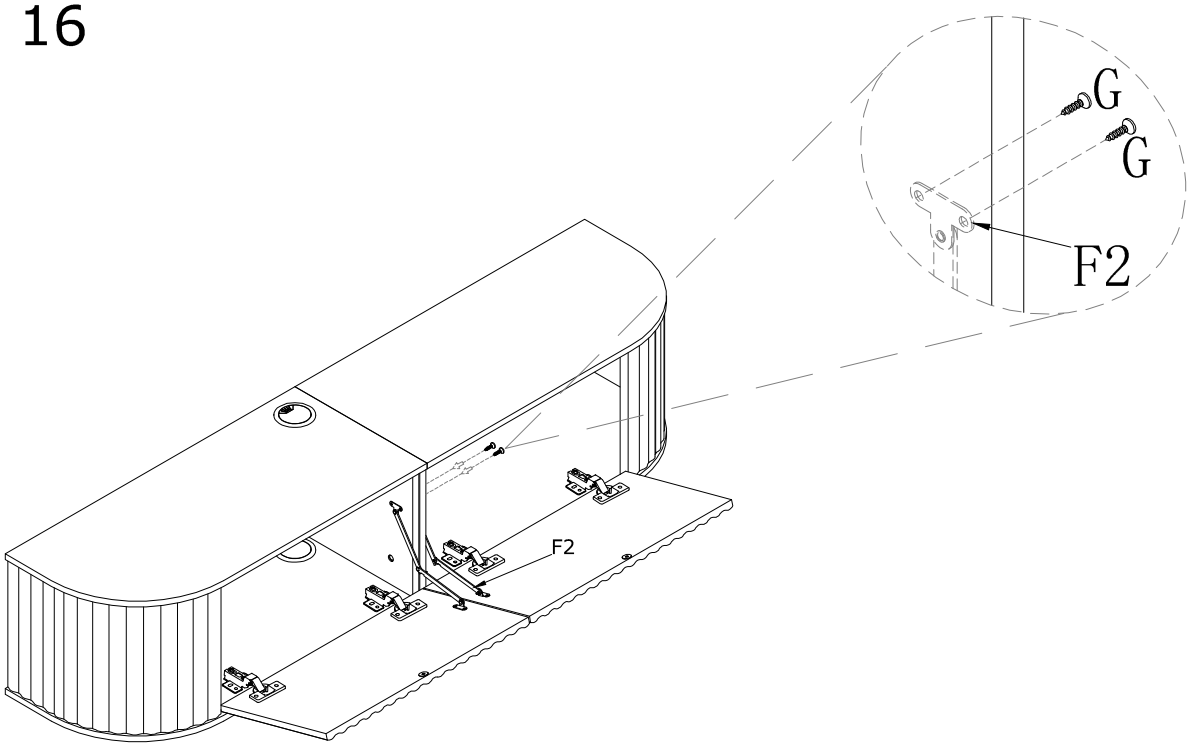

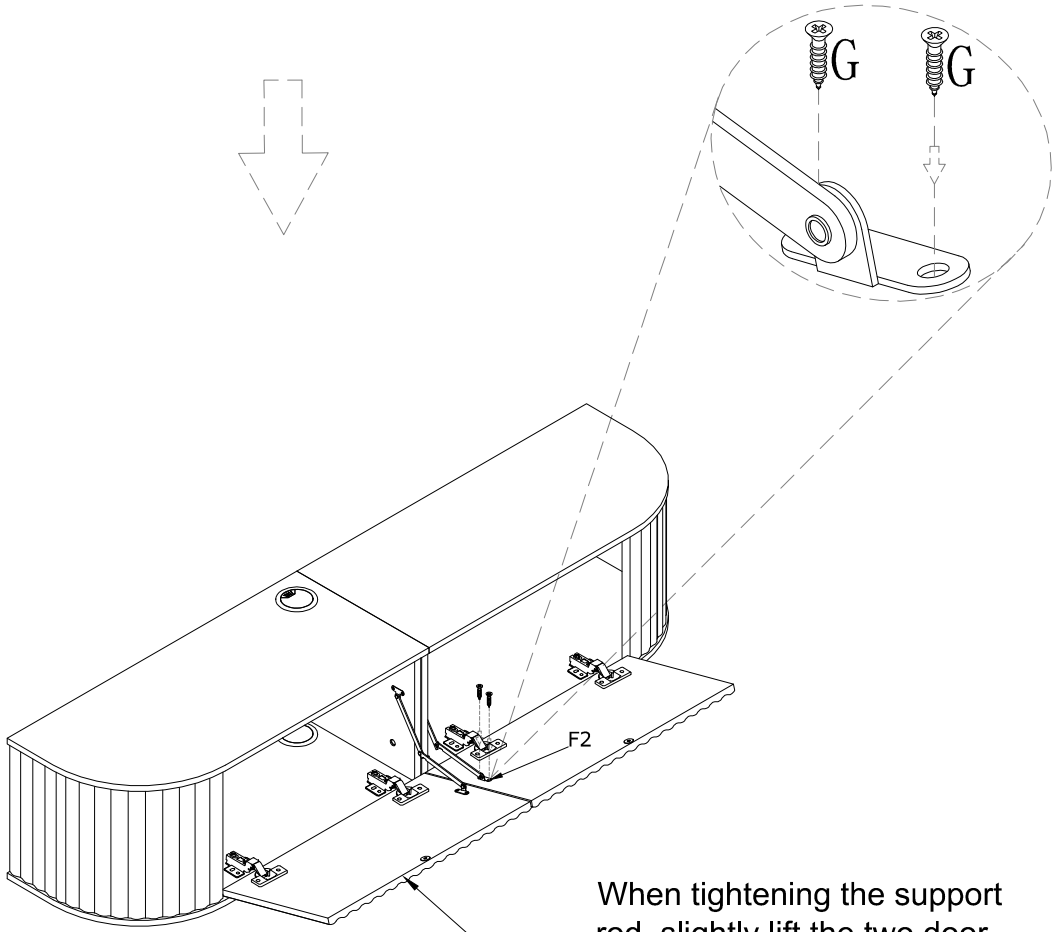

When tightening the support rod, slightly lift the two door panels and align the two guide holes before tightening.

F2	F×1PC
	G×4PCS

STEP 17

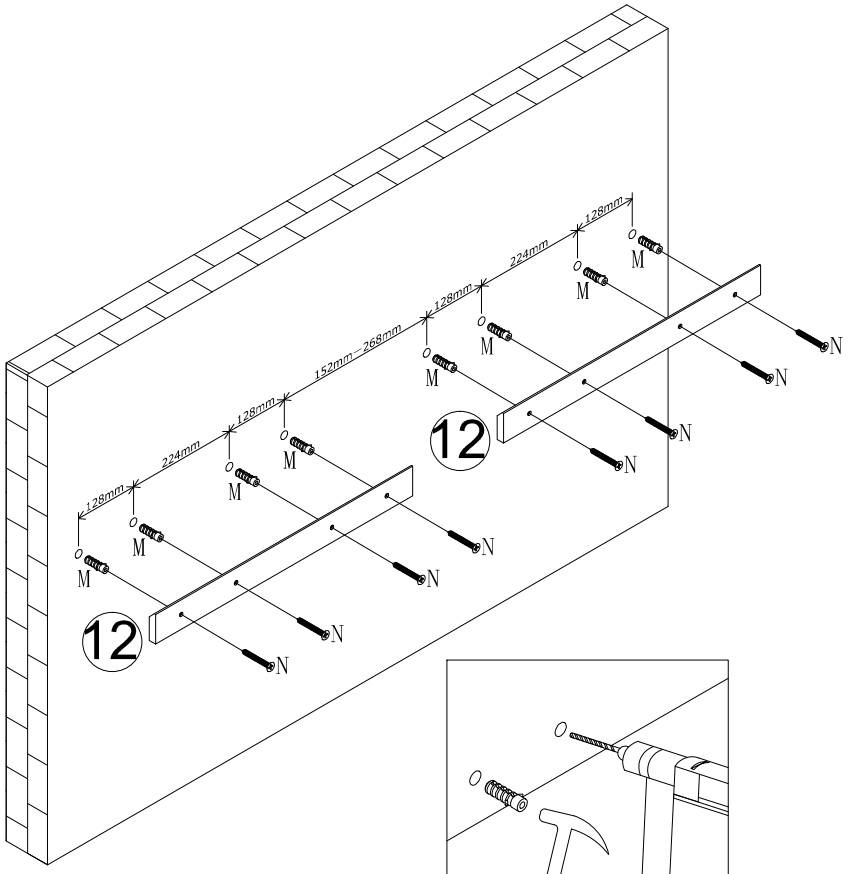

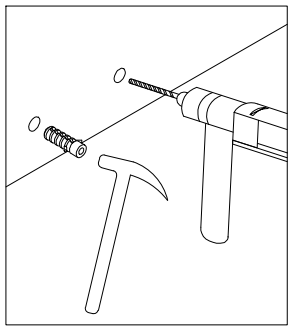

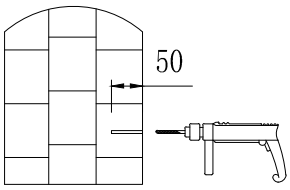

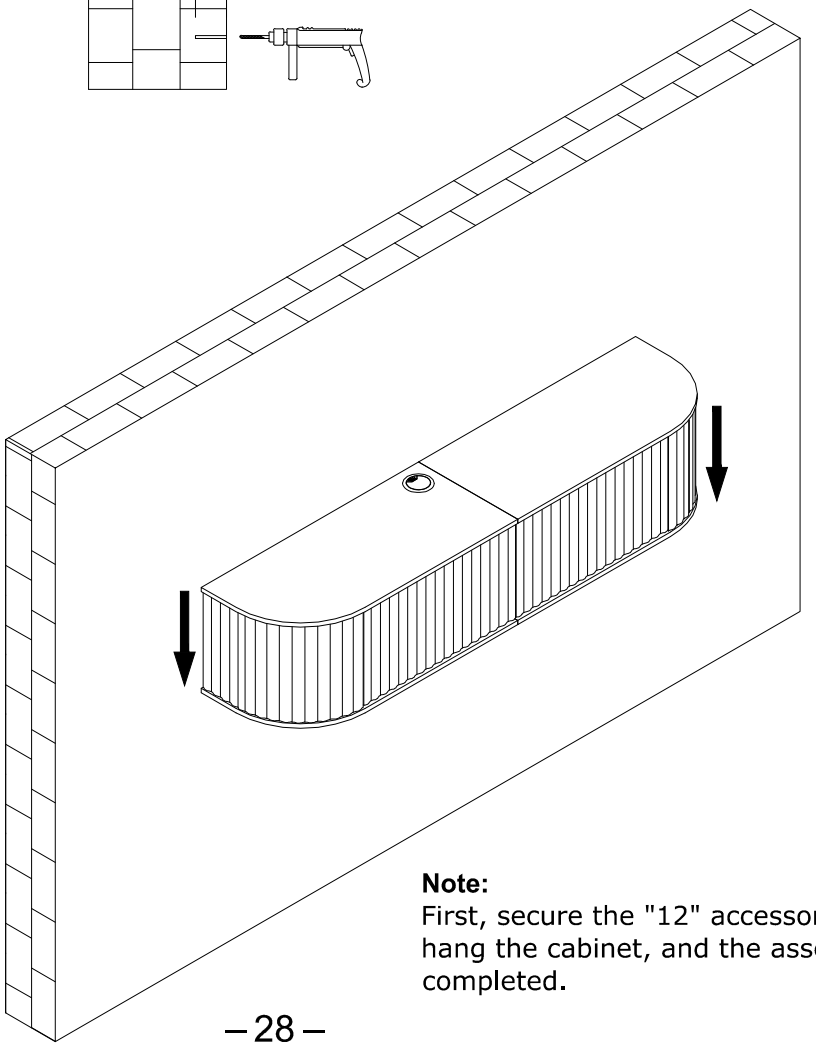

	M×8PCS
	N×8PCS

Note:
First, secure the "12" accessories, then hang the cabinet, and the assembly is completed.