NESTA

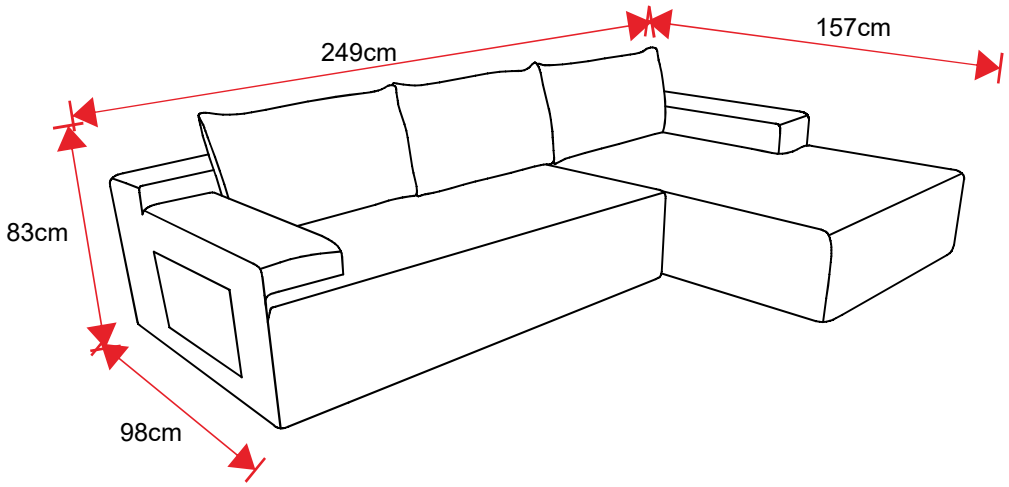

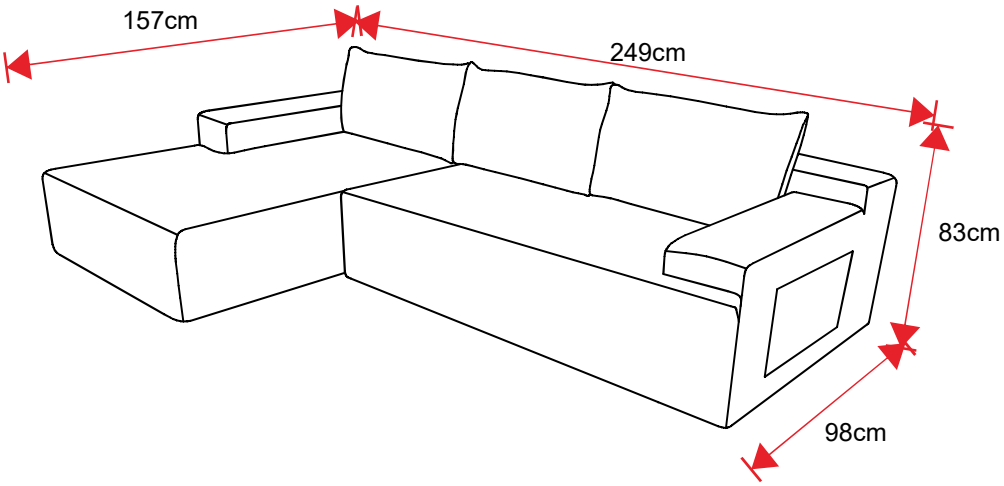

CONFORAMA CODE(S)	143895/143911/143912/143913

FR
Pensez à donner ou recycler.
Association ou Magasin ou Déchèterie
https://quefairedemesdechets.fr
LE TRI + FACILE
BAC DE TRI

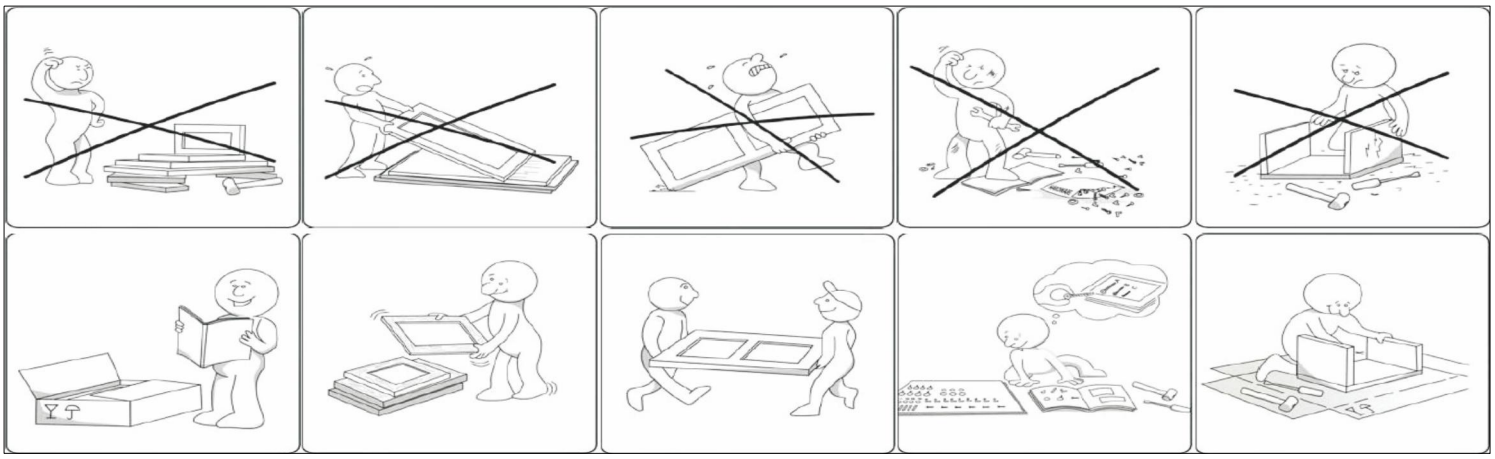

FR	CONSIGNES DE SECURITE

IMPORTANT ! À LIRE ATTENTIVEMENT ET À CONSERVER EN VUE D'UNE CONSULTATION ULTÉRIEURE

Ce produit est destiné à un usage domestique uniquement.
Montage à réaliser soi-même.
Soyez prudent et gardez une distance de sécurité lors de l'étape 2. Le lit peut se déployer rapidement une fois le sac sous vide coupé.
Veillez à ce que les enfants restent éloignés de la zone pendant le déballage.
Ne pas sauter sur le Canapé, ne pas exercer de pression excessive sur une zone précise et ne pas s'asseoir sur le bord pendant une longue période.
Cela pourrait provoquer des dommages irréversibles à la structure interne.

EN	SAFETY INFORMATION

IMPORTANT ! READ CAREFULLY
AND KEEP FOR FUTURE REFERENCE

This furniture is intended for domestic use only.
Self-assembly required.
Be cautious and stay at a safe distance during Step 2. The bed may expand quickly once the vacuum seal is cut.
Keep children away from the area while unpacking.
Do not jump on the sofa, apply excessive pressure to one spot, or sit on the edge for a long period of time.
Doing so may cause permanent damage to the internal structure.

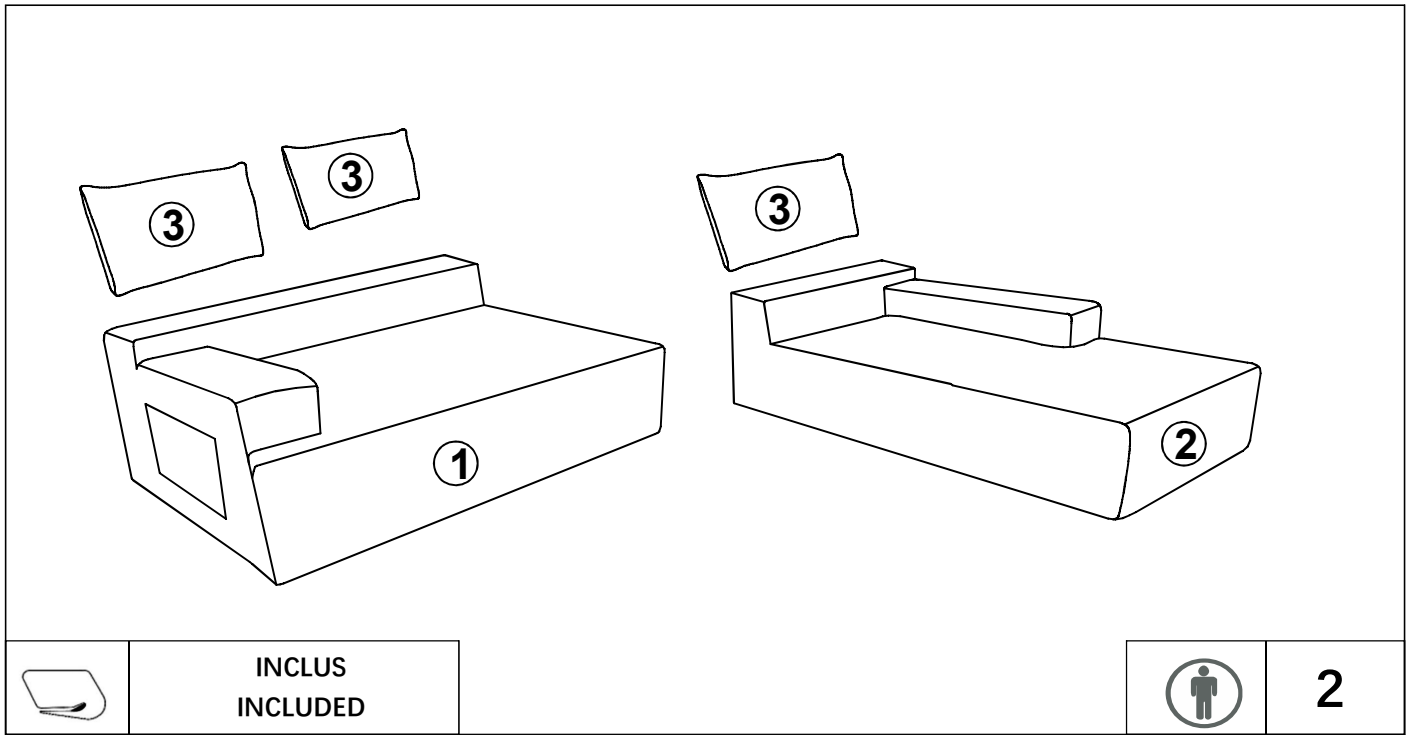

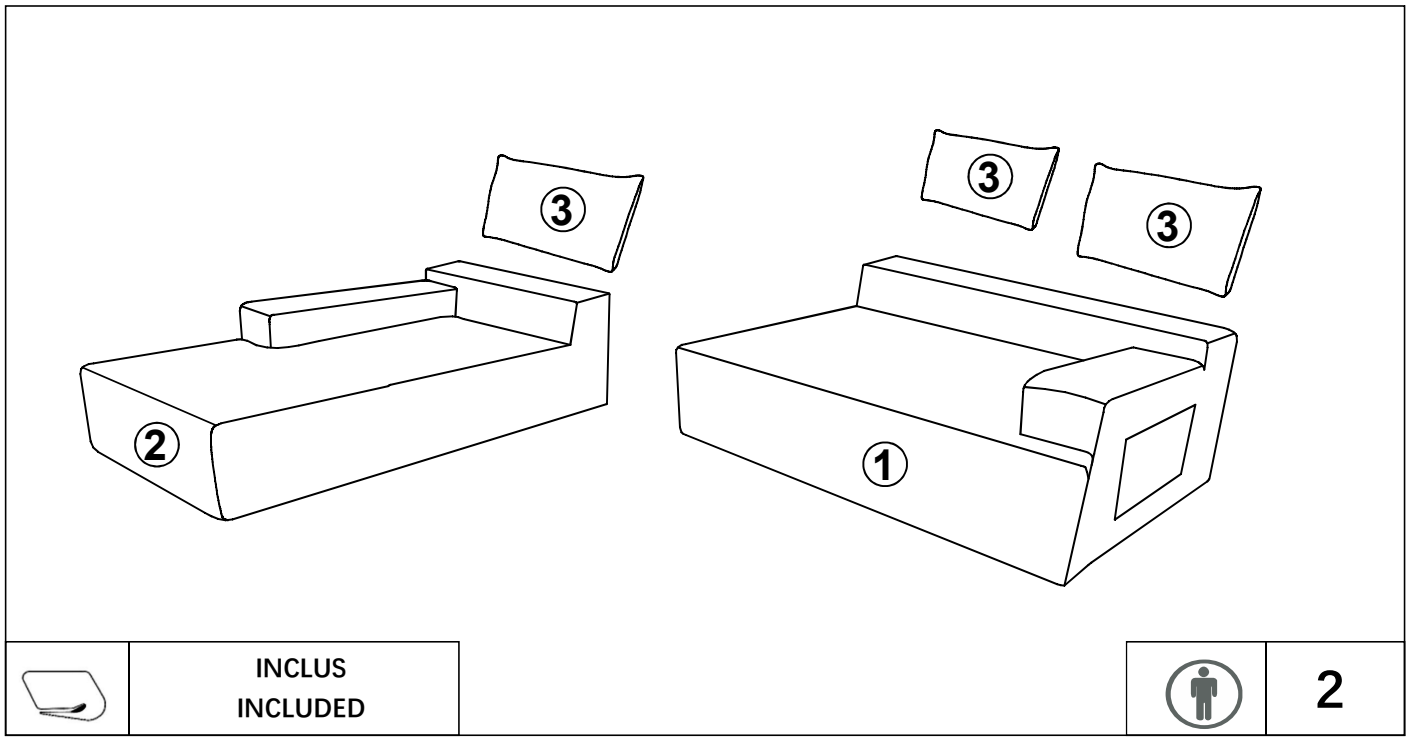

No.	TAILLE SIZE	QTE QTY	CTN No.
①	157*98*83cm	X1	1
②	92*157*83cm	X1	1
③	65*45*18cm	X3	1

1

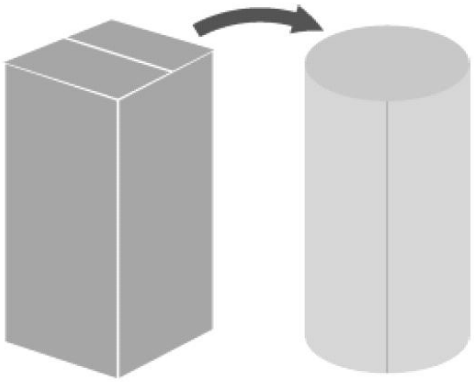

FR :Déballez et installez le Canapé sur une surface plane et propre. Sortez le Canapé emballé de sa boîte.
EN: Unpack and set up the sofa on a flat, clean surface. Remove the sofa from its box.

2

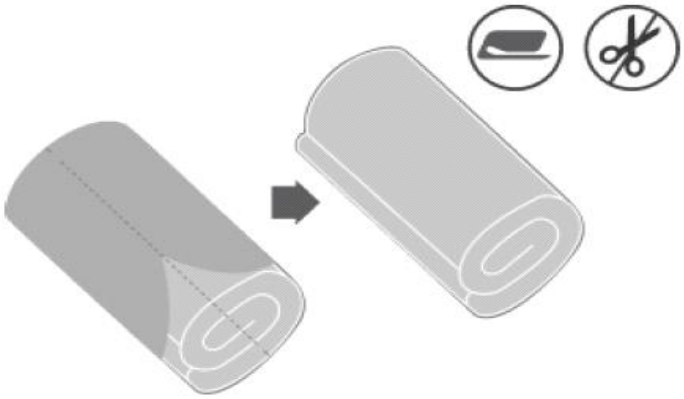

FR :À l'aide de l'outil fourni, coupez le sac plastique en suivant la ligne prévue à cet effet.Faites attention à ne pas couper le sac sous vide intérieur.
EN: Using the provided tool, cut the plastic bag along the designated line. Be careful not to cut the inner vacuum-sealed bag.

3

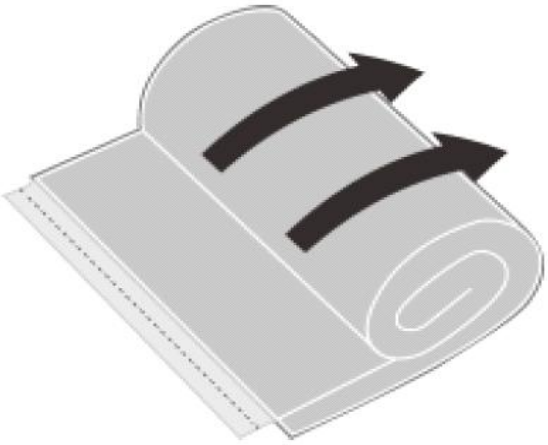

FR :Déroulez soigneusement le Canapé emballé sous vide.
EN: Carefully unroll the vacuum-sealed sofa.

4

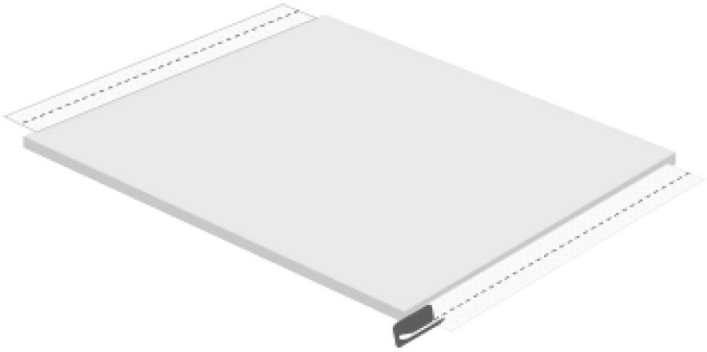

FR :Couper les bords du sac sous vide à l'aide de l'outil fourni.
EN: Cut the edges of the vacuum bag using the tool provided.

5

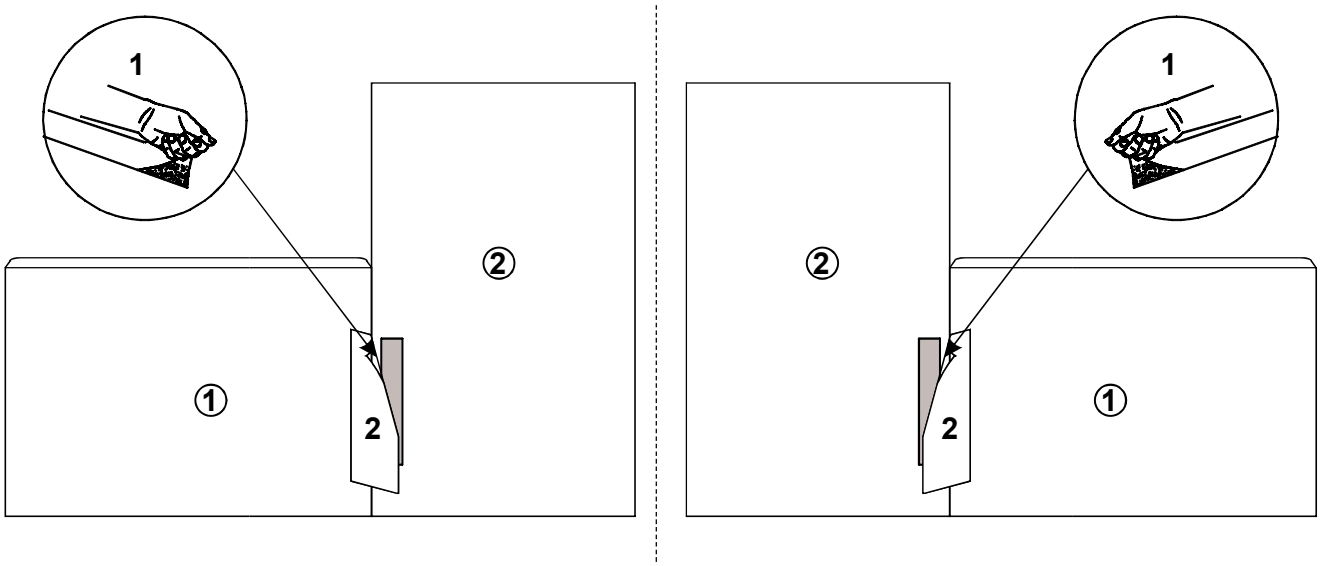

FR :Connectezle canapé par Velcro surle fond.
EN: Connect the sofa by Velcro on the bottom.

6

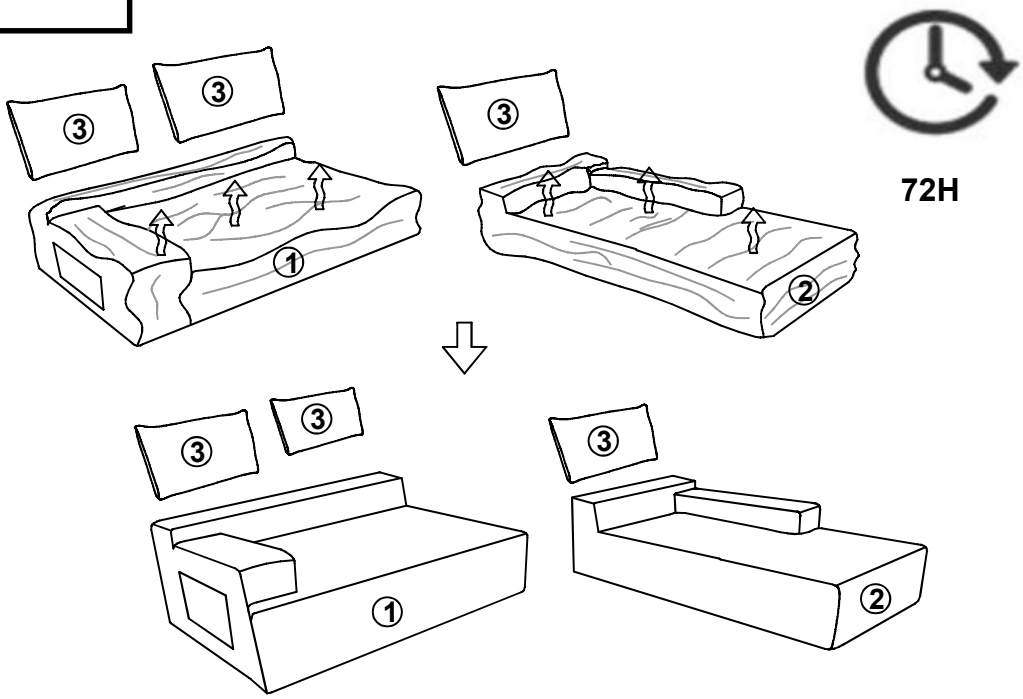

FR :Attendez au moins 72 heures avant d'utiliser le Canapé afin qu'il retrouve sa forme et son volume d'origine.
EN: Wait at least 72 hours before using the sofa to allow it to regain its original shape and volume.

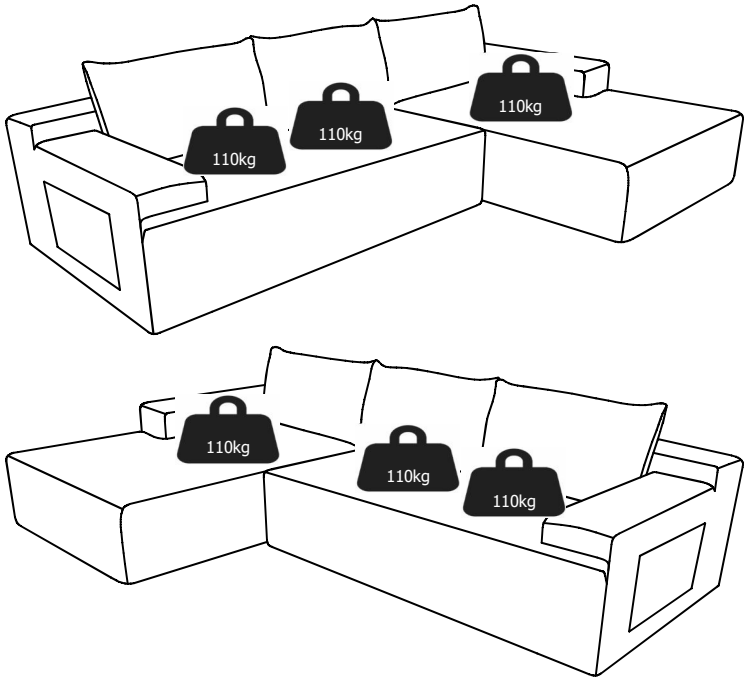

CHARGE MAXIMALE
MAXIMUM LOAD

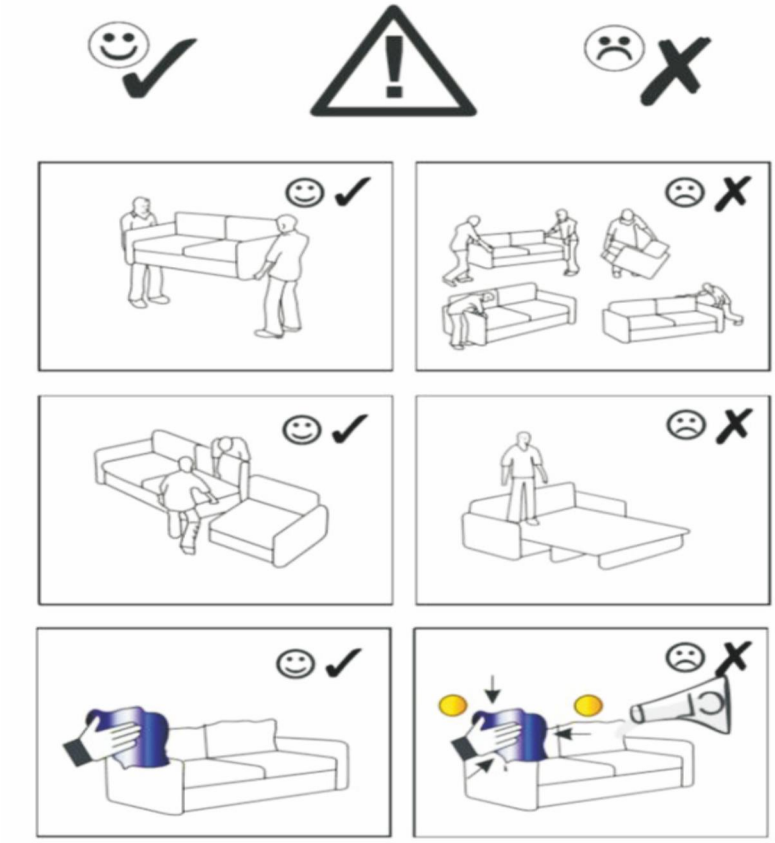

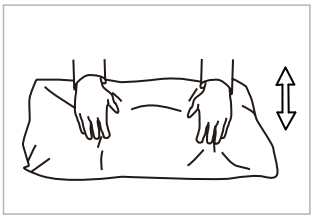

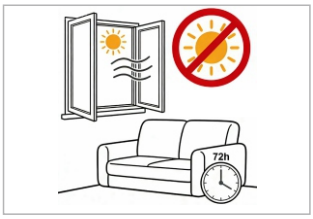

FR

CONSIGNES D'UTILISATION	Comme le Canapé est livré roulé et compressé, de légers plis peuvent apparaître. Lissez et façonnez délicatement le dessus et les bords. Le Canapé retrouvera sa forme d'origine après quelques jours.

RANGEMENT ET ENTRETIEN	Comme la surface le Canapé est difficile à nettoyer, utilisez un drap-housse ou un protège-Canapé imperméable pour le protéger. Vous pouvez également utiliser un aspirateur (en vous assurant que la brosse soit propre) ou un ruban adhésif pour retirer les miettes à la surface du Canapé.

EN

INSTRUCTIONS FOR USE	As the sofa is delivered rolled and compressed, slight creases may appear. Gently smooth and shape the top and edges. The sofa will regain its original shape after a few days.

STORAGE AND CLEANING	Since the sofa surface is difficult to clean, use a fitted sheet or a waterproof mattress protector to keep it safe. You can also use a vacuum cleaner (ensuring the brush is clean) or adhesive tape to remove crumbs from the sofa's surface.