MONTAGEANLEITUNG//ASSEMBLY INSTRUCTION

Artikelnummer/Item Number: N622P295471
N622P295472
N622P295473

Unser Bett wird in 3 Paketen geliefert. Die Lieferzeit dieser 3 Pakete konnen abweichen. bittehaben Sie etwas Geduld und vielen Dank furlhr Verstandnis.

Our bed will be sent to you in 3 packages. The delivery time of these 3 parcels may be different. Please be patient. Thank you for your understanding.

Etagenbett mit Rutsche 200x90cm

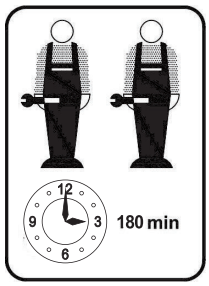

English

IMPORTANT ! KEEP FOR FUTURE REFERENCE : READ CAREFULLY

- To be assembled by an adult. Assembly must be checked by an adult before use
- WARNING ! Keep all screws, small parts and plastic bags out of the reach of children
- Properly identify all parts before assembling
- Never use your item if any of its parts are broken or missing
- Should any problems arise, please contact our After Sales Service
- Manufacturer's instructions shall be followed at all times
- Care: Clean with a soft, dry cloth. In case of larger stains, carefully rub with a slightly damp, non-abrasive sponge
- Avoid the risk of fire by not placing furniture near sources of ignition or hot items
- Do not jump on the bed

Deutsch

WICHTIG ! ZUM SPÄTEREN NACHSCHLAGEN AUFBEWAHREN: SORGFÄLTIG LESEN

- Muss von einem Erwachsenen zusammengebaut werden.Der Zusammenbau muss vor dem Gebrauch von einem Erwachsenen überprüft werden
- WARNUNG! Bewahren Sie alle Schrauben, Kleinteile und Plastikbeutel außerhalb der Reichweite von Kindern auf
- Kennzeichnen Sie vor dem Zusammenbau alle Teile richtig
- Benutzen Sie Ihren Artikel niemals, wenn Teile gebrochen sind oder fehlen
- Sollten Probleme auftreten, wenden Sie sich bitte an unseren Kundendienst
- Die Anweisungen des Herstellers sind stets zu befolgen
- Pflege: Mit einem weichen, trockenen Tuch reinigen. Bei größeren Flecken vorsichtig mit einem leicht feuchten, nicht scheuernden Schwamm abreiben. nicht scheuernden Schwamm
- Vermeiden Sie die Gefahr eines Brandes, indem Sie die Möbel nicht in der Nähe von Zündquellen oder heißen Gegenständen aufstellen
- Nicht auf das Bett springen

Français

IMPORTANT ! CONSERVER POUR RÉFÉRENCE ULTÉRIEURE : LIRE ATTENTIVEMENT

- Le montage doit être effectué par un adulte. Le montage doit être vérifié par un adulte avant Utilisation
- ATTENTION ! Tenir les vis, les petites pièces et les sachets en plastique hors de portée des enfants
- Identifiez correctement toutes les pièces avant de les assembler
- N'utilisez jamais votre article si l'une de ses pièces est cassée ou manquante
- En cas de problème, veuillez contacter notre service après-vente
- Les instructions du fabricant doivent être respectées à tout moment
- Entretien : nettoyer avec un chiffon doux et sec. En cas de taches plus importantes, frotter soigneusement avec une éponge non abrasive légèrement humide. légèrement humide et non Abrasive
- Évitez les risques d'incendie en ne plaçant pas les meubles à proximité de sources d'inflammation ou d'objets chauds
- Ne pas sauter sur le lit

Italiano

IMPORTANTE! CONSERVARE PER RIFERIMENTO FUTURO: LEGGERE ATTENTAMENTE

- Deve essere assemblato da un adulto. L'assemblaggio deve essere controllato da un adulto prima dell'uso
- ATTENZIONE! Tenere tutte le viti, le piccole parti e i sacchetti di plastica fuori dalla portata dei bambini
- Identificare correttamente tutte le parti prima dell'assemblaggio
- Non utilizzare mai l'articolo se alcune parti sono rotte o mancanti
- In caso di problemi, si prega di contattare il nostro Servizio Post Vendita
- Le istruzioni del produttore devono essere sempre seguite
- Cura: Pulire con un panno morbido e asciutto. In caso di macchie più estese, strofinare accuratamente con una spugna leggermente umida e nonspugna leggermente umida e non abrasiva
- Evitare il rischio di incendio, non collocando i mobili vicino a fonti di accensione o a oggetti caldi
- Non saltare sul letto

Español

¡ IMPORTANTE ! CONSÉRVELO PARA FUTURAS CONSULTAS: LEA ATENTAMENTE

- Debe ser montado por un adulto. El montaje debe ser comprobado por un adulto antes del uso

ADVERTENCIA Mantenga todos los tornillos, piezas pequeñas y bolsas de plástico fuera del alcance de los niños.

- Identifique correctamente todas las piezas antes de montarlas
- Nunca utilice su artículo si alguna de sus piezas está rota o falta
- Si surge algún problema, póngase en contacto con nuestro Servicio Postventa
- Las instrucciones del fabricante deben seguirse en todo momento
- Cuidado: Limpiar con un paño suave y seco. En caso de manchas más grandes, frote cuidadosamente con una esponja no abrasiva ligeramente humedecida.
- Evite el riesgo de incendio no colocando los muebles cerca de fuentes de ignición u objetos calientes.
- No saltar sobre la cama.

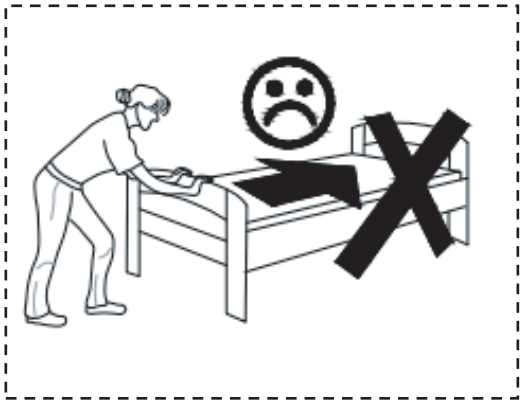

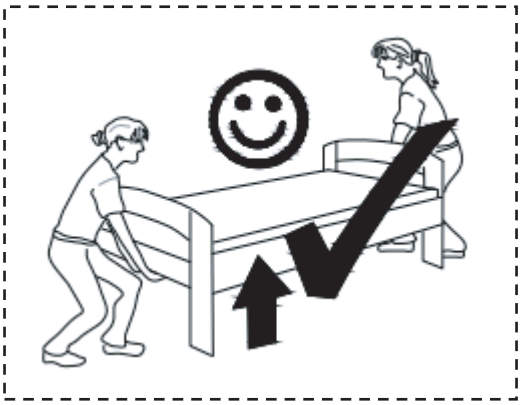

INSTRUCTIONS

IMPORTANT-READ CAREFULLY-RETAIN FOR FUTURE REFERENCE

a) **WARNING** -Children can become trapped between the bed and the wall, the adjoining pieces of furniture (e.g. cupboards) and the lke. To avoid risk of serious injury the distance between the safety barrier and the adjoining structure shall not exceed 90 mm or shall be more than 230 mm.

b) **WARNING**-Do not use the bed if any structural part is broken or missing; Replacement parts are between requested from the manufacturer or the store.

c) **WARNING**-Do not climb or wiggle on any non-designated structures.

d) it is imperative to always follow the installation instructions and manufacturer's use.

e) The recommended size of the mattress to be used with the bed is 200cmx90m, maximum thickness mattress:13cm.

f) It is necessary to ventilate the room in order to maintain a low level moisture and prevent mold growth in the bed and its periphery.

g) Joining devices should always be tightened properly and regularly verified. Tighten if necessary.

i) Meets European standard requirements NC safety EN 747-1:2024.

ANLEITUNGEN

WICHTIG - SORGFÄLTIG LESEN - FÜR SPÄTERE VERWENDUNG AUFBEWAHREN

a) **WARNUNG** - Kinder können zwischen dem Bett und der Wand, den angrenzenden Möbelstücken (z. B. Schränken) und der Lücke eingeklemmt werden. Um die Gefahr schwerer Verletzungen zu vermeiden, darf der Abstand zwischen der Sicherheitsbarriere und der angrenzenden Struktur nicht mehr als 90 mm oder mehr als 230 mm betragen.

b) **WARNUNG**-Das Bett darf nicht benutzt werden, wenn ein Bauteil gebrochen ist oder fehlt; Ersatzteile sind beim Hersteller oder im Geschäft anzufordern.

c) **WARNUNG** - Klettern oder wackeln Sie nicht auf nicht dafür vorgesehenen Strukturen.

d) Befolgen Sie unbedingt die Installationsanweisungen und die Gebrauchsanweisungen des Herstellers.

e) Die empfohlene Größe der Matratze für das Bett beträgt 200x90cm, maximale Dicke der Matratze: 13cm.

f) Es ist notwendig, den Raum zu lüften, um die Feuchtigkeit niedrig zu halten und Schimmelbildung im Bett und seiner Umgebung zu verhindern.

g) Die Verbindungselemente sollten immer richtig angezogen sein und regelmäßig überprüft werden. Ziehen Sie sie gegebenenfalls nach.

i) Meets European standard requirements NC safety EN 747-1:2024.

Stückliste

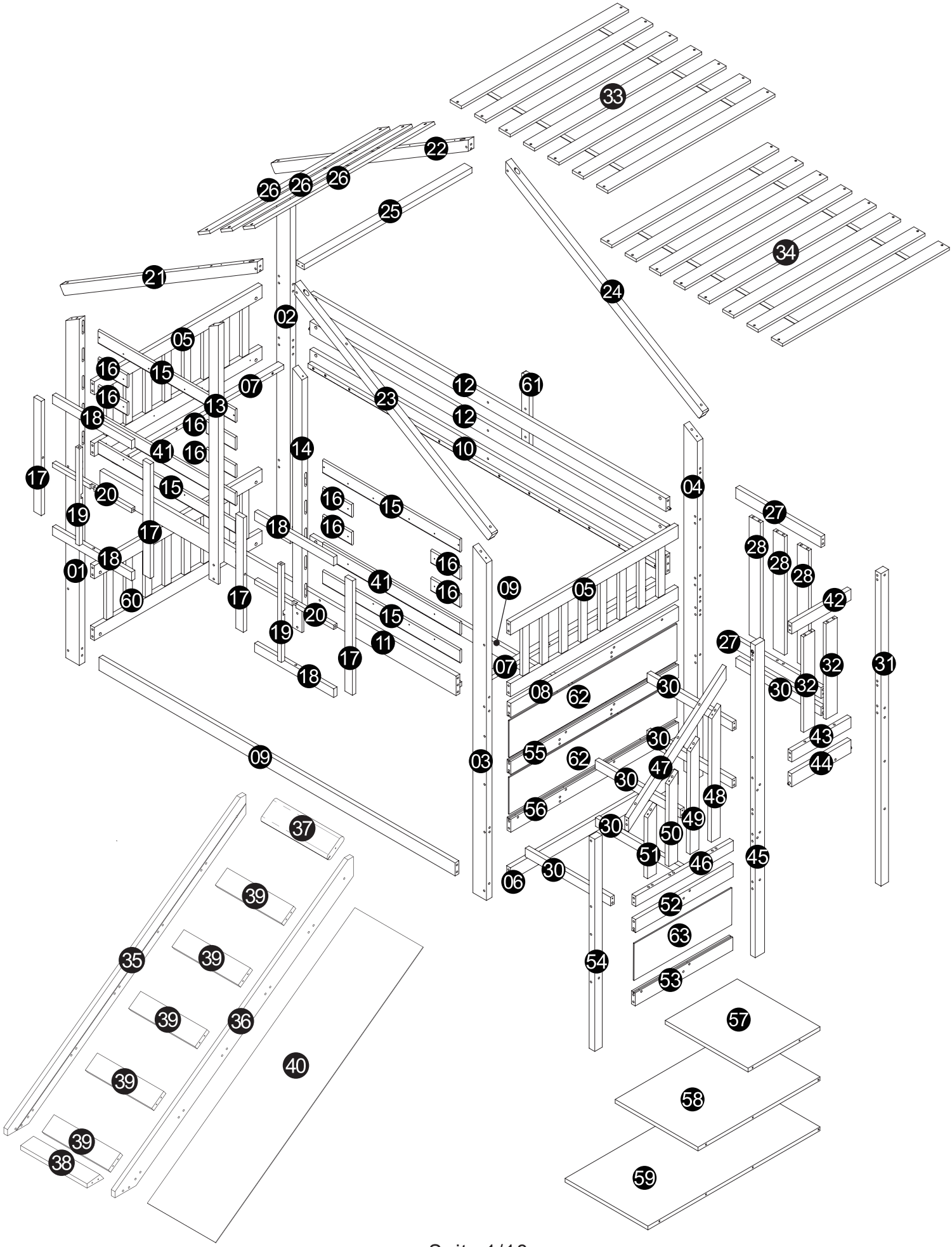
33
22
26
26
26
25
34
21
24
02
05
16
15
07
12
61
16
13
23
12
18
16
41
16
14
10
17
20
15
04
16
15
19
27
17
18
16
28
18
16
28
28
01
41
16
09
05
42
60
17
20
15
19
11
27
17
07
32
31
18
08
62
30
30
32
30
43
09
03
55
62
44
30
47
48
56
49
30
50
37
51
46
45
06
30
39
52
63
35
39
54
53
39
36
57
40
39
58
39
38
59

N622P295471

01 x1	02 x1	03 x1	04 x1	09 x2
10 x1	11 x1	12 x2	19 x2	20 x2
30 x2	31 x1	35 x1	36 x1	45 x1
55 x1	56 x1			

Hardware-Liste N622P295471

A x20 M6x70	B x40	C x104 Φ8x30	D x36 Φ6x70	E x19 M6x110
F x11 Φ6x80	G x2 M6x50	H x9	J x10 Φ4x30	K x40 Φ4x20
L x6 Φ3.5x16	M x4 M6x20	N x6 Φ6x110	P x2 M6x80	R x30 Φ3x30
S x2	T x2	U x13 Φ6x90	V x8 Φ4x40	W x2 M6x90
X x22 Φ6x60	Y x3 M6x30			

N622P295472

05 x2	06 x1	07 x2	08 x1	13 x1
14 x1	16 x8	21 x1	22 x1	23 x1
24 x1	25 x1	37 x1	38 x1	39 x5
40 x1	41 x2	42 x1	43 x1	44 x1
46 x1	47 x1	48 x1	49 x1	50 x1
51 x1	52 x1	53 x1	54 x1	60 x1
61 x1				

N622P295473

15 x4	17 x4	18 x4	26 x3	27 x2
28 x3	30 x4	32 x2	33 x1	34 x1
57 x1	58 x1	59 x1	62 x2	63 x1

Schritt 1-1

C	Φ8x30	56

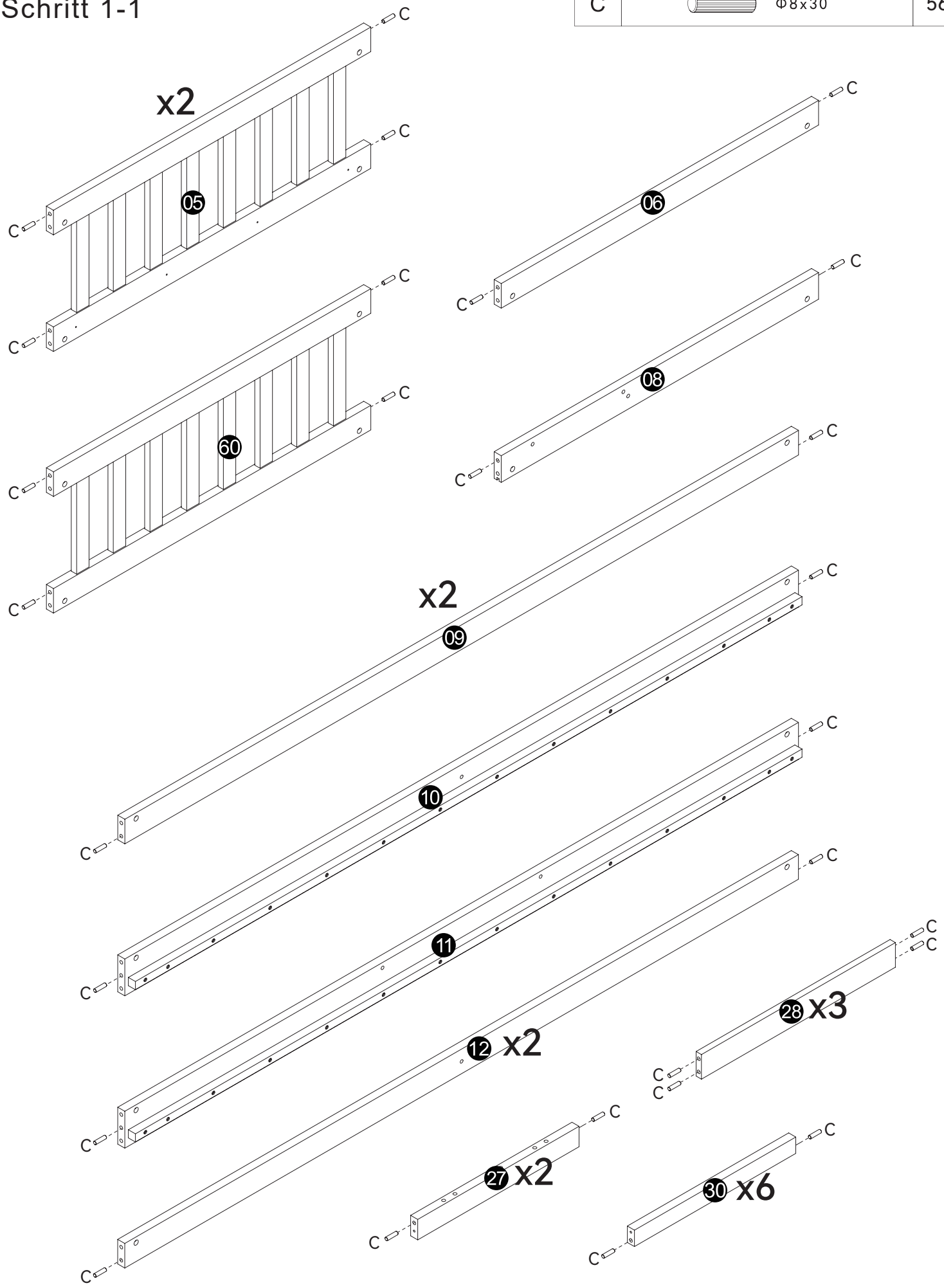

Schritt 1-2

C	Φ8x30	34

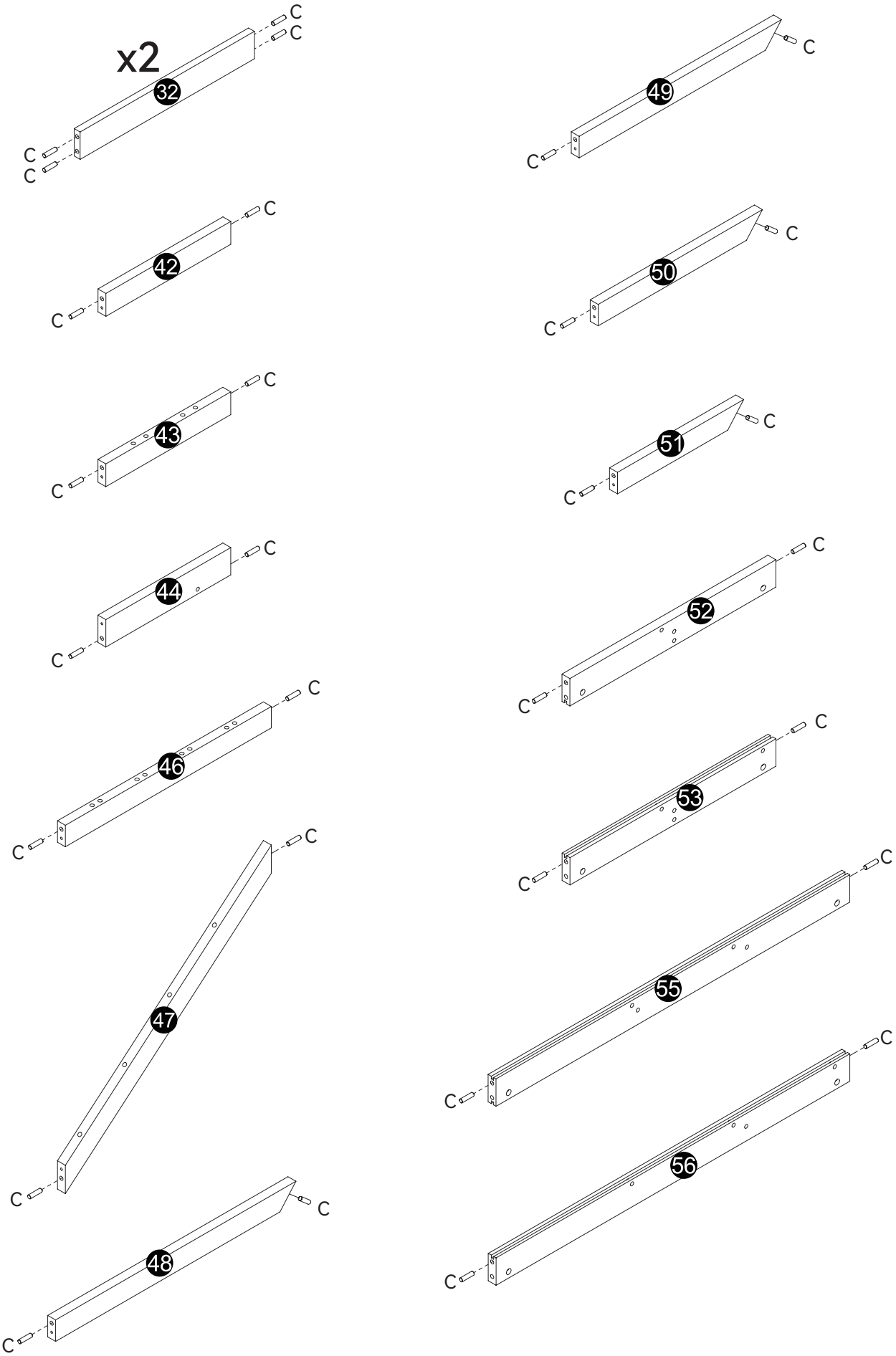

Schritt 2

A	M6x70	20
B		20

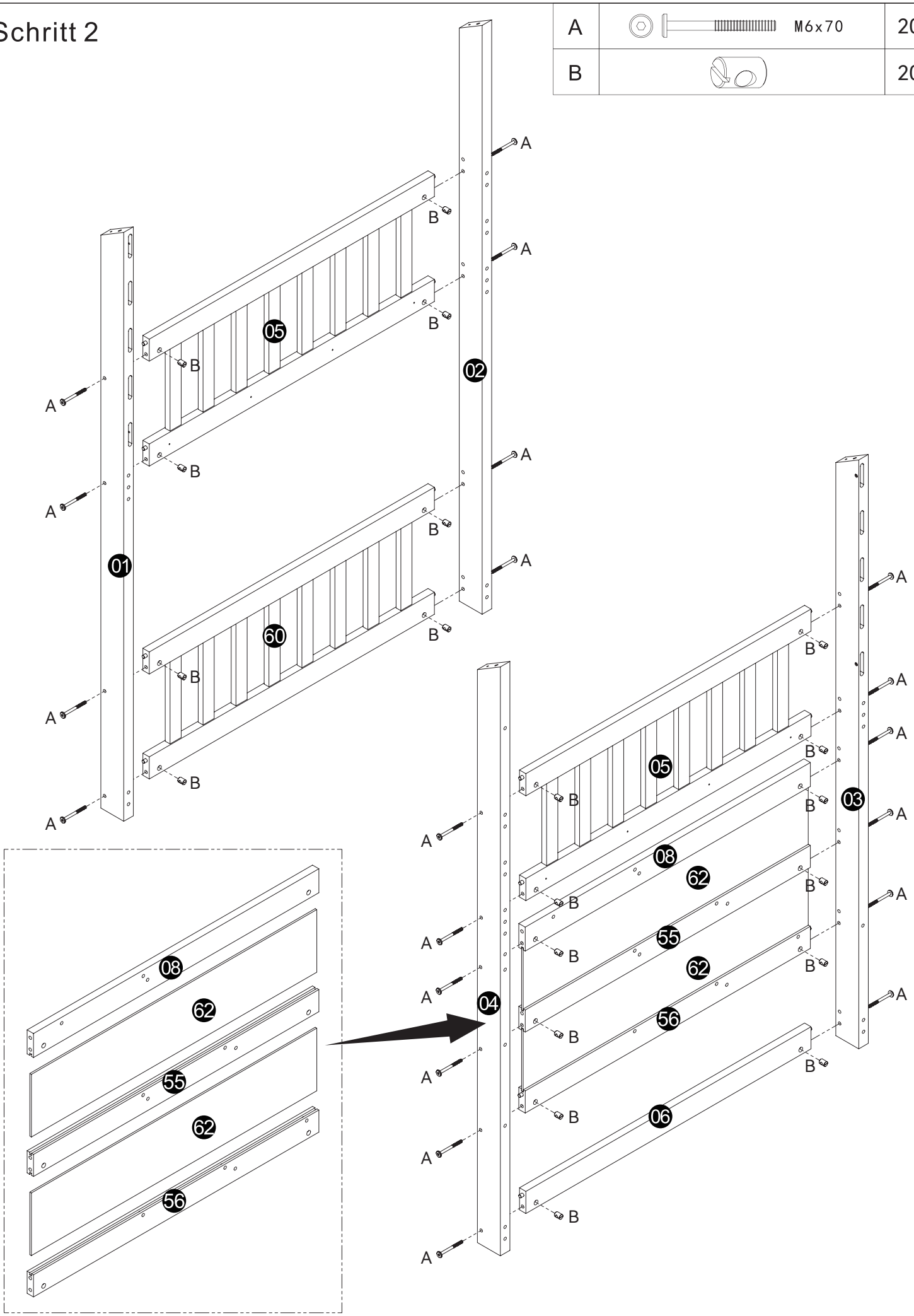

Schritt 3

B		16
E	M6x110	16

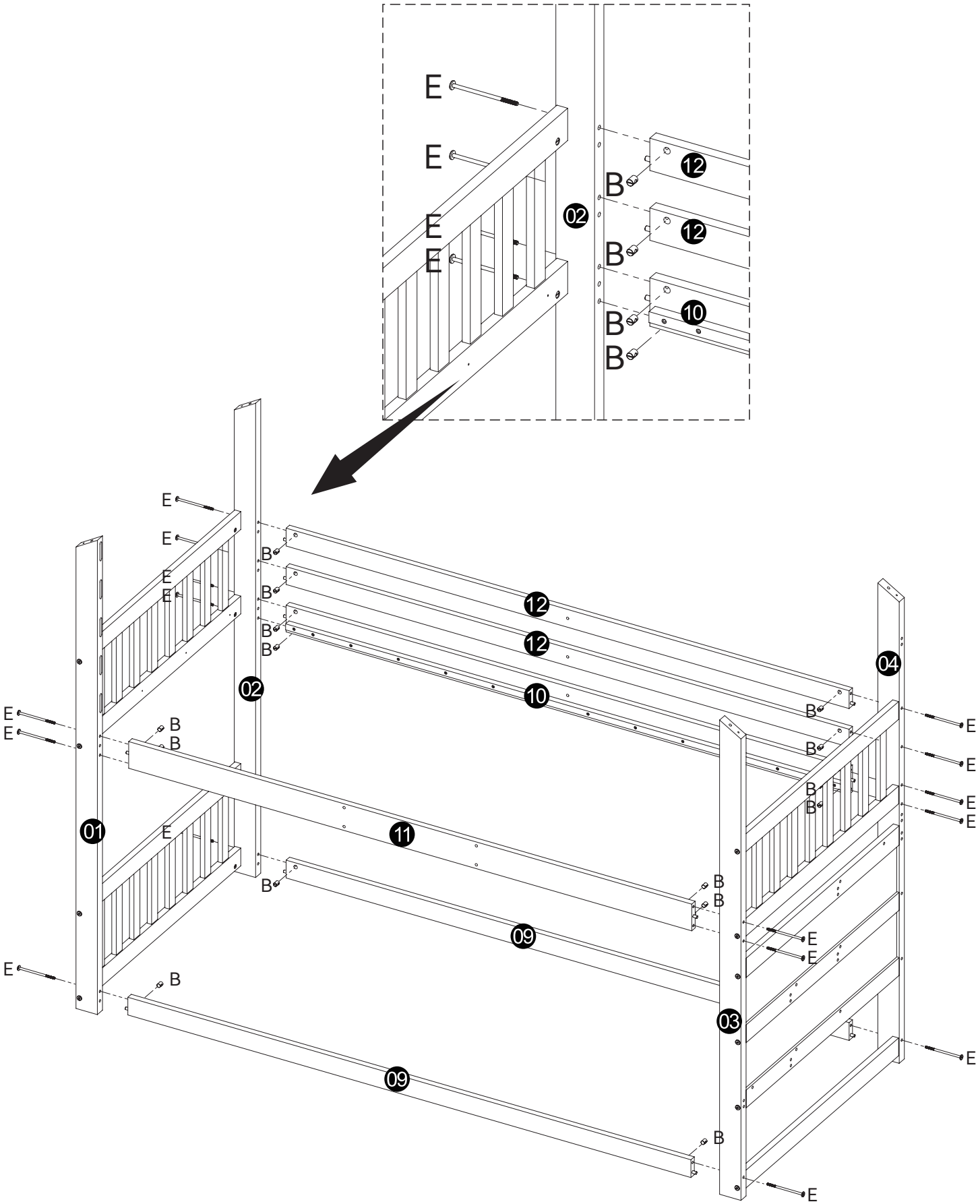

Schritt 4

K	Φ4x20	8
H		7
M	M6x20	4
Y	M6x30	3

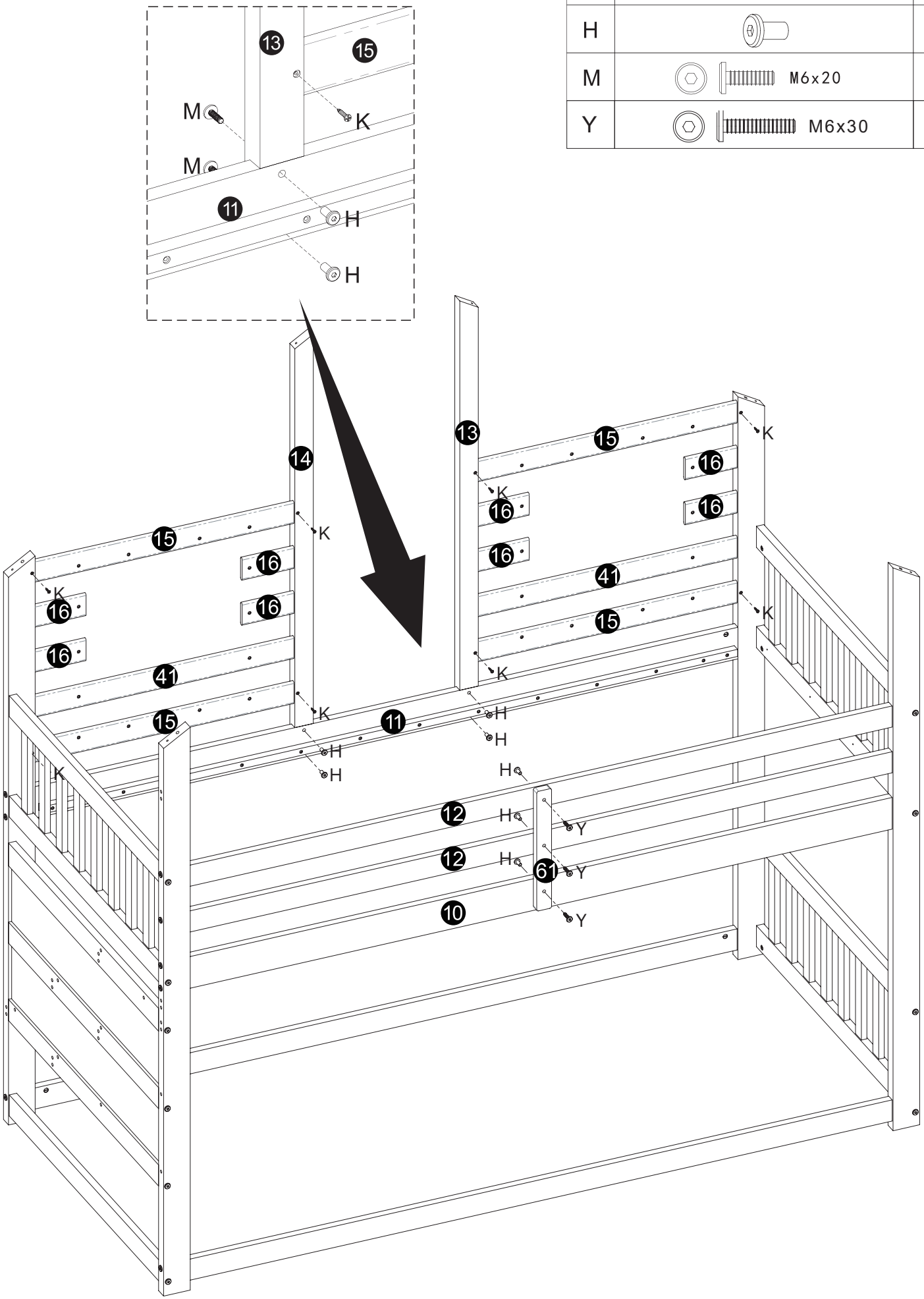

Schritt 5

C	Φ8x30	8
L	Φ3.5x16	2

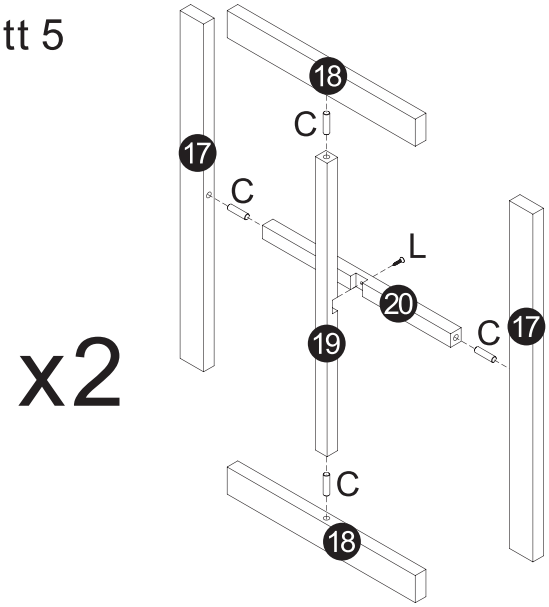

Schritt 6

K	Φ4x20	32

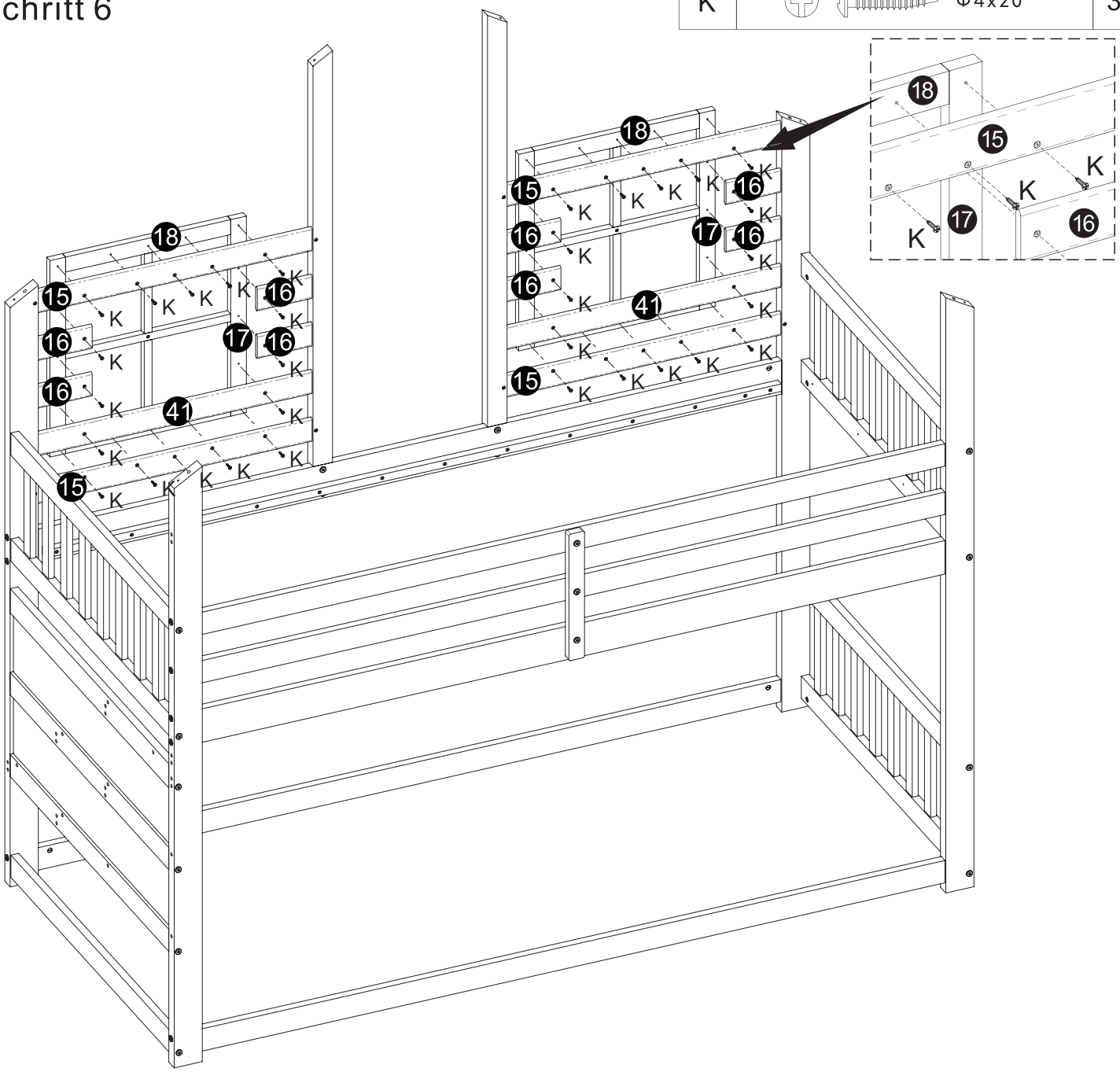

Schritt 7

C	Φ8x30	6
D	Φ6x70	4

F	Φ6x80	6
G	M6x50	2
H		2

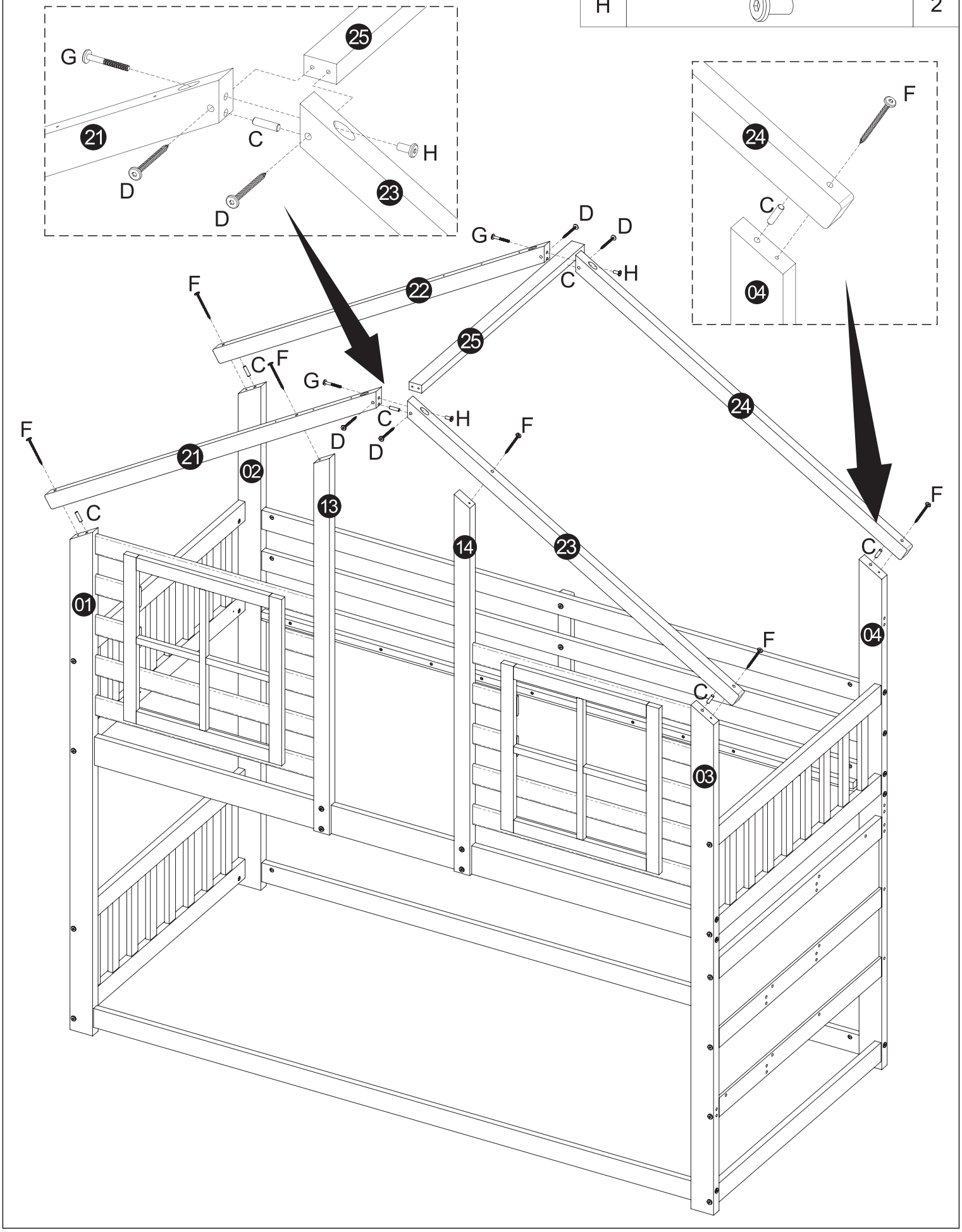

Schritt 8

J	Φ4x30	6

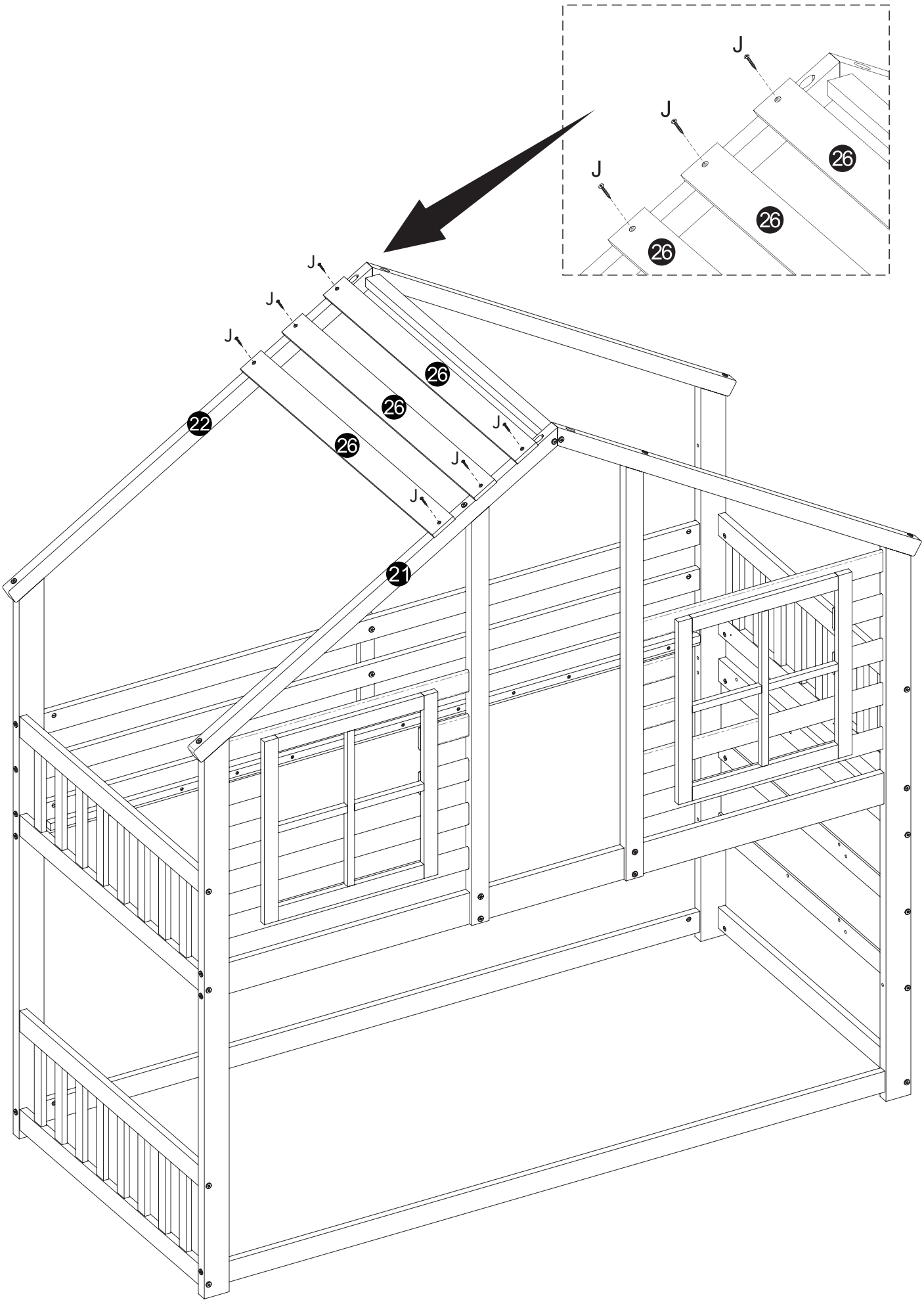

Schritt 9

D	Φ6x70	3
N	Φ6x110	3

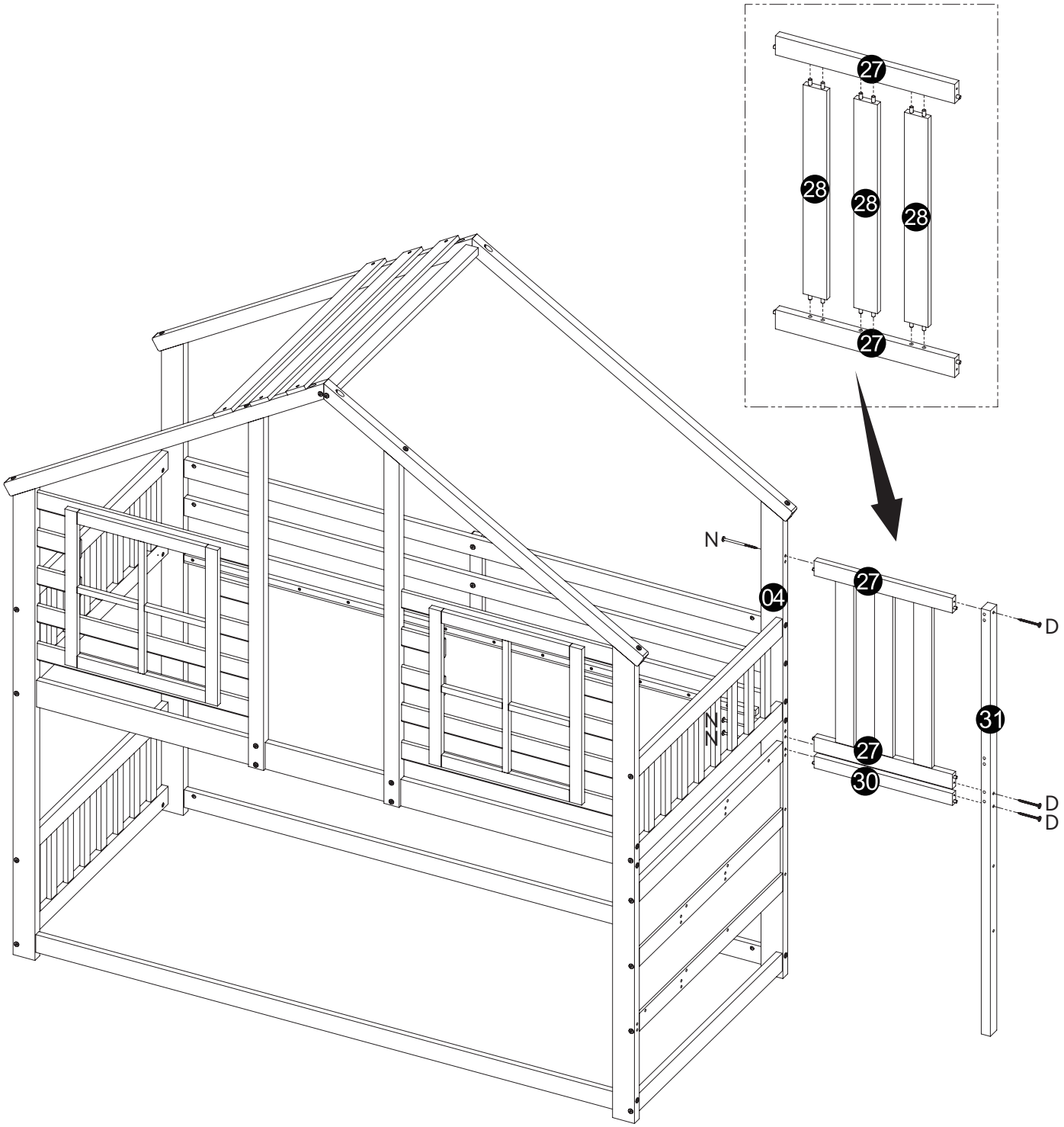

Schritt 10

B		4
F	Φ6x80	5
P	M6x80	2
U	Φ6x90	13
W	M6x90	2

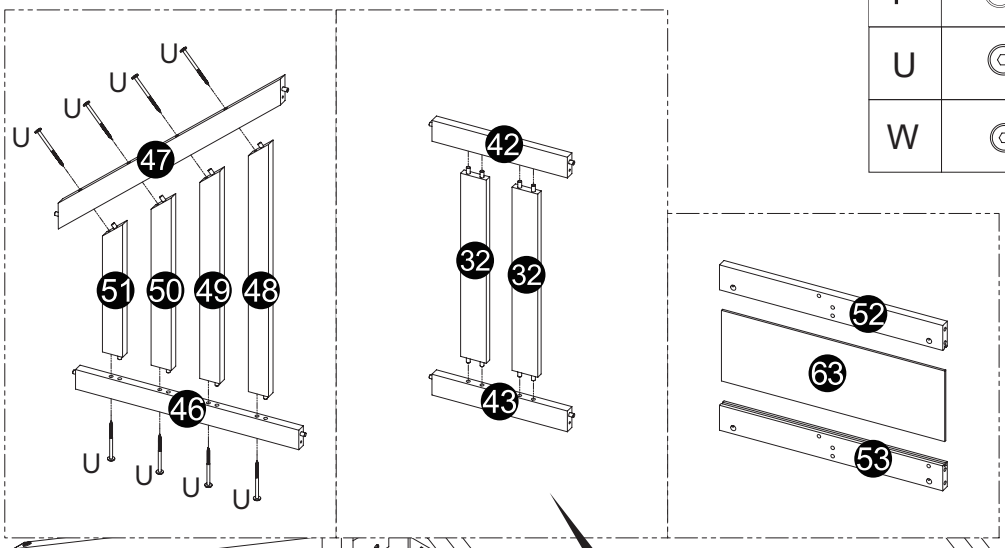

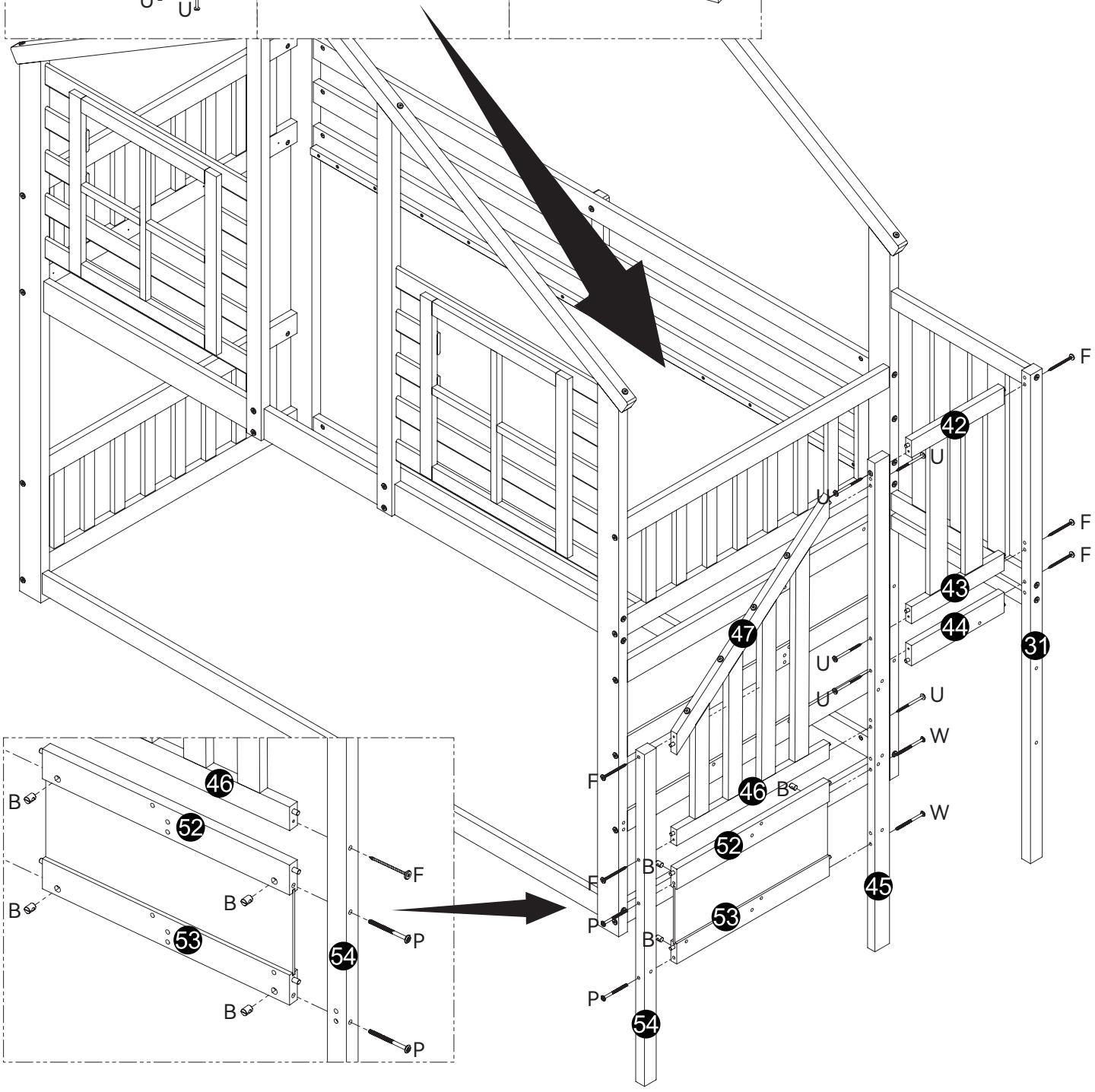

Schritt 11

D	Φ6x70	1
N	Φ6x110	1
X	Φ6x60	8

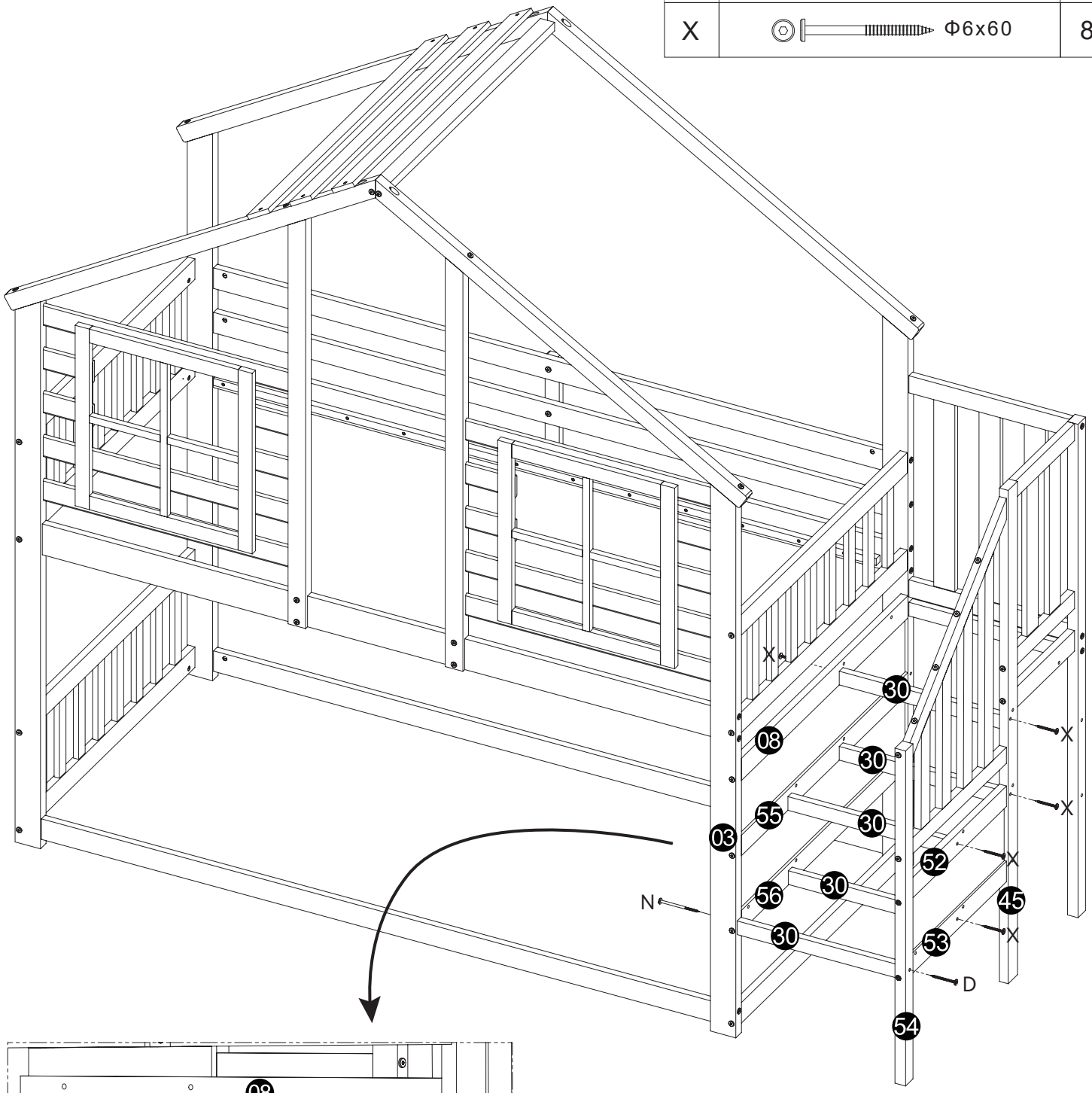

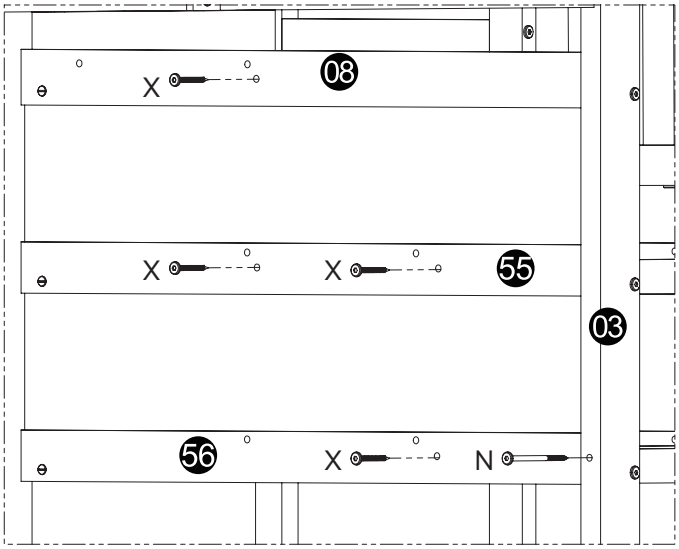

Schritt 12

D	Φ6x70	2
N	Φ6x110	2
X	Φ6x60	14
V	Φ4x40	8

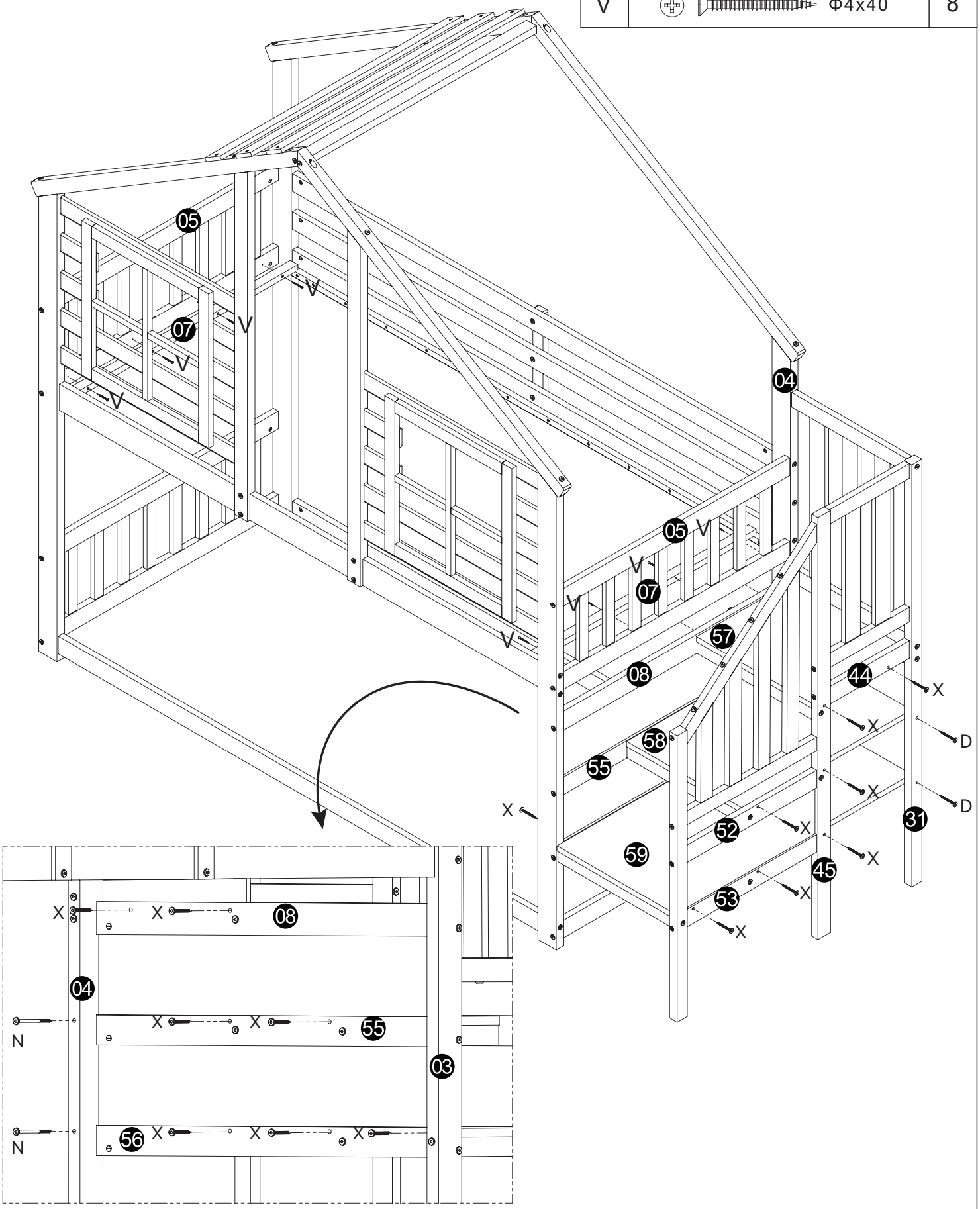

Schritt 13

R	Φ3x30	30

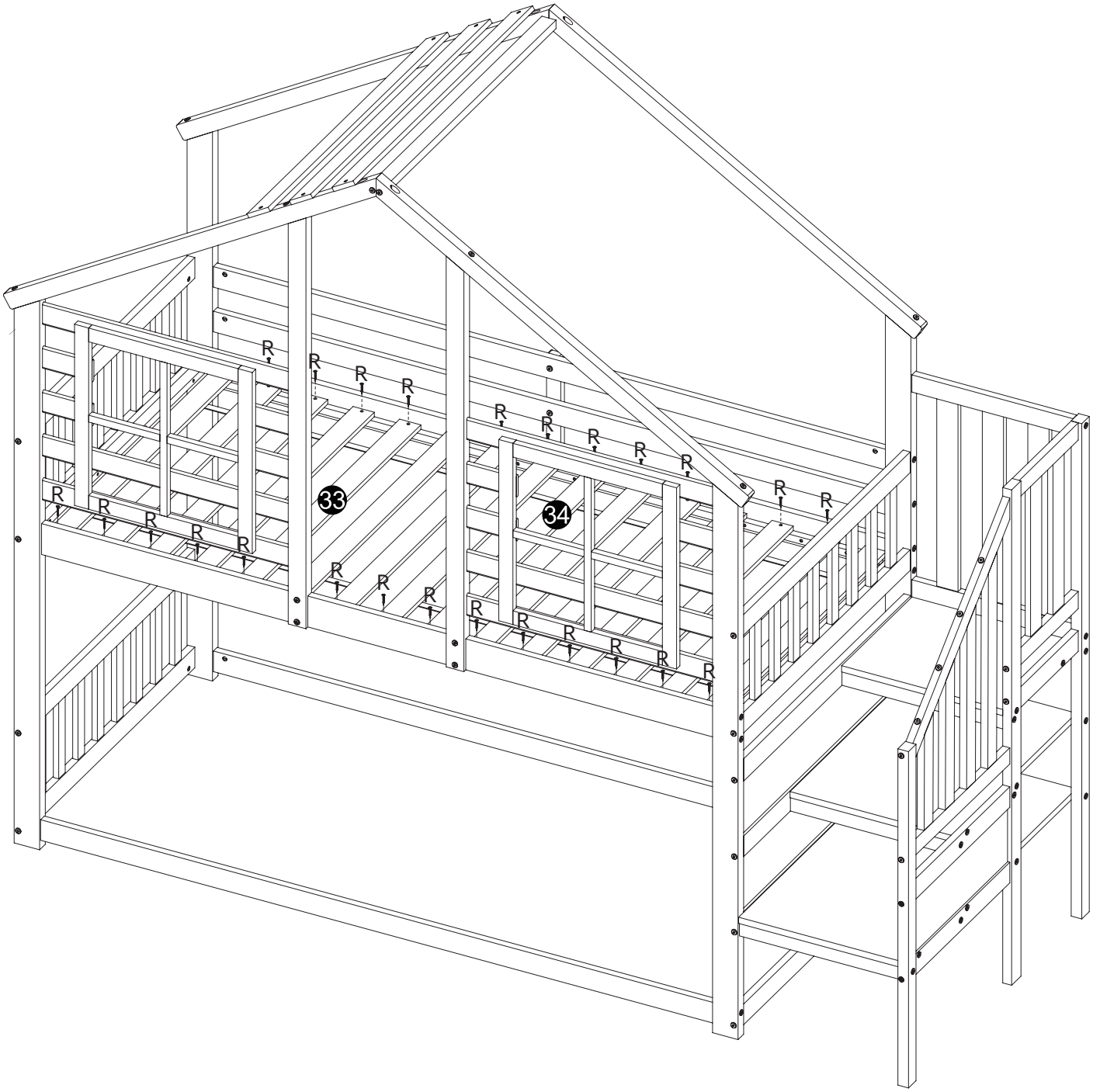

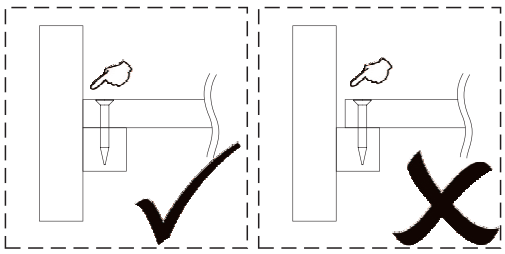

Schritt 14

D	Φ6x70	22	L	Φ3.5x16	2
J	Φ4x30	4	S		2

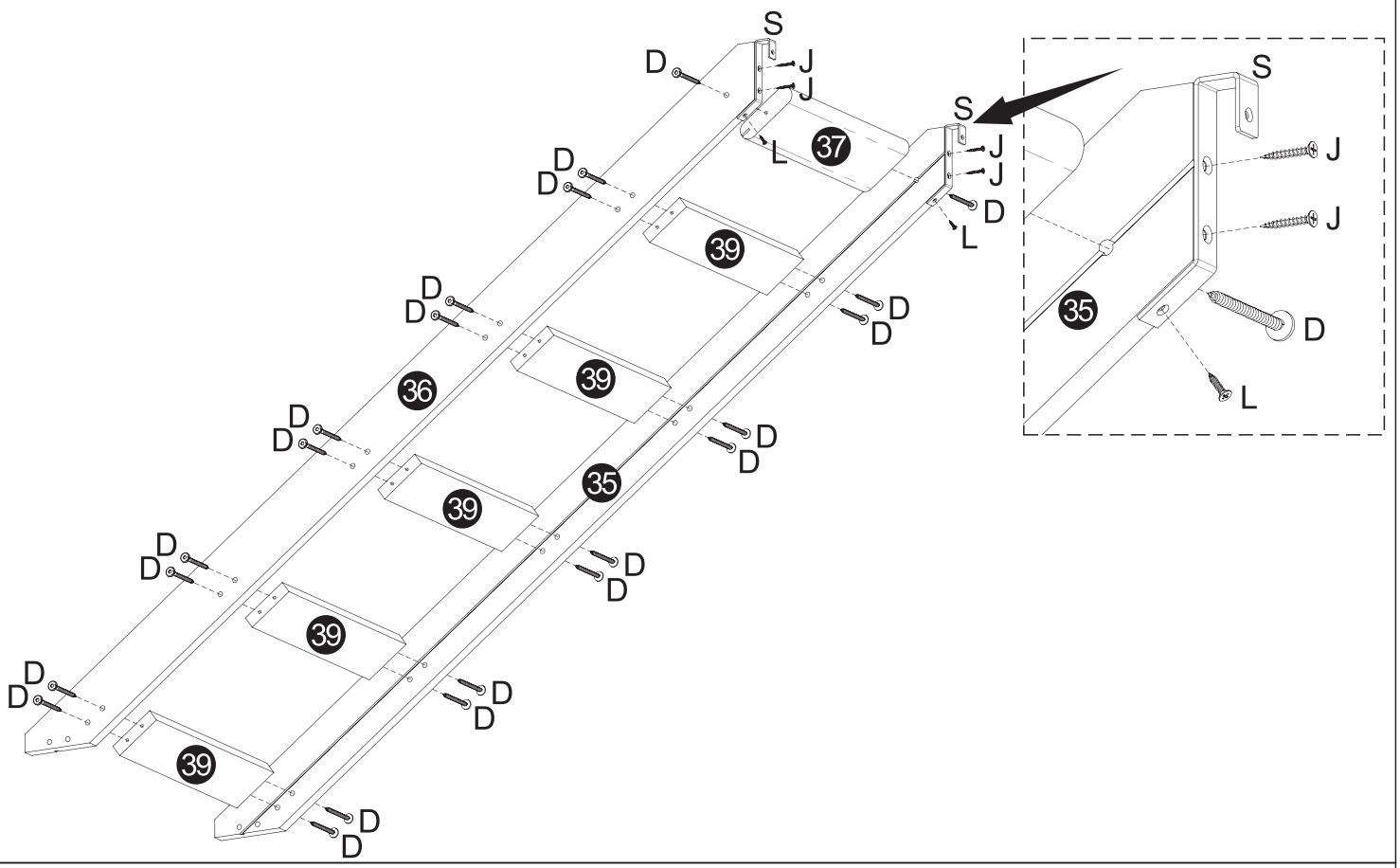

Schritt 15

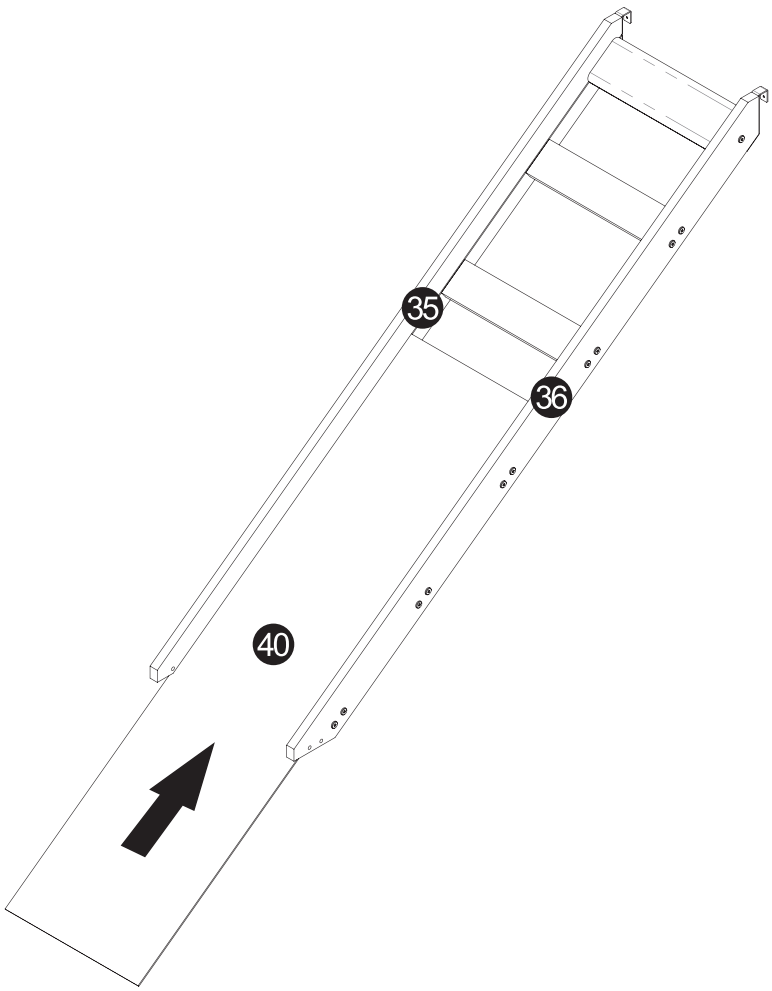

Schritt 16

D	Φ6x70	4

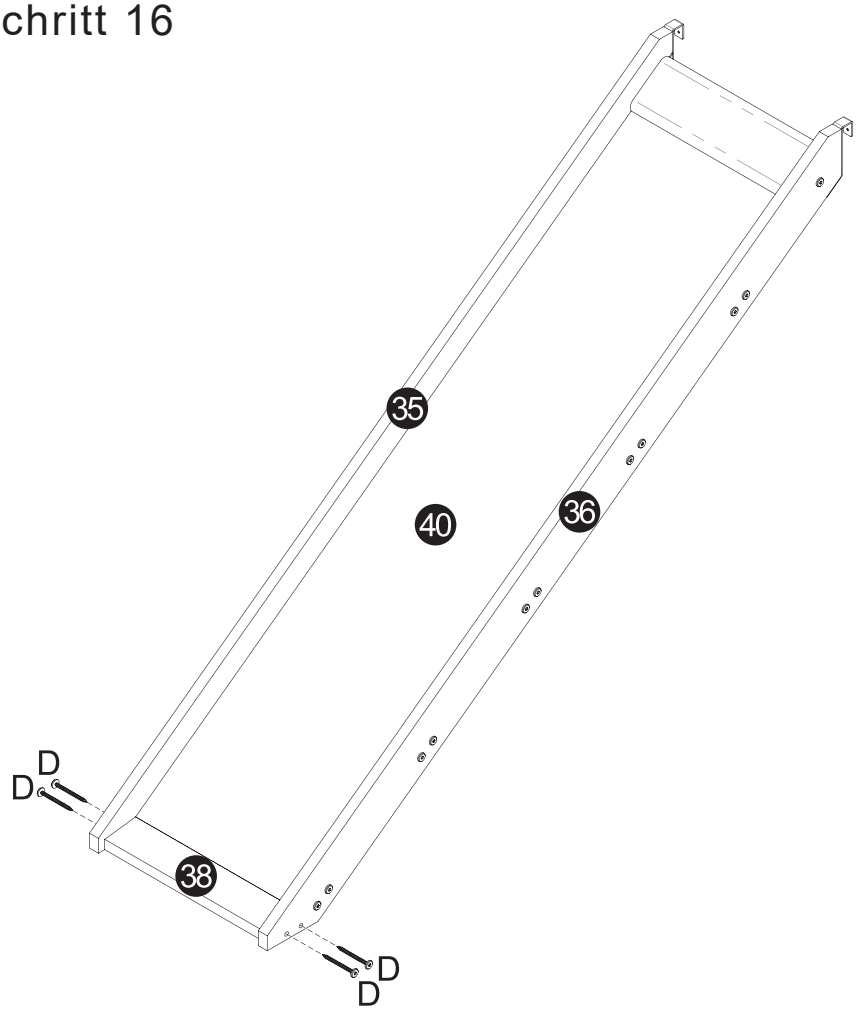

Schritt 17
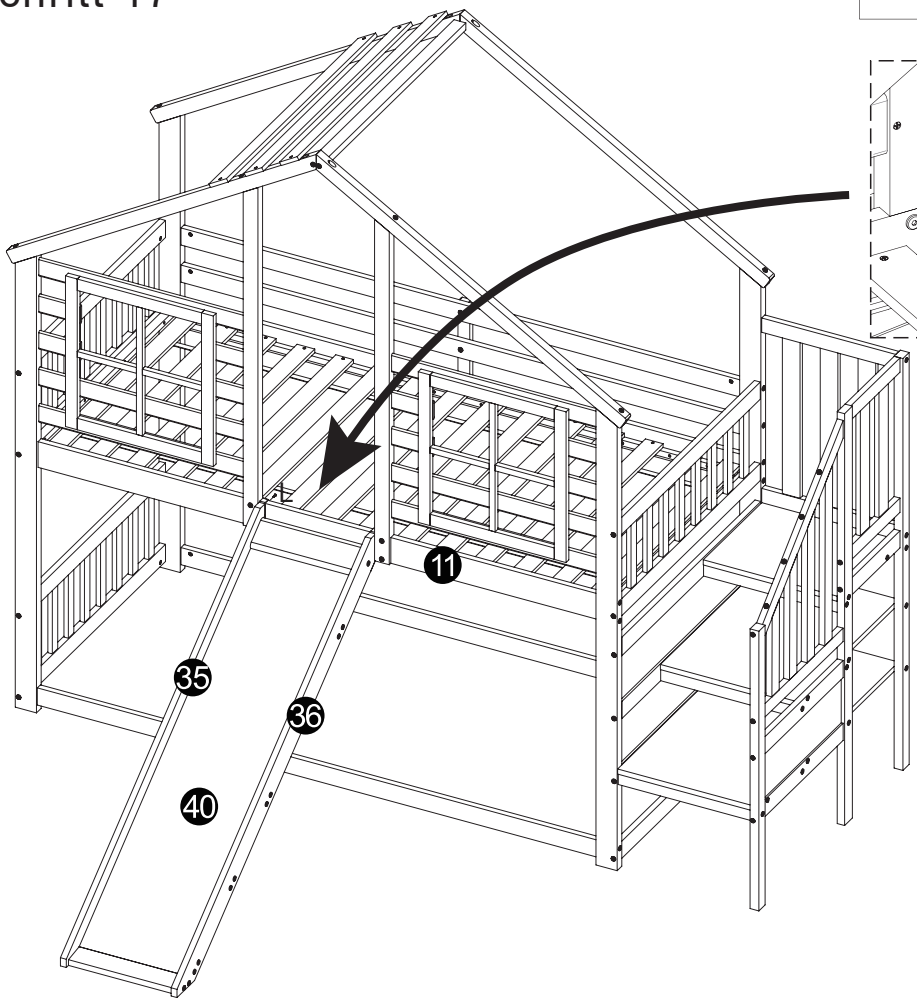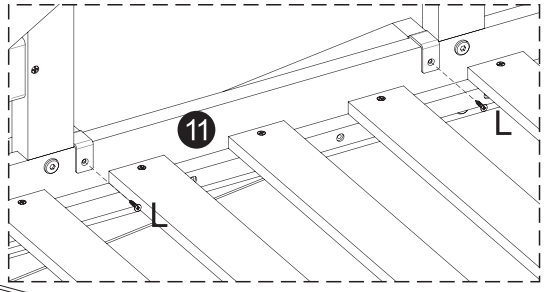
L	Φ3.5x16	2