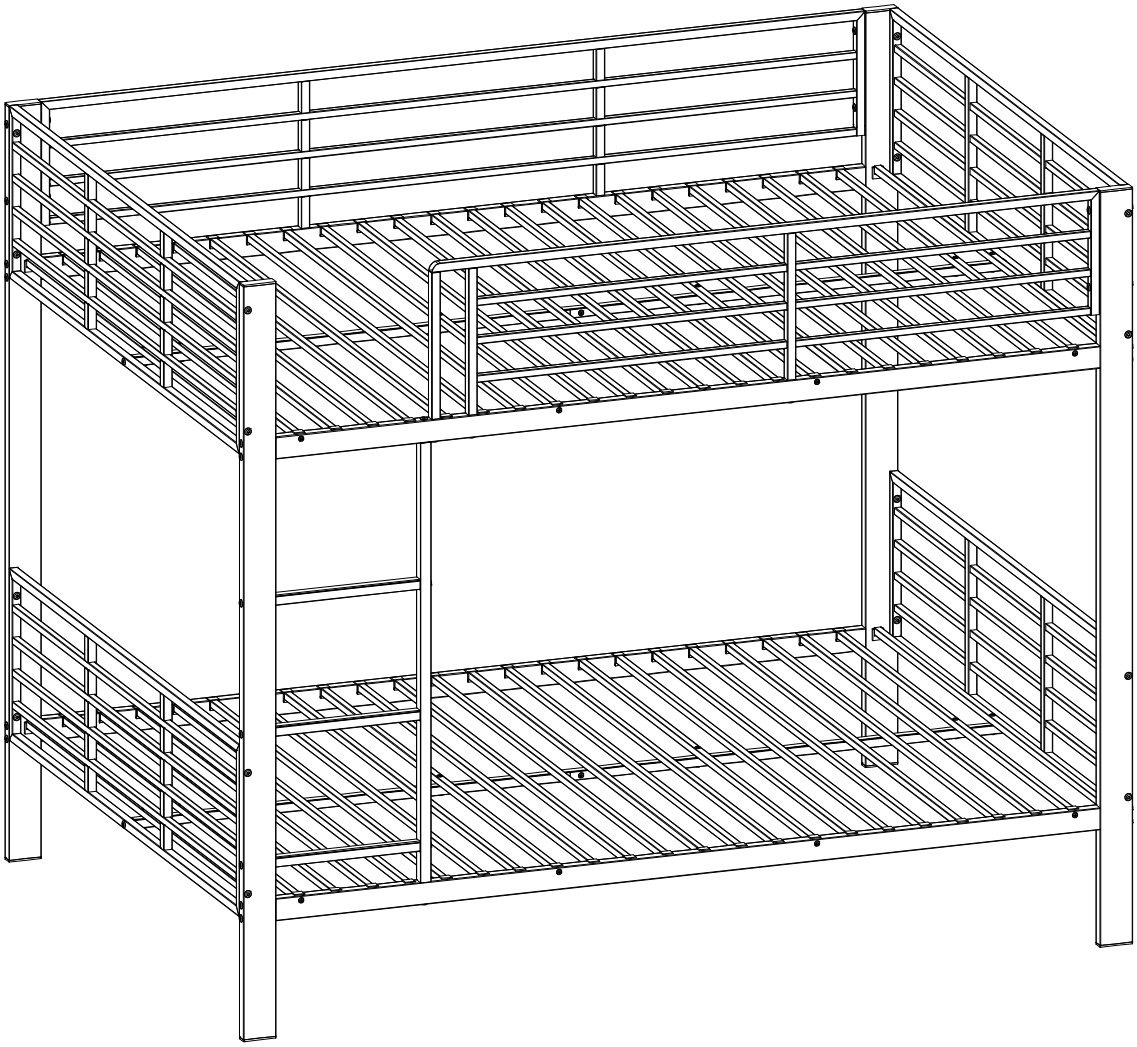

INSTRUCTIONS

IMPORTANT-READ CAREFULLY-RETAIN FOR FUTURE REFERENCE

a)WARNING- High beds and the upper bed of bunk beds are not suitable for children under six years due to the risk of injury from falls;

b)WARNING -Bunk beds and high beds can present a serious risk of injury from strangulation if not used correctly.Never attach or hang items to any part of the bunk bed that are not designed to be used with the bed,for example,but not limnited to ropes,strings, cords,hooks,belts and bags.

c)WARNING- Children can become trapped between the bed and the wall,a roof pitch,the ceiling adjoining pieces of furniture (e.g.cupboards)and the lke.To avoid risk of serious injury the distance between the top safety barrier and the adjoining structure shall not exceed 75 mm or shall be more than 230 mm.

d)WARNING -Do not use the bunk bed/high bed if any structural part is broken or missing; Replacement parts are between requested from the manufacturer or the store.

e)it is imperative to always follow the installation instructions and manufacturer's use.

f)The recommended size of the mattress to be used with the bed is 90x200cm and **90*190cm,** maximum thickness mattress:**10cm.**

g) It is necessary to ventilate the room in order to maintain a low level moisture and prevent mold growth in the bed and its periphery.

h) Joining devices should always be tightened properly and regularly verified.Tighten if necessary.

i)Meets European standard requirements NC safety EN747-1:2012+A1:2015.

ANLEITUNG

WICHTIG-SORGFÄLTIG DURCHLESEN-FÜRZUKÜNFTIGE REFERENZ BEWAHREN

a)WARNUNG- Das Oberbett von Etagenbett ist wegen der Verletzungsgefahr durch Stürze nicht für Kinder unter sechs Jahren geeignet.

b)WARNUNG- Etagenbetten und Hochbetten können ein ernstes Verletzungsrisiko darstellen,wenn sie nicht ordnungsgemäβ verwendet werden.Befestigen oder hängen Sie niemals etwas an einem Teil des Etagenbettes,das nicht für das Bett bestimmt ist,wie z.B. Seile,Haken,Gurte und Taschen.

c)WARNUNG-Kinder können zwischen Bett und Wand eingeklemmt werden.Um die Gefahr schwerer Verletzungen zu vermeiden,darf der Abstand zwische der oberen

Sicherheitsbarriere und der angrenzenden Konstruktion 75 mm nicht überschreiten oder mehr als 230 mm betragen.

d)WARNUNG- Verwenden Sie das Etagenbett nicht,wenn ein Bauteil beschädigt ist oder fehlt.Ersatzteile werden zwischendurch beim Hersteller oder beim Händler angefordert.

e) Befolgen Sie unbedingt die Anweisung des Herstellers.

f)Di e empfohlene Größe der Matratze für das Bett beträgt **90x200cm and 90*190cm,** maximale Dicke der Matratze:**10 cm.**

g) Es ist notwendig,den Raum zu lüften,um ein niedriges Feuchtigkeitsniveau aufrechtzuerhalten und das Wachstum von Schimmel im Bett und an dessen Peripherie zu verhindern.

h) Verbindungselemente sollten immer richtig angezogen und regelmnäBig überprüft werden.Bei Bedarf festziehen.

i)Erfüllt die Anforderungen der europäischen Norm NC-Sicherheit EN747-1:2012+A1:2015.

English IMPORTANT!KEEP FOR FUTURE REFERENCE:READ CAREFULLY

To be assembled by an adult.Assembly must be checked by an adult before use

·WARNING!Keep all screws,small parts and **plastic bags out of the reach of children**

·Properly identify all parts before assembling

·Never use your item if any of its parts are broken or missing

·Should any problems arise, **please contac**t our After Sales Service

• **Manufacturer's instructions shall be followed at all times**

·Care:Clean with a soft,dry cloth.In case of larger stains,carefully rub with a slightly damp,non-abrasive sponge

·Avoid the risk of fire by not placing **furniture near sources of ignition or hot items**

Do not jump on the bed

Deutsch WICHTIG!ZUM SPÄTEREN NACHSCHLAGEN AUFBEWAHREN:SORGFÄLTIG LESEN

·Muss von einem Erwachsenen zusammengebaut werden.Der Zusammenbau muss vor dem Gebrauch von einem Erwachsenen überprüft werden

·WARNUNG! **Bewahren Sie alle Schrauben,Kleinteile** und Plastikbeutel außerhalb der Reichweite von Kindern auf

·Kennzeichnen Sie vor dem Zusammenbau alle Teile richtig

·Benutzen Sie Ihren Artikel niemals,wenn Teile gebrochen sind oder fehlen

·Sollten Probleme auftreten, **wenden Sie sich bitte an unseren Kundendienst**

·Die Anweisungen des Herstellers sind stets zu befolgen

·Pflege:Mit einem weichen,trockenen Tuch reinigen.Bei größeren Flecken vorsichtig mit einem leicht feuchten,nicht scheuernden Schwamm abreiben.nicht scheuernden Schwamm

• Vermeiden Sie die Gefahr eines Brandes, indem Sie die Möbel nicht in der Nähe von Zündquellen oder heißen Gegenständen aufstellen

Nicht auf das Bett springen

Francais IMPORTANT!CONSERVER POUR RÉFÉRENCE ULTÉRIEURE:LIRE ATTENTIVEMENT

Le montage doit etre effectué **par un adulte.** Le montage doit etre vérifié par un adulte avant Utilisation

·ATTENTION!Tenir les vis,les petites pieces et les sachets en plastique hors de portée des enfants

·I **dentifiez correctement toutes les pièces avant de les assembler**

·N'utilisez jamais votre article si l'une de ses pièces est cassee ou manquante

·En cas de problème,veuillez contacter notre service apres-vente

·Les instructions du fabricant doivent etre respectées à tout moment

·Entretien:nettoyer avec un chiffon doux et sec.En cas de taches plus importantes,frotter soigneusement avec une éponge non abrasive légè rement humide. légè **rement humide et non**

Abrasive

·Evitez les risques d'incendie en ne placant pas les meubles à proximité de sources d'inflammation ou d'objets chauds

Ne pas sauter sur le lit

Italiano

IMPORTANTE! CONSERVARE PER RIFERIMENTO FUTURO: LEGGERE ATTENTAMENTE

- Deve essere assemblato da un adulto. L'assemblaggio deve essere controllato da un adulto prima dell'uso
- ATTENZIONE! Tenere tutte le viti, le piccole parti e i sacchetti di plastica fuori dalla portata dei bambini
- Identificare correttamente tutte le parti prima dell'assemblaggio
- Non utilizzare mai l'articolo se alcune parti sono rotte o mancanti
- In caso di problemi, si prega di contattare il nostro Servizio Post Vendita
- Le istruzioni del produttore devono essere sempre seguite
- Cura: Pulire con un panno morbido e asciutto. In caso di macchie più estese, strofinare accuratamente con una spugna leggermente umida e nonspugna leggermente umida e non abrasiva
- Evitare il rischio di incendio, non collocando i mobili vicino a fonti di accensione o a oggetti caldi
- Non saltare sul letto

Español

¡ IMPORTANTE ! CONSÉRVELO PARA FUTURAS CONSULTAS: LEA ATENTAMENTE

- Debe ser montado por un adulto. El montaje debe ser comprobado por un adulto antes del uso

ADVERTENCIA Mantenga todos los tornillos, piezas pequeñas y bolsas de plástico fuera del alcance de los niños.

- Identifique correctamente todas las piezas antes de montarlas
- Nunca utilice su artículo si alguna de sus piezas está rota o falta
- Si surge algún problema, póngase en contacto con nuestro Servicio Postventa
- Las instrucciones del fabricante deben seguirse en todo momento
- Cuidado: Limpiar con un paño suave y seco. En caso de manchas más grandes, frote cuidadosamente con una esponja no abrasiva ligeramente humedecida.
- Evite el riesgo de incendio no colocando los muebles cerca de fuentes de ignición u objetos calientes.
- No saltar sobre la cama.

⚠ Safety and Care Advice

Additional Guidance

- Do not allow more than 1 person on the upper bunk at one time.
- Do not use substitute parts. Contact your retailer for replacement parts.
- Assembly to be carried out by a competent adult only.
- During assembly children should be kept away from the product due to possible risk of injury.
- Do not use this item if any components are missing or damaged.
- This product is suitable for children and Adult， in the age range of children for which the product is 7 + years.
- The maximum child weight or load for this the product is 200 Kgs.
- Bed must be aired to maintain a low humidity and to stop moisture in its surroundings.
- No bolts used in this bed
- Regularly check all fastenings to ensure that they properly tightened.
- Always follow the manufacturer’s instructions

WARNING

THE MATTRESS SURFACE LEVEL SHOULD NOT BE ABOVE THIS LINE

Important:Please note the maximum mattress height is indicated on the vertical bar on the left hand side of the bedposts

This is legal requirement and it is vital that the mattress do not exceed this mark.

Note: The maximum thickness of the mattress is 100 mm.

This bunk bed conforms to EN 747-1 & -2: 2012 +A1:2015

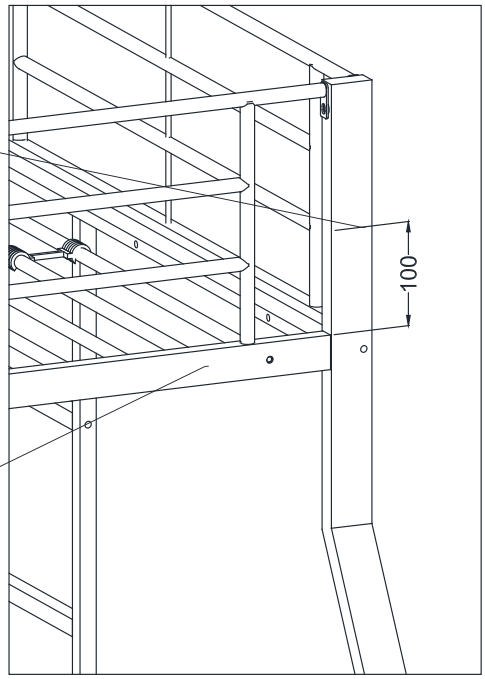

DO NOT REMOVE THE LABEL FROM THE BED

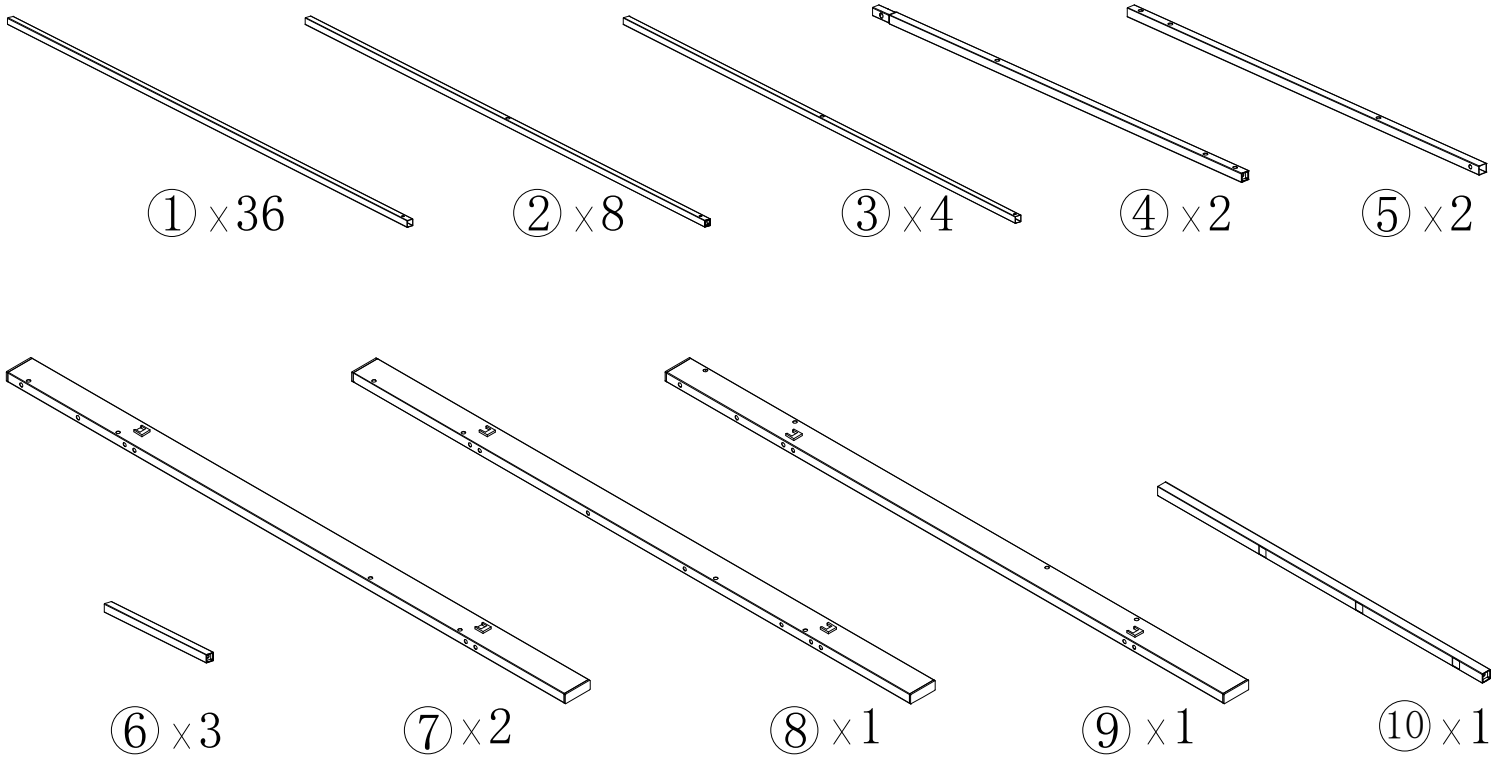
① x36
② x8
③ x4
④ x2
⑤ x2
⑥ x3
⑦ x2
⑧ x1
⑨ x1
⑩ x1

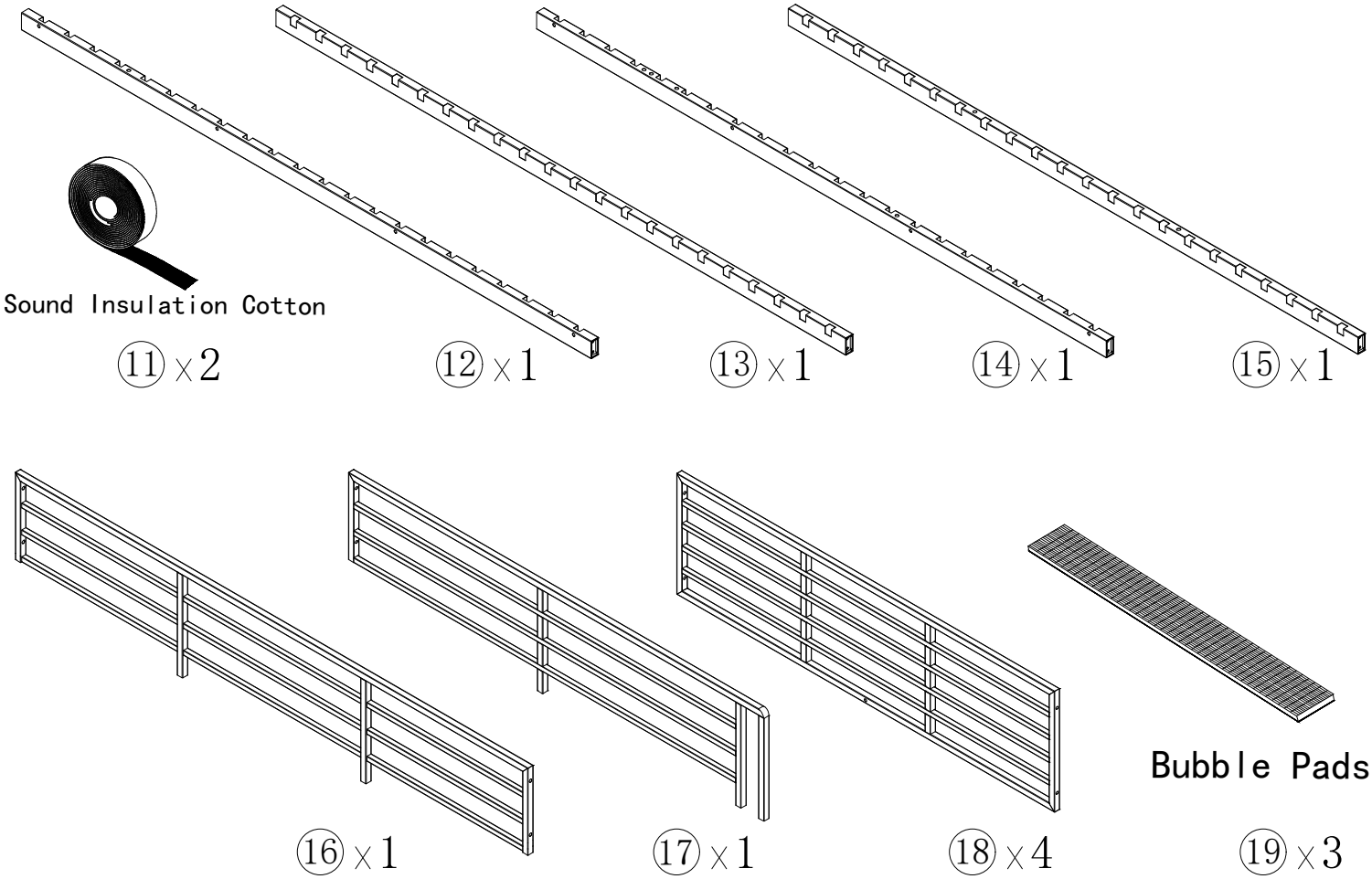
Sound Insulation Cotton
⑪ x2
⑫ x1
⑬ x1
⑭ x1
⑮ x1
⑯ x1
⑰ x1
⑱ x4
Bubble Pads
⑲ x3

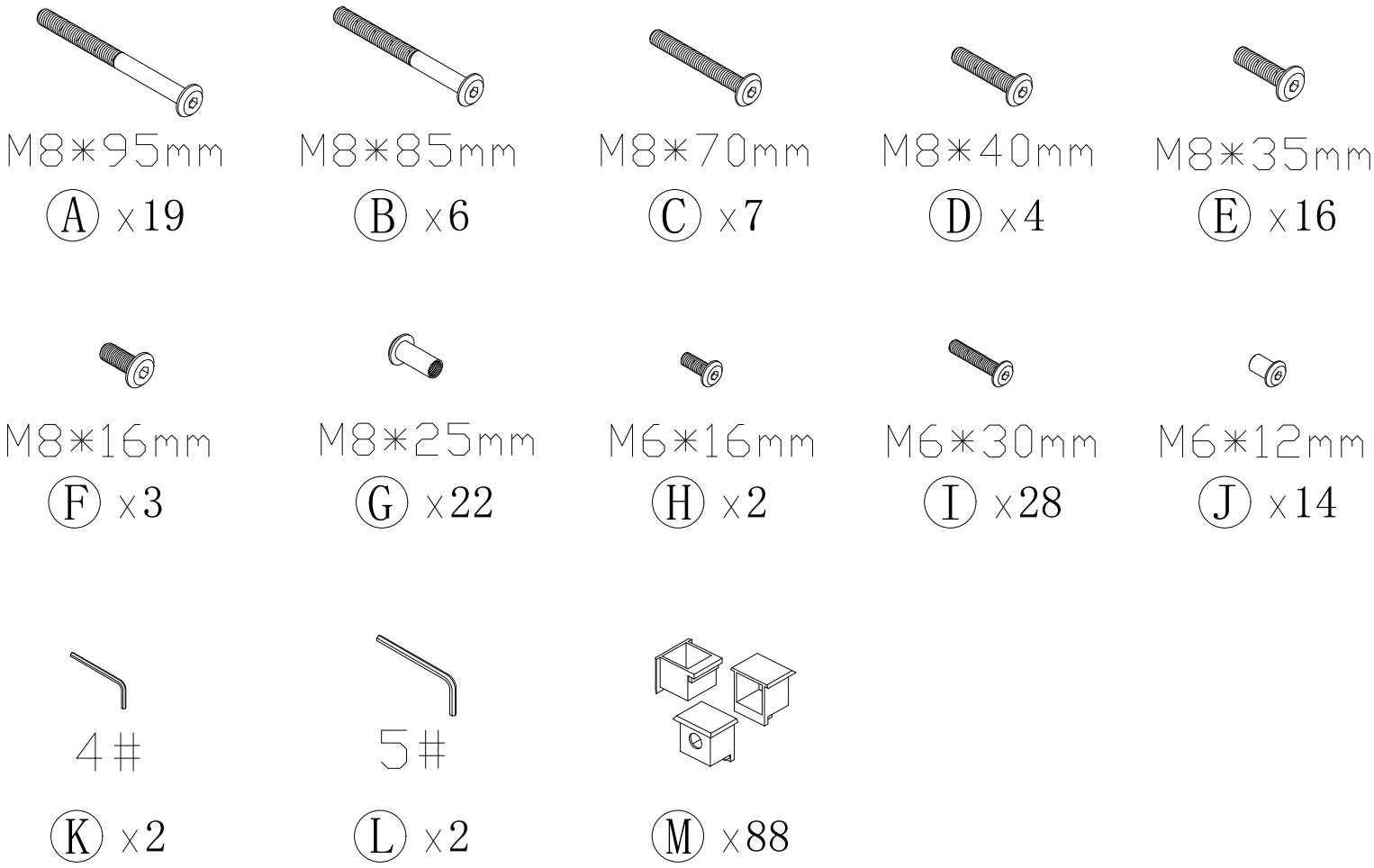
M8*95mm
Ⓐ x19
M8*85mm
Ⓑ x6
M8*70mm
Ⓒ x7
M8*40mm
Ⓓ x4
M8*35mm
Ⓔ x16
M8*16mm
Ⓕ x3
M8*25mm
Ⓖ x22
M6*16mm
Ⓗ x2
M6*30mm
Ⓘ x28
M6*12mm
Ⓙ x14
4#
Ⓚ x2
5#
Ⓛ x2
Ⓜ x88

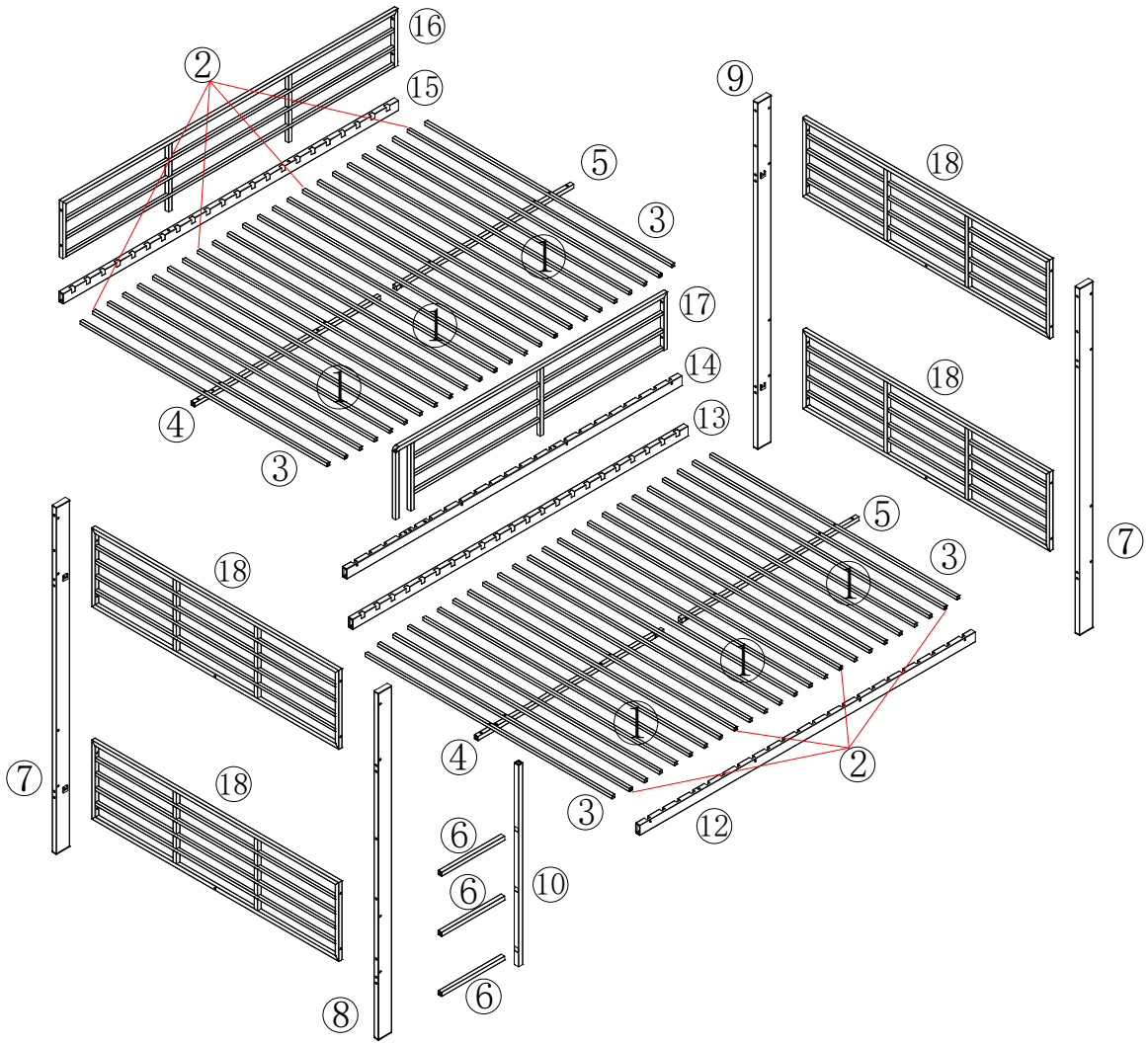

16
2
15
9
5
18
3
1
17
1
14
1
18
4
13
3
5
3
7
18
1
1
1
4
2
7
18
3
12
6
6
10
6
8

Step 1

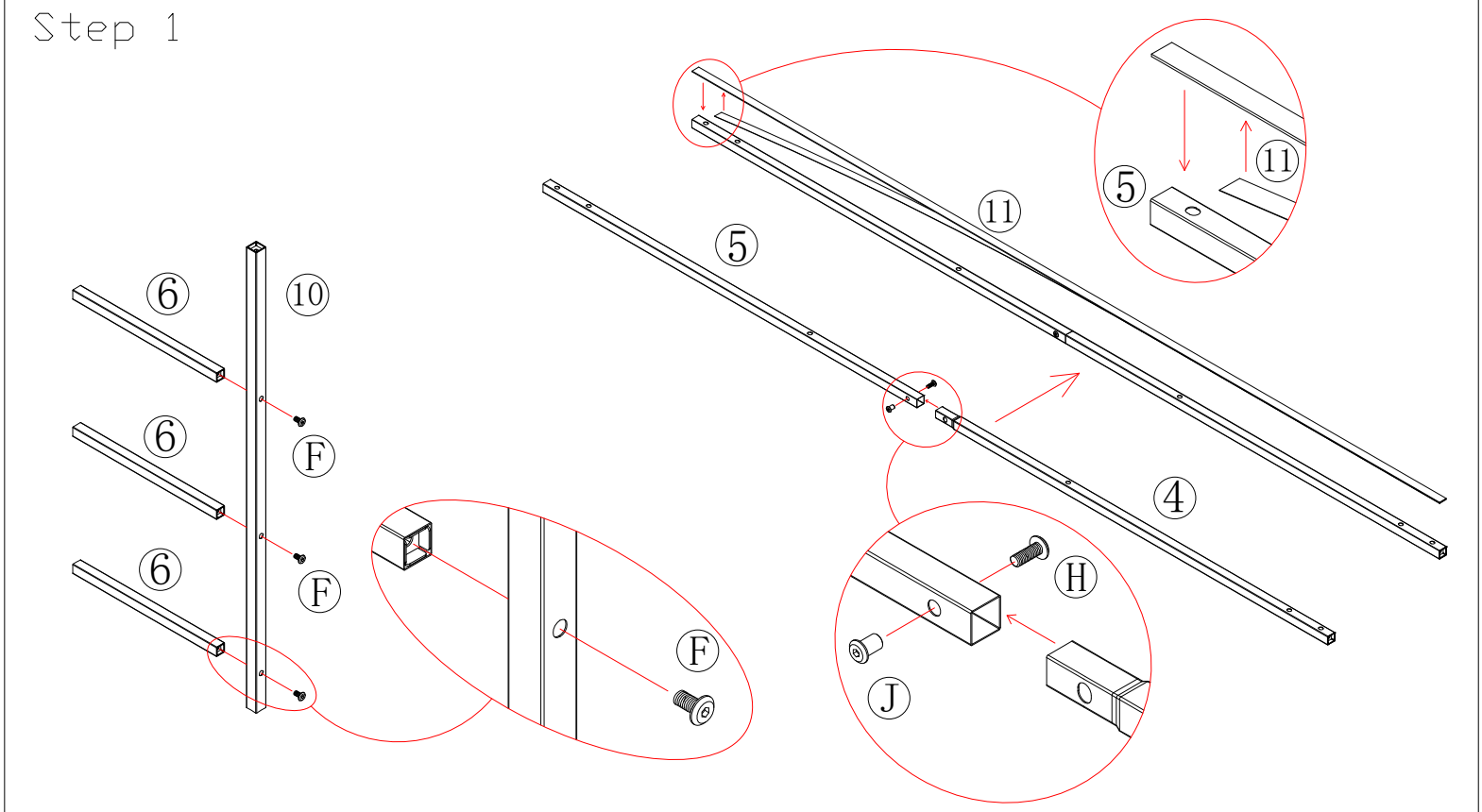

11
5
11
5
6
10
6
F
6
F
4
H
F
J

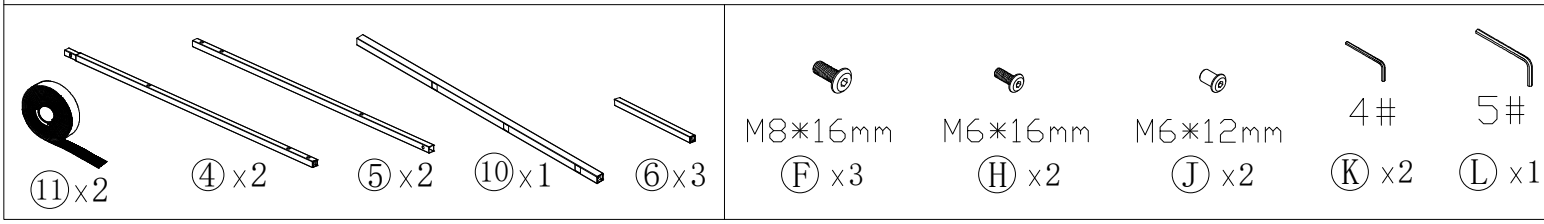

11 x2
4 x2
5 x2
10 x1
6 x3
M8*16mm
F x3
M6*16mm
H x2
M6*12mm
J x2
4#
K x2
5#
L x1

Step 2

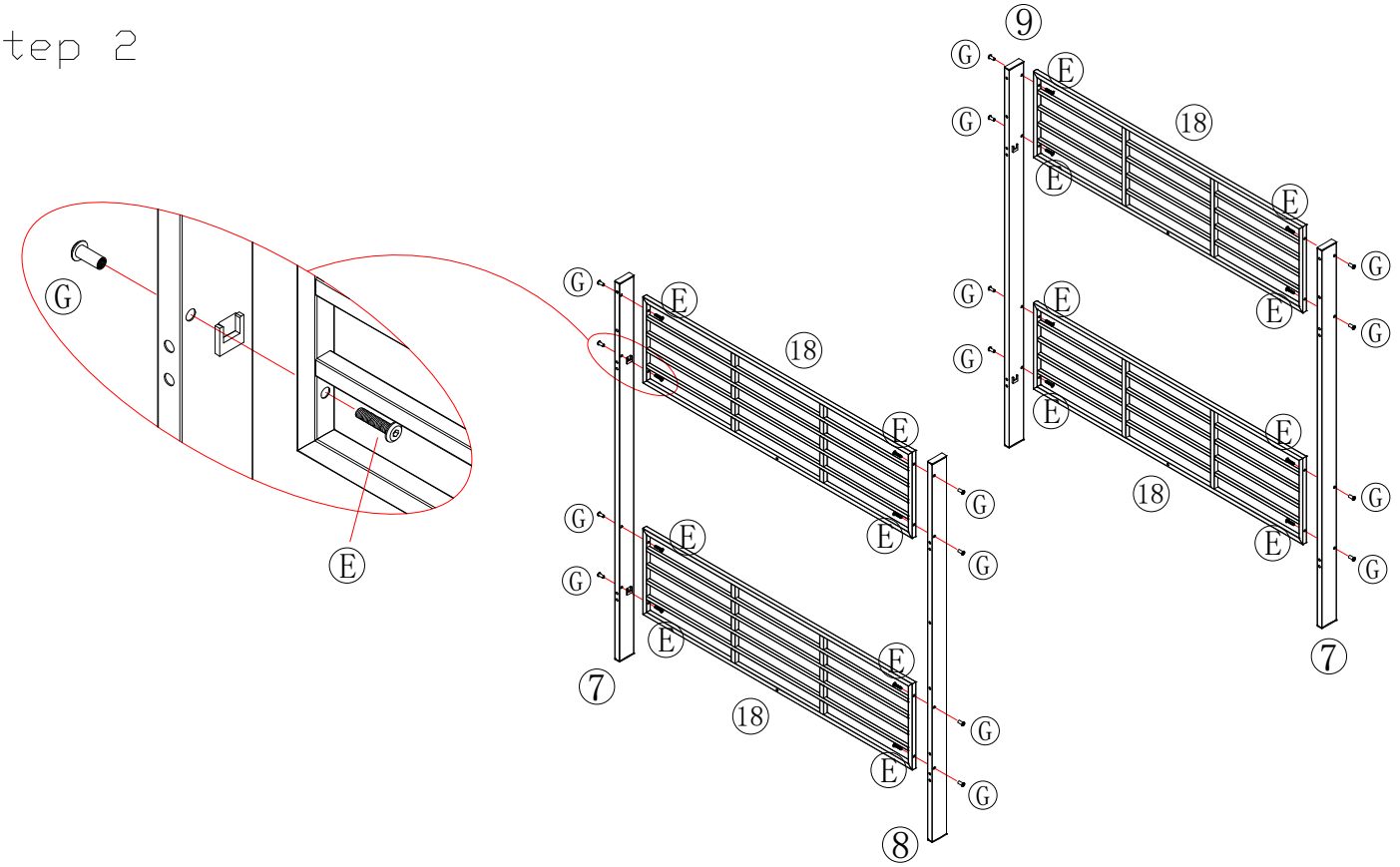

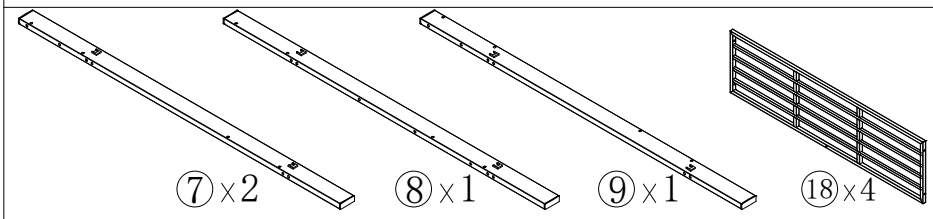

M8*35mm Ⓔ x16

M8*25mm Ⓖ x16

5# Ⓛ x2

Step 3

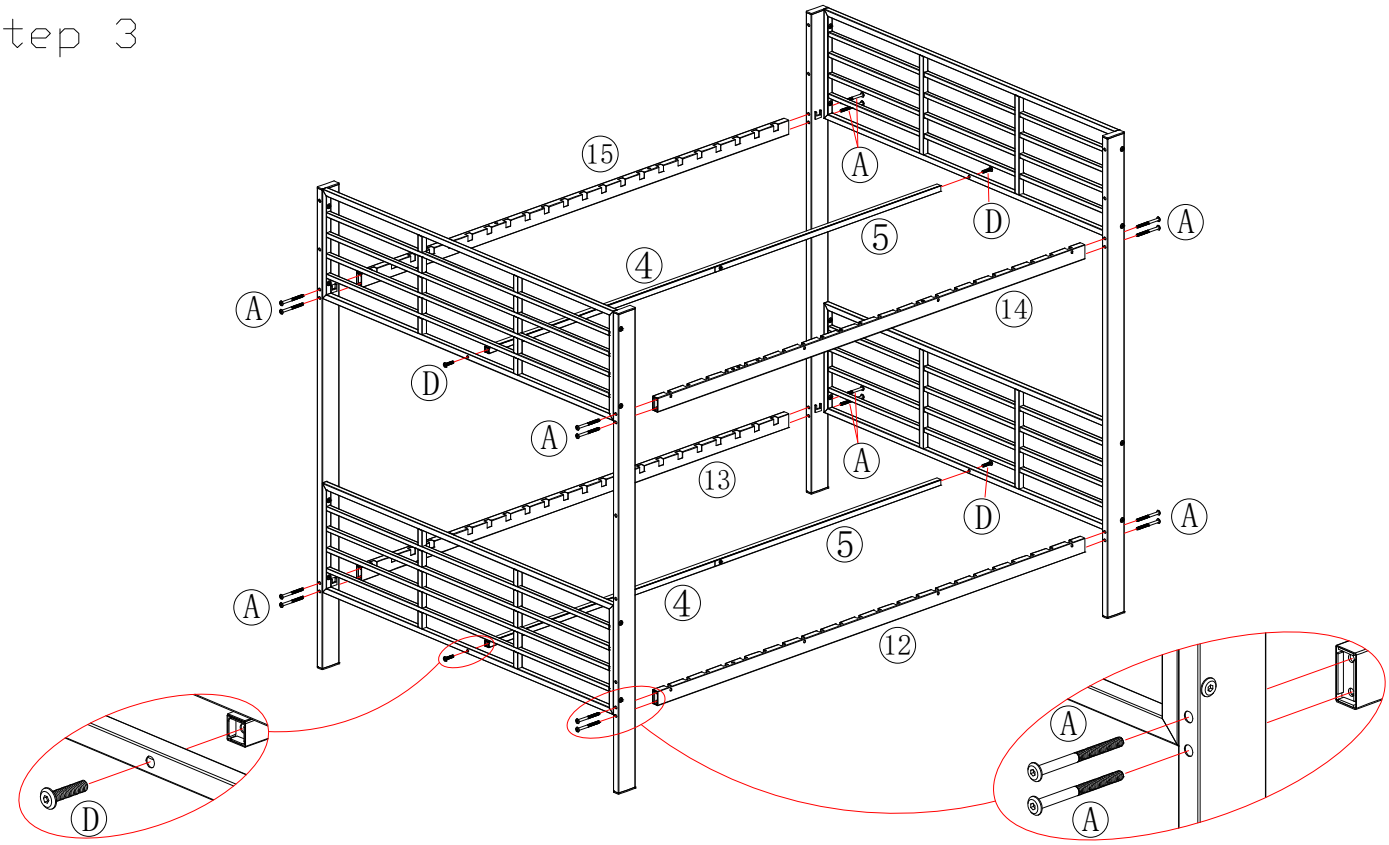

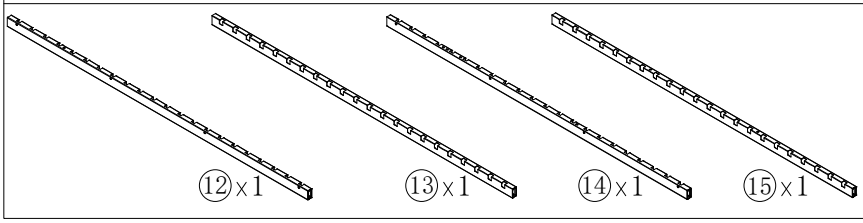

M8*95mm Ⓐ x16

M8*40mm Ⓓ x4

5# Ⓛ x1

Step 4

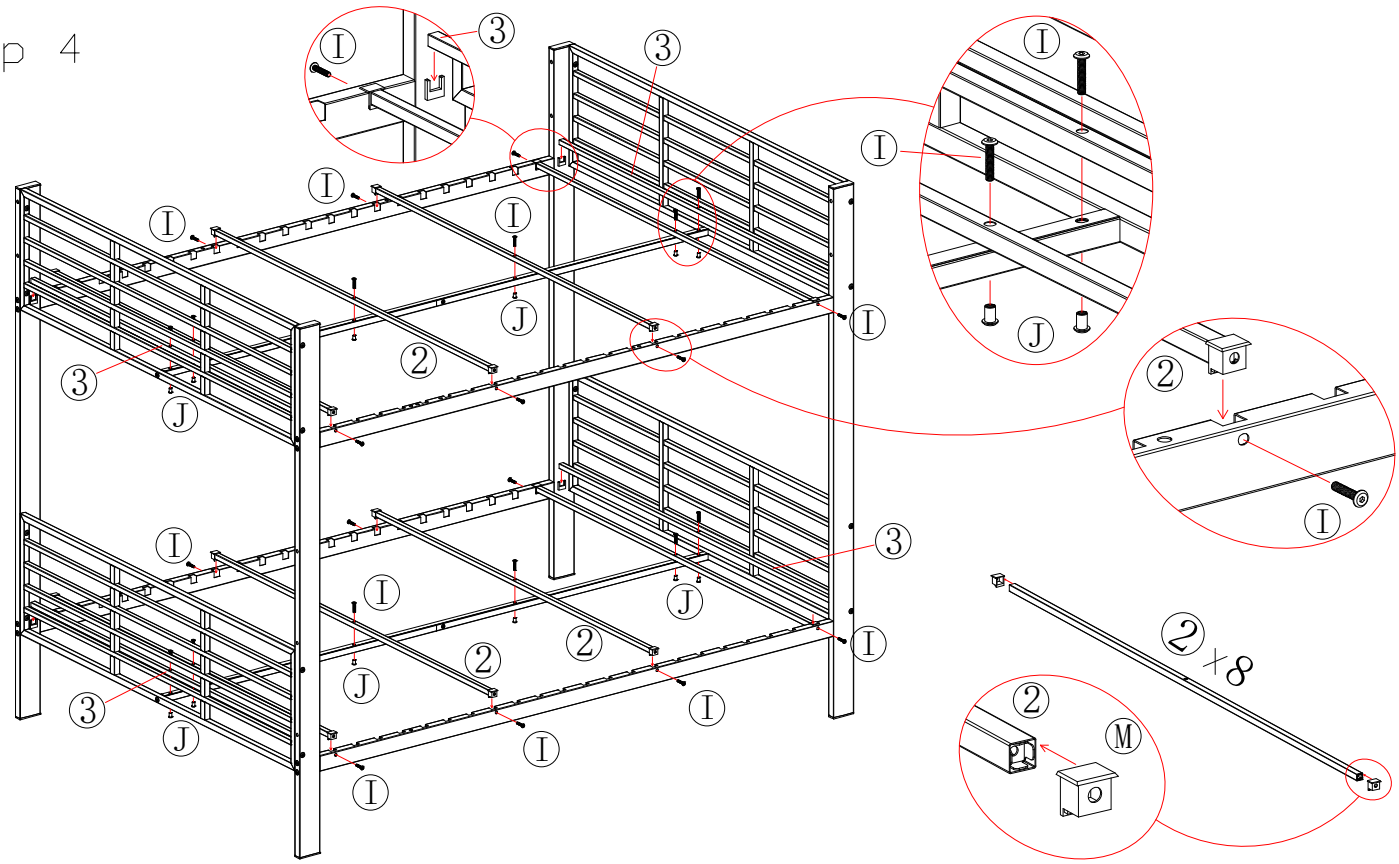

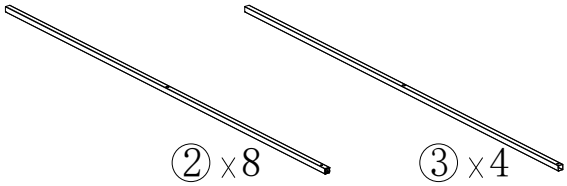

② x8 ③ x4

M6*30mm Ⓘ x28

M6*12mm Ⓙ x12

4# Ⓚ x2

Ⓜ x16

Step 5

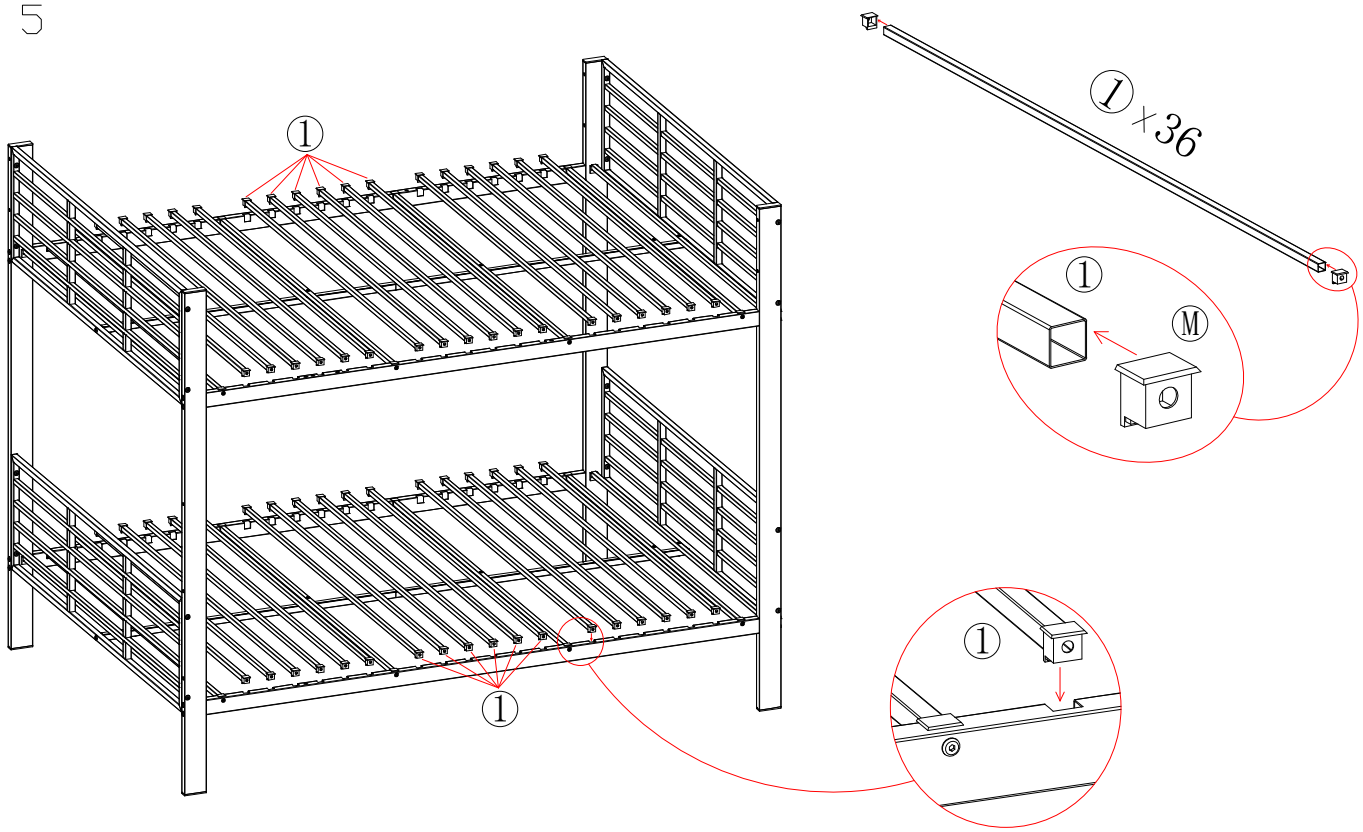

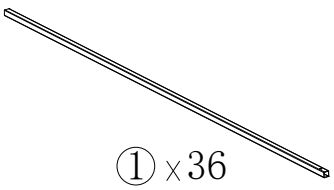

① x36

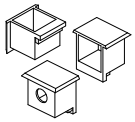

Ⓜ x72

Step 6

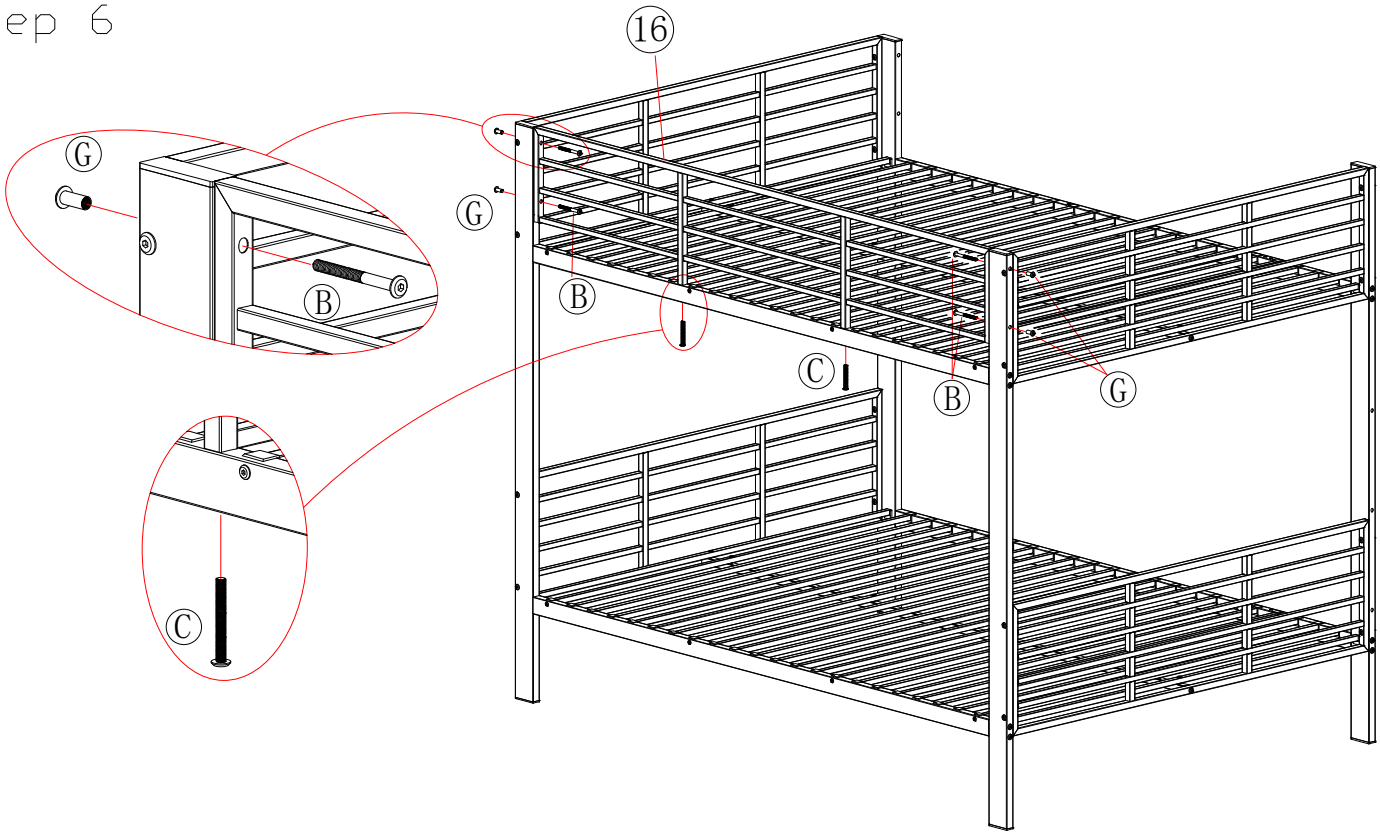

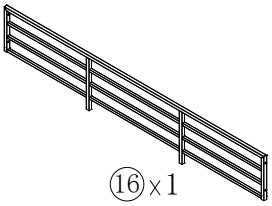

⑯ x1

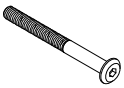

M8*85mm

Ⓑ x4

M8*70mm

Ⓒ x2

M8*25mm

Ⓖ x4

5#

Ⓛ x2

Step 7

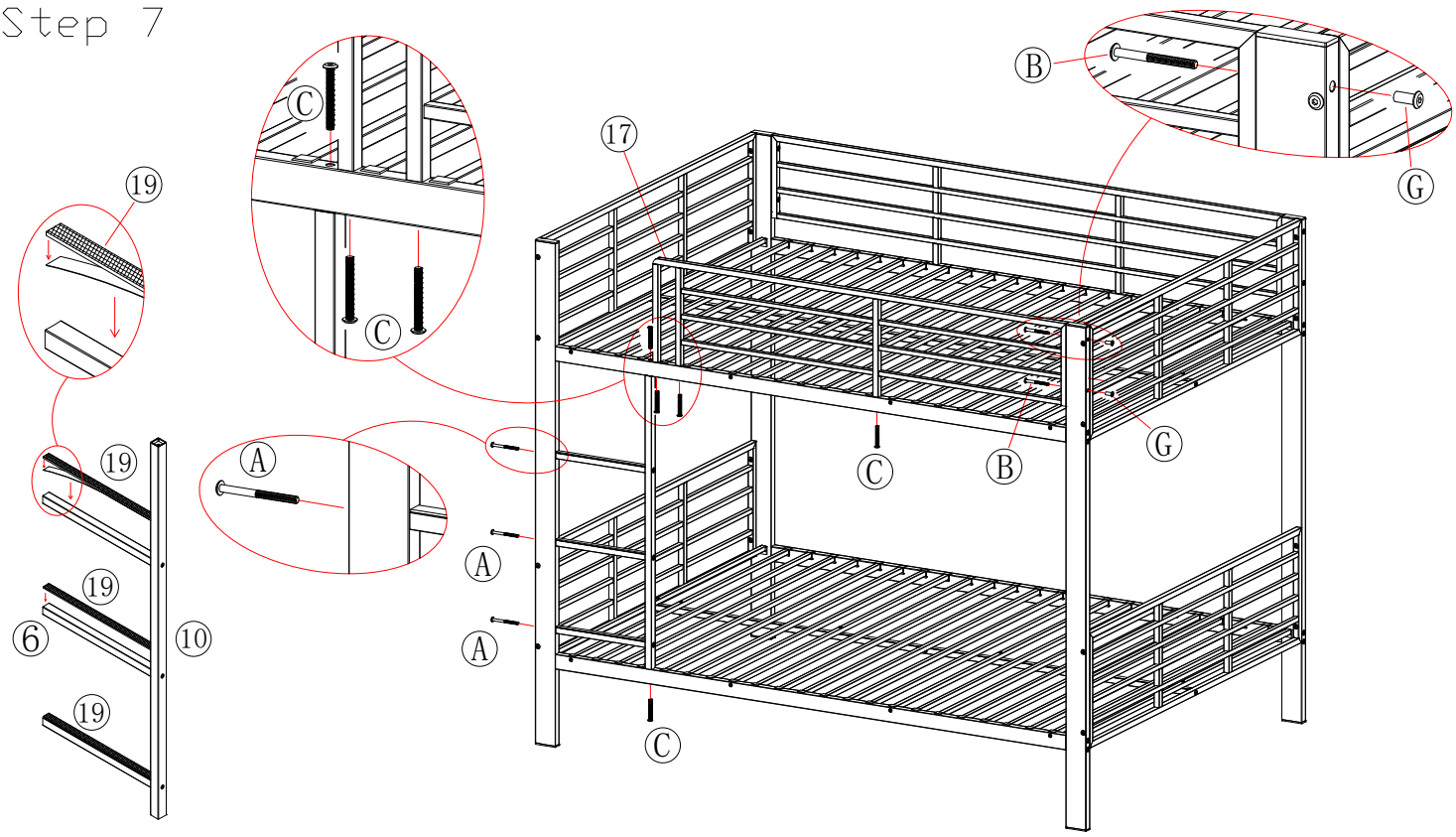

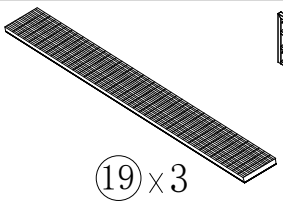

⑲ x3

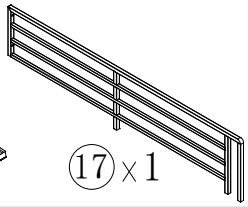

⑰ x1

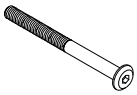

M8*95mm

Ⓐ x3

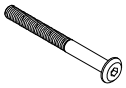

M8*85mm

Ⓑ x2

M8*70mm

Ⓒ x5

M8*25mm

Ⓖ x2

5#

Ⓛ x2