Série 8, Four encastrable, 60 x 60 cm, Noir
HBG7741B1F

Le four encastrable avec anneau de contrôle digital et écran TFT couleur tactile, la fonction Assist pour la préparation des repas, Air Fry et Home Connect pour contrôler le four depuis l'application.

- **Digital Control Ring** : Anneau de commande digital, une solution innovante et simple pour régler le four.
- **TFT Touch Display** : Manipulation facile grâce au Digital Control Ring et à l'écran TFT.
- **Arrêt automatique** : la cuisson s'arrête automatiquement dès que votre plat est prêt.
- **Cooking Assistant** : Assistant de four avec commande vocale, sélectionnez intuitivement le meilleur programme.
- **Auto-nettoyage par pyrolyse** : simplifiez le nettoyage de votre four.

Accessoires intégrés

1 x tôle de cuisson émaillée, 1 x grille, 1 x lèchefrite pour pyrolyse

Accessoires en option

HEZ327000 PIERRE A PAIN, HEZ32WA00 SONDE A VIANDE SANS FIL, HEZ617000 PLAT A PIZZA, HEZ629070 LECHEFRITE PERFOREE AIR FRY, HEZ631070 Tôle à patisserie en émail, HEZ632070 Tôle à pâtisserie en émaill, HEZ633001 Couvercle pour poêle professionnelle, HEZ633070 Plat ultra profond, HEZ633073 Plat ultra profond, HEZ634000 GRILLE DE CUISSON ET DE ROTISSAGE, HEZ636000 LECHEFRITE EN VERRE, HEZ638070 CLIPRAIL PYROLYSE, HEZ664000 Grille de cuisson et rôtissage, vapeur, HEZG0AS00 Câble de raccordement 3m

Données techniques

Type d'installation: ..... Encastrable
Système de nettoyage intégré: Autonettoyage pyrolytique + Cleaning Assistance: nettoyage par hydrolyse
Niche d'encastrement: .....585-595 x 560-568 x 550 mm
Dimensions appareil H x L x P: .....595x594x548 mm
Dimensions du produit emballé (HxLxP): .....670x670x680 mm
Matériau du bandeau: .....Verre
Matériau de la porte: .....Verre
Poids net: .....38.9 kg
Volume utile du four: ..... 71 l
Modes de cuisson: ..... Décongélation, Air Fry, Gril grande surface, Chaleur tournante douce, Chaleur tournante, Gril petite surface, Convection naturelle, Convection naturelle douce, Position pizza, Cuisson basse température, Chaleur de sole, Gril chaleur tournante, Préchauffer, Maintenir au chaud
Longueur du cordon électrique: ..... 120 cm
Code EAN: 4242005501694
Nombre de cavités - (2010/30/CE): 1
Classe d'efficacité énergétique[1]: ..... A+
Energy consumption per cycle conventional (2010/30/EC): .....0.87 kWh/cycle
Energy consumption per cycle forced air convection (2010/30/EC): 0.69 kWh/cycle
Indice de classe énergétique - NOUVEAU (2010/30/CE): ..... 81.2 %
Puissance de raccordement: .....3600 W
Intensité: ..... 16 A
Tension: ..... 220-240 V
Fréquence: .....50; 60 Hz
Type de prise: .....Fiche cont.terre/Gard.fil ter.
Accessoires inclus: ..... 1 x tôle de cuisson émaillée, 1 x grille, 1 x lèchefrite pour pyrolyse

4 242005 501694

[1] Sur une échelle de classes d'efficacité énergétique de A+++ à D

Série 8, Four encastrable, 60 x 60 cm, Noir
HBG7741B1F

Le four encastrable avec anneau de contrôle digital et écran TFT couleur tactile, la fonction Assist pour la préparation des repas, Air Fry et Home Connect pour contrôler le four depuis l'application.

Type de four/Modes de cuisson

- 14 modes de cuisson : Hotair 3D, convection naturelle, gril air pulsé, gril grande surface, gril petite surface, position pizza, chaleur de sole, cuisson basse température, décongélation, préchauffage, maintien chaud, air pulsé doux, cuisson douce, Air Fry
- Modes de cuisson uniquement via l'application Home Connect : maintien de la température, préchauffage
- Réglage de température : 30 °C - 300 °C
- Volume 71 l

Supports d'enfournement / Système d'extraction:

- Nombre de niveaux de rack : 5
- Rails télescopiques en option, pyrolysables

Design :

- Commandes par touchControl
- Anneau de contrôle digital
- Cavité intérieure en émail anthracite
- Four grande capacité

Nettoyage :

- Nettoyage pyrolyse
- Nettoyage hydrolyse
- Intérieur de porte plein verre

Confort d'utilisation

- Cooking Assistant : Assistant de cuisson
- Ecran TFT couleur tactile
- Horloge électronique
- Préconisation de température
- Affichage de la température
- Contrôle optique de la montée en température
- Porte abattante
- Système SoftMove : ouverture et fermeture douces assistées
- CookAssist : recettes préprogrammées
- Fonction Air Fry
- Préchauffage Booster
- Eclairage halogène
- Ventilateur de refroidissement
- Home Connect : pilotage et contrôle de votre four à distance

Accessoires inclus :

- Lèchefrite émaillée, grille, lèchefrite

Sécurité

- Porte froide
- Faible température de porte lors de la pyrolyse
- Porte froide 4 vitres
- Sécurité enfants, indicateur de chaleur résiduelle, coupure automatique du four, touche marche, interrupteur au contact de la porte, Verrou de porte électronique

Données techniques :

- Câble de raccordement : 120 cm
- Tension nominale : 220 - 240 V
- Puissance totale de raccordement : 3.6 kW
- Classe d'efficacité énergétique (selon norme EU 65/2014) : A+ (sur une échelle allant de A+++ à D)

Dimensions:

- Dimensions appareil (HxLxP): 595 x 594 x 548 mm
- Dimensions d'encastrement (HxLxP): 450 - 455 x 560 - 568 x 550 mm
- Veuillez vous référer aux dimensions d'encastrement indiquées dans le plan d'installation.

Série 8, Four encastrable, 60 x 60 cm, Noir
HBG7741B1F

Installation de deux appareils superposés

Échange d'air

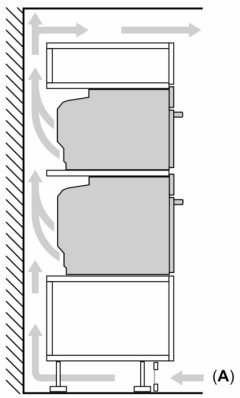

A: Entrée d'air ≥ 200 cm²

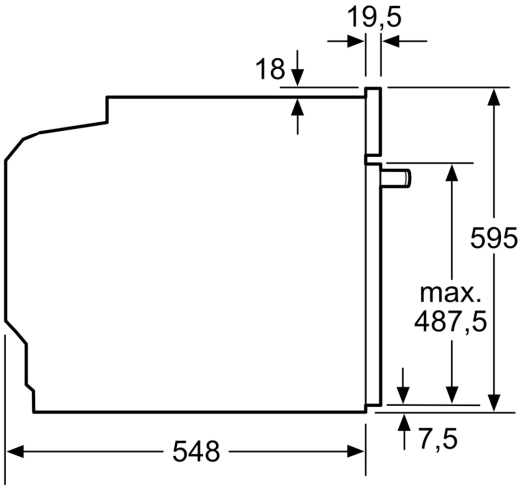

Mesures en mm

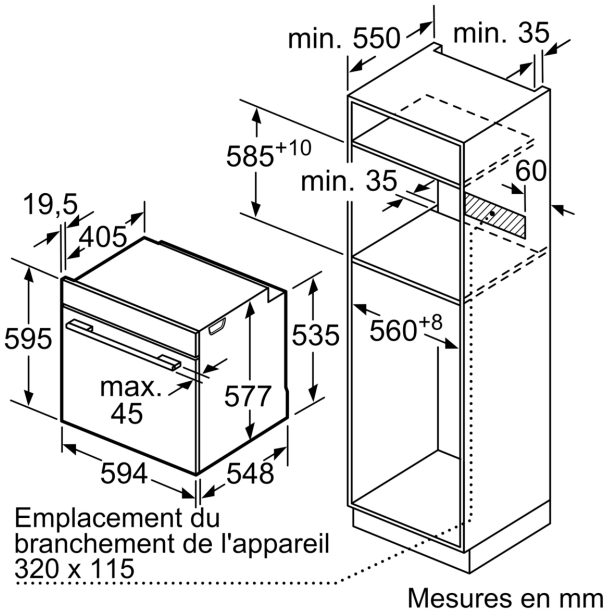

Mesures en mm

Mesures en mm
Épaisseur du plan de travail en cas d'installation sous une table de cuisson
(avec sous-structure, le cas échéant)

Type de table de cuisson	posée	Affleurant
Table de cuisson induction	≥ 37	≥ 38
Table de cuisson induction pleine surface	≥ 47	≥ 48
Table de cuisson gaz	≥ 30	≥ 38
Table de cuisson électrique	≥ 27	≥ 30

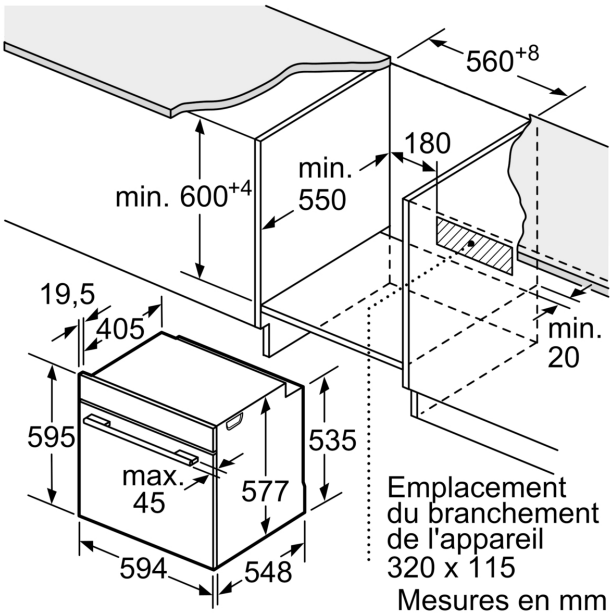
560+8
180
min. 600+4
min. 550
19,5
405
min. 20
595
535
max. 45
577
594
548
Emplacement du branchement de l'appareil 320 x 115
Mesures en mm