FQ55FXDE

Famille	Réfrigérateurs
Installation	Pose libre
Catégorie	2 portes + 2 tiroirs
Largeur de référence	Plus de 80 cm
Hauteur de référence	160 - 200 cm
Système Froid Ventilé total	oui
Type de refroidissement	Froid ventilé total
Dégivrage	Automatique
Type de charnières	Standard
Code EAN	8017709337643

Esthétique

Esthétique	Universel
Couleur	Inox Look
Design	Plat
Poignée	Externe
Type de poignée	Fixe
Couleur de la poignée	Inox
Couleur du logo	Chromé
Matériau des parois latérales	Tôle d'acier
Couleur des parois latérales	Gris métal
Logo	Appliqué
Afficheur	LED
Position de l'afficheur	Externe (sur la porte)

Caractéristiques réfrigérateur

Nombre de compartiments	2
Type de compartiment	Compartiment Fruits et Légumes
Nombre de clayettes réglables	3
Nombre de bacs à légumes	2
Shelves material	Verre
Type de bac à légumes	Standard
Dessus bac à légumes	oui
Type de dessus bac à légumes	Verre
Eclairage interne réfrigérateur	oui
Type d'éclairage interne réfrigérateur	LED

Contre-porte réfrigérateur

Nombre de balconnets porte-bouteilles	2

Nombre de balconnets avec couvercle transparent	2	**Balconnet porte-bouteilles avec fil métallique**	oui
Nombre de balconnets réglables	4		
Balconnets réglables avec fil métallique	oui		

Autres caractéristiques réfrigérateur

Accessoires réfrigérateur	Casier à oeufs	**Turbine**	oui
Système "Frais Actif" par lampes LED bleues	oui	**Ioniseur**	oui
Airplus, système d'aération multiple	oui	**Filtre à odeurs antibactérien**	oui

Caractéristiques congélateur

Nombre de tiroirs	2

Autres caractéristiques congélateur

Accessoires congélateur	1 bac à glaçons	**Compartiment congélation rapide**	oui

Autres caractéristiques techniques

Fonctions de l'afficheur	Vacances, Congélation rapide, Refroidissement rapide, Eco, Sécurité enfants, Alarme température
Touche congélation rapide	oui
Alarme porte ouverte	oui
Alarme température	oui
Joint antibactérien	oui
Type de contrôle de la température	Électronique
Nombre de compresseurs	1
Type de gaz réfrigérant	R600a
Type compresseur	Compresseur à capacité variable (Inverter)
Agent d'expansion pour mousses isolantes	Cyclopentane

Performance / Etiquette énergétique - Reg. 2019

		Niveau sonore	35 dB(A) re 1 pW

Consommation d'énergie annuelle	302 kWh/a
Classe énergétique	E
Classe d'émissions acoustiques dans l'air	B
Volume net total	539 l
Somme des volumes du (des) compartiment(s) congélation	152 l
Somme des volumes du (des) compartiment(s) Extra Fresh et du (des) compartiment(s) frais	387 l
Autonomie en cas de coupure de courant	18 h
4 étoiles - Capacité de congélation	10,7 kg/24h
Classe climatique	SN, N, ST
EEI	100 %

Raccordement électrique

Puissance nominale	160 W
Intensité	0,9 A
Tension	220-240 V
Fréquence	50 Hz
Longueur du câble d'alimentation	240 cm
Type de prise	(F;E) Schuko

Informations logistiques

Largeur du produit	840 mm
Profondeur du produit sans poignée	790 mm
Hauteur du produit avec pieds	1825 mm

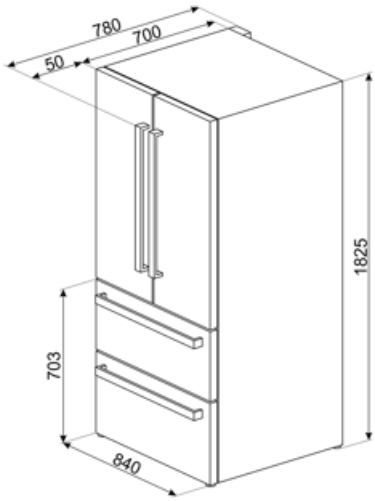

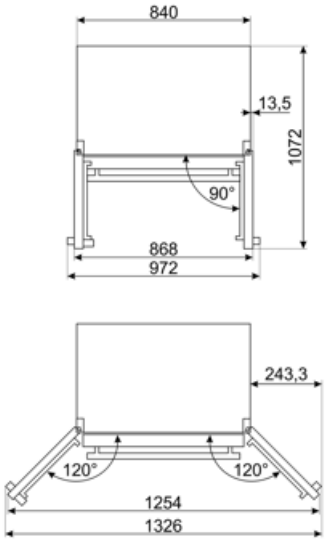

Symbols glossary

Le système ioniseur de Smeg améliore la qualité de l'air à l'intérieur de la cellule. Grâce à la génération d'ions chargés négativement et libérés à l'intérieur du réfrigérateur, le système neutralise les poussières désagréables.

Traitement antibactérien : Plusieurs modèles de réfrigérateurs Smeg sont dotés un traitement antibactérien pour assurer une meilleure hygiène.

Afficheur LED : Pour optimiser les performances et simplifier au maximum l'utilisation de l'appareil, certaines machines à laver et certains réfrigérateurs sont équipés d'un afficheur LED qui permet de visualiser l'état de fonctionnement du produit.

Brassé : Système de ventilation de refroidissement qui permet à l'air à l'intérieur du réfrigérateur d'être constamment et uniformément réparti.

Fonction vacances : Cette fonction est particulièrement utile en cas d'absence prolongée du domicile, vous permet de désactiver le fonctionnement du service de réfrigération et de ne garder en service que le congélateur.

L'évolution de Smeg vers des modèles plus intelligents et plus écologiques a conduit au choix de la technologie Inverter, qui réduit considérablement la consommation.

Le système « Active Fresh » éclaire d'une lumière bleue les tiroirs des aliments frais, prolongeant la durée de conservation des fruits et légumes.

Dégivrage automatique : Le réfrigérateur se dégivre automatiquement. L'eau issue de ce dégivrage ne doit pas être récupérée car le réfrigérateur est équipé d'un système d'évaporation.

Verrouillage commandes : L'option verrouillage des commandes, présente sur différents types de produits, permet de verrouiller toutes les fonctions et programmes sélectionnés ainsi que les commandes, pour une sécurité totale, notamment en présence d'enfants.

Fonction Economie : La fonction Economie analyse l'utilisation du réfrigérateur pendant la période d'activation et optimise les cycles de travail, pour minimiser la dépense d'électricité.

Congélation rapide : La fonction de congélation rapide permet de congeler de grandes quantités d'aliments frais en très peu de temps. En l'activant quelques heures avant, le congélateur abaisse la température et, après quelques heures, reprend automatiquement son fonctionnement normal.

Eclairage intérieur LED : L'éclairage intérieur LED assure à la fois des économies d'énergie et un éclairage d'ambiance.

Système de refroidissement Multiflow : Le système de ventilation Multiflow permet de répartir l'air à l'intérieur du réfrigérateur de façon constante et uniforme.

Classe énergétique E